BANDAI NAMCO Games

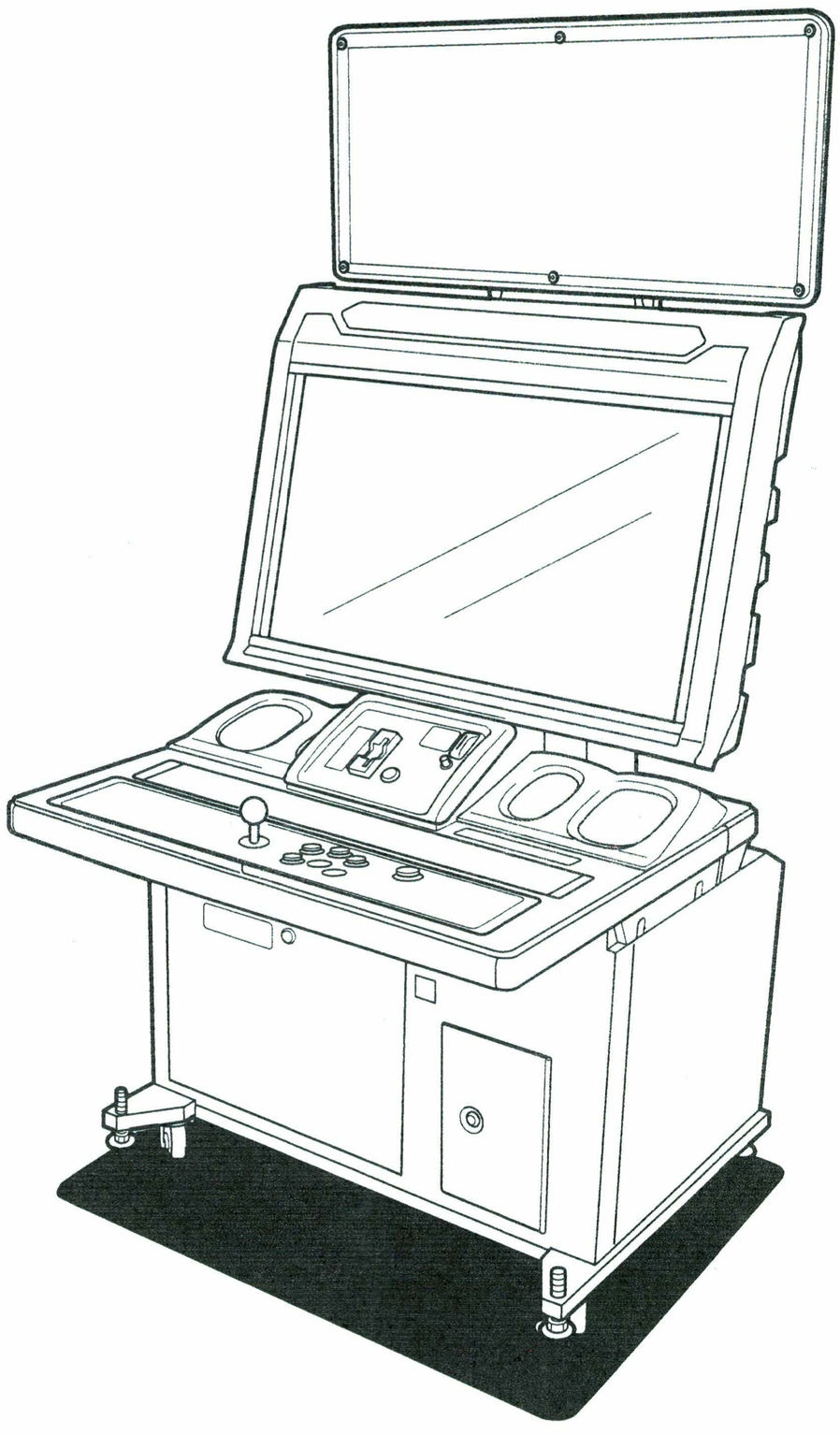

ノアールキャビネット（B）

取扱説明書

イラストと実際の製品とは多少異なる場合があります。

⚠ 警告

- 本機を安全にご使用いただくために、ご使用前に必ず本取扱説明書をお読みください。
- 本取扱説明書は、必要な方がすぐ見ることができるように大切に保管してください。

株式会社バンダイナムコゲームス

はじめに

このたびは、「ノアールキャビネット（B）」（以下本機と呼びます）をお買い上げいただき、誠にありがとうございます。

本取扱説明書では、次の説明をしています。

- 本機を正しく理解していただくための説明。
- 本機の設置、移動・運搬、運営、保守、廃棄を安全に行う方法。
- 本機の機能を十分に活かして正しく運営する方法。
- 本機でプレイされる方、および周囲で見学されるお客様の安全を確保する方法。

本機および本機の修理に関してのお問い合わせ先

- 本機及び本機の修理に関してのお問い合わせは、購入先または弊社にお問い合わせください。弊社の連絡先は本取扱説明書の P-92 に記載されております。

はじめに

このたびは、「ノアールキャビネット（B）」（以下本機と呼びます）をお買い上げいただき、誠にありがとうございます。

本取扱説明書では、次の説明をしています。

- 本機を正しく理解していただくための説明。
- 本機の設置、移動・運搬、運営、保守、廃棄を安全に行う方法。
- 本機の機能を十分に活かして正しく運営する方法。
- 本機でプレイされる方、および周囲で見学されるかたがたの安全を確保する方法。

本機および本機の修理に関してのお問い合わせ先

- 本機及び本機の修理に関してのお問い合わせは、購入先または弊社にお問い合わせください。弊社の連絡先は本取扱説明書の P-92 に記載されております。

1. 安全上の注意 －安全に使用していただくために必ずお読みください－

所有者の方へ

・本機の所有者の方が、他の方に設置、移動、運搬、運営、保守、廃棄を委託する場合には、必ず事前に該当する項目をよくお読みいただき、注意事項をお守りくださるようにご指示ください。

1-1　危険の大きさの説明

本機及び本取扱説明書では、安全に係わる注意事項、物的損害をその危険の大きさの程度に応じて、次のように分類しております。

⚠ 警告　その危険を回避できなかった場合に、死亡または重傷を負う可能性があるもの

⚠ 注意　その危険を回避できなかった場合に、軽傷を負う可能性があるもの、及び他の財物への損害の可能性があるもの

また、安全性に係わらない機能上の注意は、下記の表示で表わしております。

お願い　製品の機能、保護に関する注意

1-2　技術者の定義

本取扱説明書は、お店の方々を対象に書かれておりますが、目次に－必ず技術者が行ってください－と記載してある項目は技術者を対象に書かれておりますので、その作業は必ず技術者の方のみが行ってください。

技術者：アミューズメント（AM）機器製造メーカーで機器の設計・製造・検査・メンテナンスサービスに携わる者、並びに工業高等学校卒業と同等以上の電気・電子・機械工学に関する専門的知識を持ち、日常的にAM機器の保守管理（修理等）に携わる者。

1-3　最初にお読みいただきたい安全上の注意

⚠警告

- 万一、異常が発生した場合には、ただちに電源スイッチをOFFにして運営を中止してください。その後必ず、コンセントから電源コードのプラグを抜いてください。異常を放置したまま運営すると、火災や事故の原因となります。
- 電源プラグにホコリがたまると火災の原因となりますので、定期的に点検してホコリを取り除いてください。
- 電源プラグはコンセントの奥まで確実に差し込んでください。接触が悪いと発熱し、火災やヤケドの原因となります。
- 電源コードが破損すると、火災・感電・漏電の原因となります。以下のことを守ってください。
  - ・熱器具に近づけない
  - ・ねじらない
  - ・無理に曲げない
  - ・加工しない
  - ・束ねない
  - ・引っ張らない（電源プラグを抜くときは、コードを引っ張らず必ず電源プラグを持って抜いてください。）
  - ・ものを載せない
  - ・本機、その他の製品、壁などで挟み込まない
  - ・その他、電源コードを傷つけるような行為をしない

- 電源コード、電源プラグを水に濡らさないでください。感電や漏電の原因となります。
- 濡れた手で電源プラグに触らないでください。感電の原因となります。
- 本機の電源容量は、AC100V・最大消費電流2.7A（ゲームPCボードは含みません）です。火災や感電の原因となるおそれがありますので電源仕様に合った屋内配線をご使用ください。
- 電源電圧はAC90～110Vの範囲で使用してください。範囲外で使用すると、火災や感電の原因となるおそれがあります。ただし、最良の状態でお使いいただくためにできるだけAC100Vでお使いください。
- 本機を安全にご使用していただくために、本書記載の営業開始前点検（P-21の「7-3　営業開始前の点検」）、保守（P-53の「8B. 保守」）を必ず行ってください。これら点検、保守を怠ると思わぬ事故の原因となります。
- 消耗品、補修部品（ネジ類含む）は、弊社の指定部品を使用してください。部品のお求めについては、購入先または弊社までお問い合わせください。
  弊社の連絡先はP-92に記載されております。
- 本機を無断で改造しないでください。また、本取扱説明書にない作業を行わないでください。改造した場合予期せぬ危険が生じることがあります。
- 本機は日本国内仕様であり、外国の規格などには準拠しておりません。本機を日本国外で使用された場合、予期せぬ危険が生じることがありますので、日本国内でのみ使用してください。
- 本機を転売する際は、必ず本取扱説明書を機械本体に添付してください。

1-4　本機に貼られている“警告表示”の説明

⚠警告

● 警告表示は安全のため重要な注意事項が記載されております。以下のことを守ってください。

・本機に貼付されている警告表示は、十分読めるように設置場所、照明、汚れなどに注意してください。また、他のゲーム機などによって隠れないようにしてください。

・警告表示は、取り外したり、改変しないでください。

・警告表示が著しく汚れたり、破損した場合は、新しい警告表示に貼り替えてください。警告表示のお求めについては、購入先または弊社までお問い合わせください。

弊社の連絡先は P-92 に記載されております。

[正面]

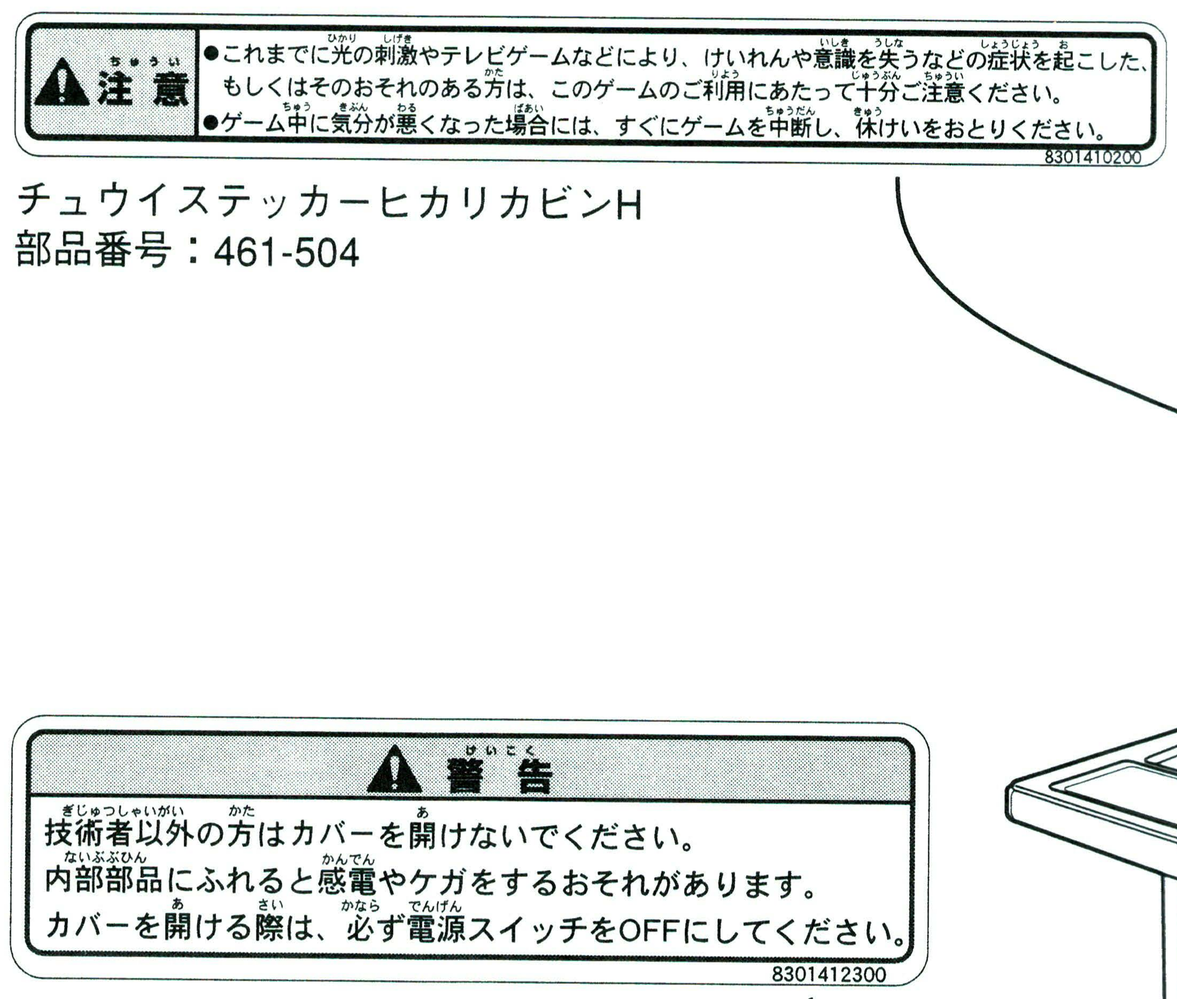

チュウイステッカーヒカリカビンH
部品番号：461-504

ケイコクステッカーメンテ（S）
部品番号：461-543

[背面]

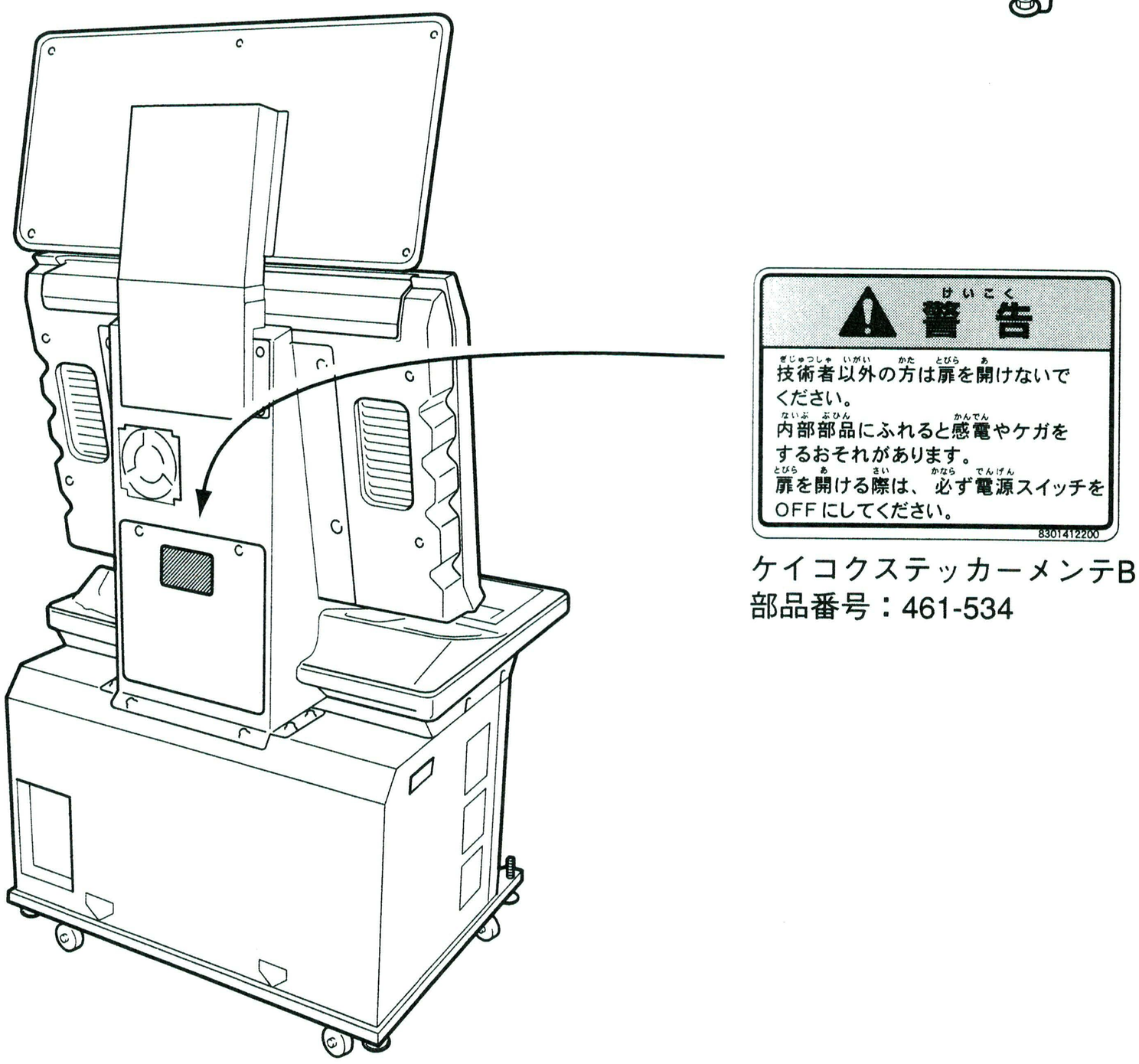

ケイコクステッカーメンテB
部品番号：461-534

目次

はじめに
1. 安全上の注意 ―安全に使用していただくために必ずお読みください― 1
1-1 危険の大きさの説明 1
1-2 技術者の定義 1
1-3 最初にお読みいただきたい安全上の注意 2
1-4 本機に貼られている“警告表示”の説明 3
目 次 5
2. 仕様 8
3. 梱包の確認 9
4. 全体の構成（各部の名称） 10
5. 設置、搬入条件 11
5-1 設置条件 11
5-1-1 設置してはいけない場所 11
5-1-2 プレイゾーン 12
5-2 搬入経路（扉、通路など）の必要寸法 13
6. 移動・運搬 15
6-1 移動（フロア内） 15
6-2 運搬 16
6-2-1 手運び（階段運搬時等） 16
6-2-2 車両等への積み降ろし 17
6-2-3 車載運搬 18
7. 運営 19
7-1 プレイしてはいけない人 19
7-2 プレイする時の安全上の注意 20
7-3 営業開始前の点検 21
7-3-1 安全上の点検（電源スイッチ ON 前） 21
7-3-2 機能上の点検（電源スイッチ ON 後） 21
7-4 電源スイッチと調整スイッチの説明 22
7-4-1 電源スイッチを ON にする 22
7-4-2 オペレーションパネルの開閉 23
7-4-3 調整用スイッチ 24
7-5 モニターの調整 25
7-6 カードリーダ Assy のロック解除 31

8. 技術者用マニュアル —必ず技術者が行ってください— 32
8A. 設置組立 32
8A-1 分割 32
8A-1-1 サインボードの取り外し 32
8A-1-2 コントロールパネルベース Assy の取り外し 33
8A-1-3 モニター Assy の取り外し 38
8A-2 レベルアジャスターの調整 41
8A-3 電源コードとアースの接続方法 42
8A-4 対戦（通信）ケーブル 44
8A-5 電源スイッチの位置と ON の方法 46
8A-5-1 メイン電源スイッチ 46
8A-5-2 サブ電源スイッチ 46
8A-6 カードリーダ Assy の増設 48
8A-7 サインボードシートの交換 50
8A-8 インストラクションシートの交換 51
8B. 保守 53
8B-1 点検・保守 53
8B-1-1 点検項目 53
（1）レベルアジャスターの点検 53
（2）電源プラグの点検 53
（3）各部ねじの緩みの点検 53
8B-2 故障対策 54
8B-2-1 全体 54
8B-2-2 モニター Assy 55
8B-2-3 コントロールパネルベース Assy 55
8B-3 Assy・部品の取り外し、取り付けと交換 56
8B-3-1 キャビネットベース Assy 56
（1）ゲーム PC ボードの交換 56
（2）サービス PC ボードの交換 57
（3）コインセレクターの交換 59
（4）コインカウントスイッチの交換 60
（5）STD コネクト PC ボードの交換 61
（6）NAJV2 PC ボード・C2-IS-N PC ボードの交換 63
8B-3-2 モニター Assy 65
（1）モニターの交換 65
（2）LED ライト PC ボードの交換 67
8B-3-3 コントロールパネルベース Assy 68
（1）インスト LED PC ボードの交換 68
8B-3-4 コントロールパネル Assy 69
（1）コントロールパネル Assy の取り外し 69
（2）レバーの交換 70
（3）プッシュスイッチの交換 72
8B-3-5 カードリーダ Assy 73
（1）カードリーダライターの交換 73

9. 廃棄 74
10. 部品リスト 76
10-1 キャビネット（B）Assy 76
10-2 キャビネットベース Assy 1/2 78
10-2 キャビネットベース Assy 2/2 80
10-3 モニター Assy 82
10-4 コントロールパネルベース Assy 83
10-5 コントロールパネル（1P）Assy 84
10-6 コントロールパネル（2P）Assy 85
10-7 カードリーダ Assy 86
10-8 サインボード Assy 87
10-9 コードボックス Assy 88
10-10 レギュレーター Assy 89
11. 配線図 90
11-1 全体 90
12. 本製品についてのお問合わせ 92
修理依頼書
部品注文書

2. 仕様

(1) 定格電源　AC100V ±10V(50／60Hz)
(2) 定格消費電力　250W（ゲームPCボード含めず）
(3) 最大消費電流　2.7A（ゲームPCボード含めず）
(4) 金庫容量　約30万円（100円硬貨で3000枚）
(5) ディスプレイ装置　32インチ液晶モニター
画素数　H1920×V1080（pixels）
入力信号　アナログ／デジタル（HDCP対応）
横向き専用

(6) 寸法
横幅（W）820×奥行（D）800×高さ（H）1,730〔mm〕

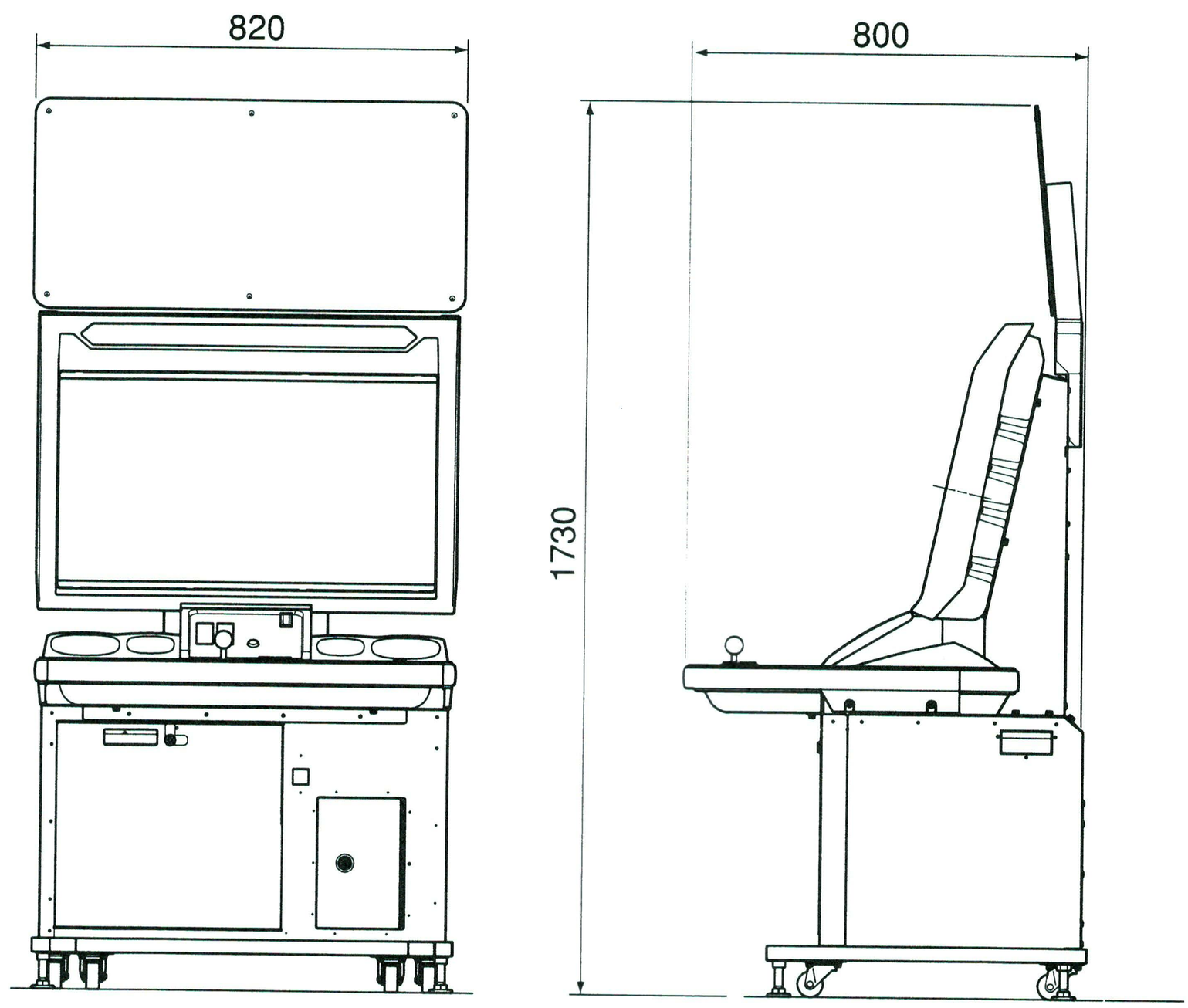

(7) 重量
本機　130kg（ゲームPCボード含めず）

(8) 対応規格　JAMMA VIDEO規格（JVS）*1
※ビデオ出力　水平走査周波数　31kのみ対応
DC電源　＋5V、＋12Vのみ供給可能*2

*1: JAMMA VIDEO規格（JAMMA VIDEO STANDARD略称JVS）
1996年、(社)日本アミューズメントマシン工業協会（JAMMA）が定めた、ビデオゲーム機基板と周辺装置との接続に関する規格

*2: DC電源に＋3.3Vが必要なシステム基板（NAOMIなど）は本機では動作しません。

3. 梱包の確認

本機は出荷時に、以下の梱包品で構成されています。

- 下記の梱包内容がそろっていることを必ず確認してください。
- 欠品があるときは購入先または弊社までご連絡ください。
  弊社の連絡先は P-92 に記載されております。

梱包と付属品

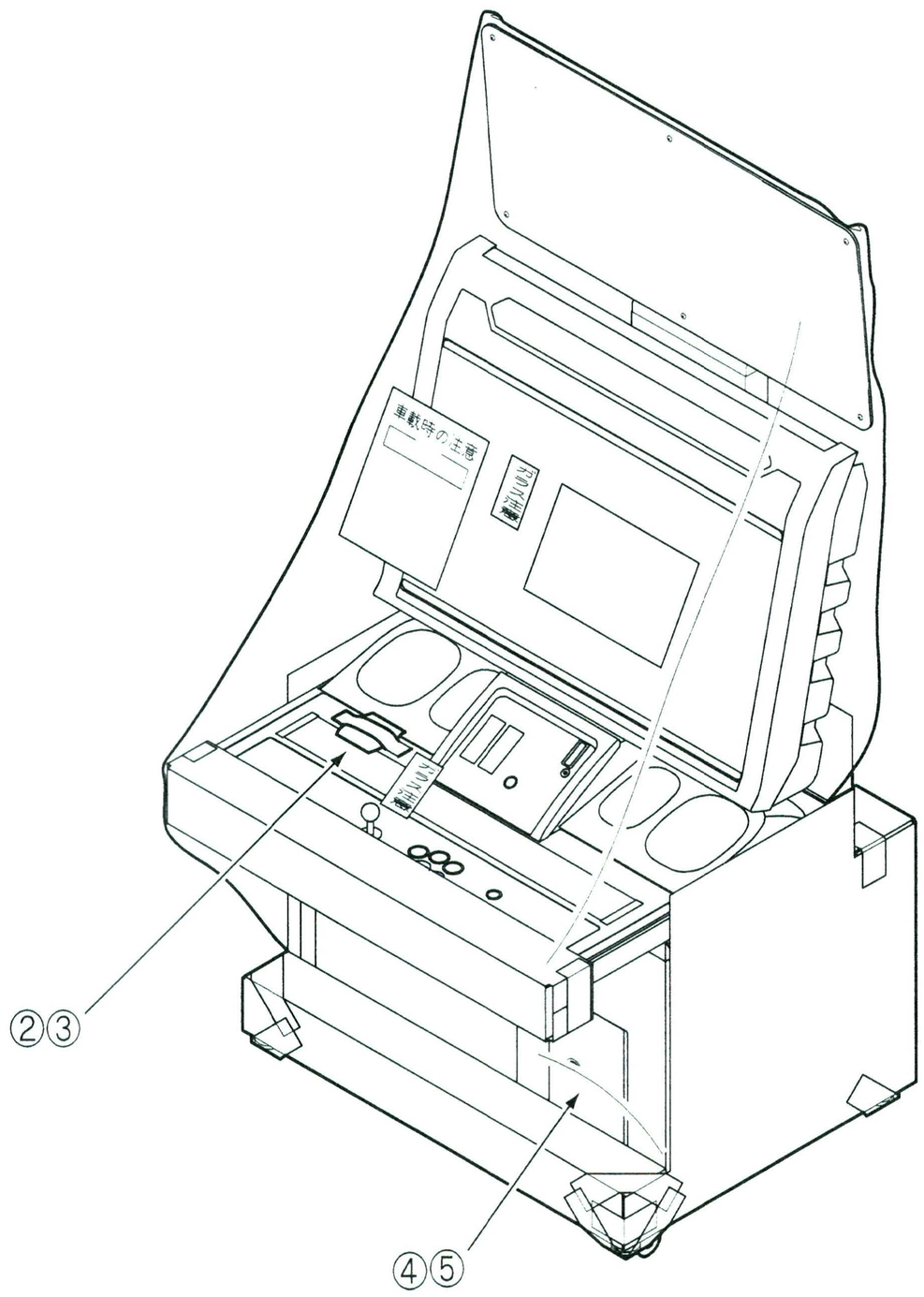

（キャッシュボックス内）

●付属品一覧

番号	名　　称	仕　　様	個数
1	ノアールキャビネット（B）取扱説明書	（本書）	1
2	メンテナンス用鍵		2
3	キャッシュボックス用鍵		2
4	電源コード		1
5	3P-2P変換プラグ		1

4. 全体の構成（各部の名称）

正面

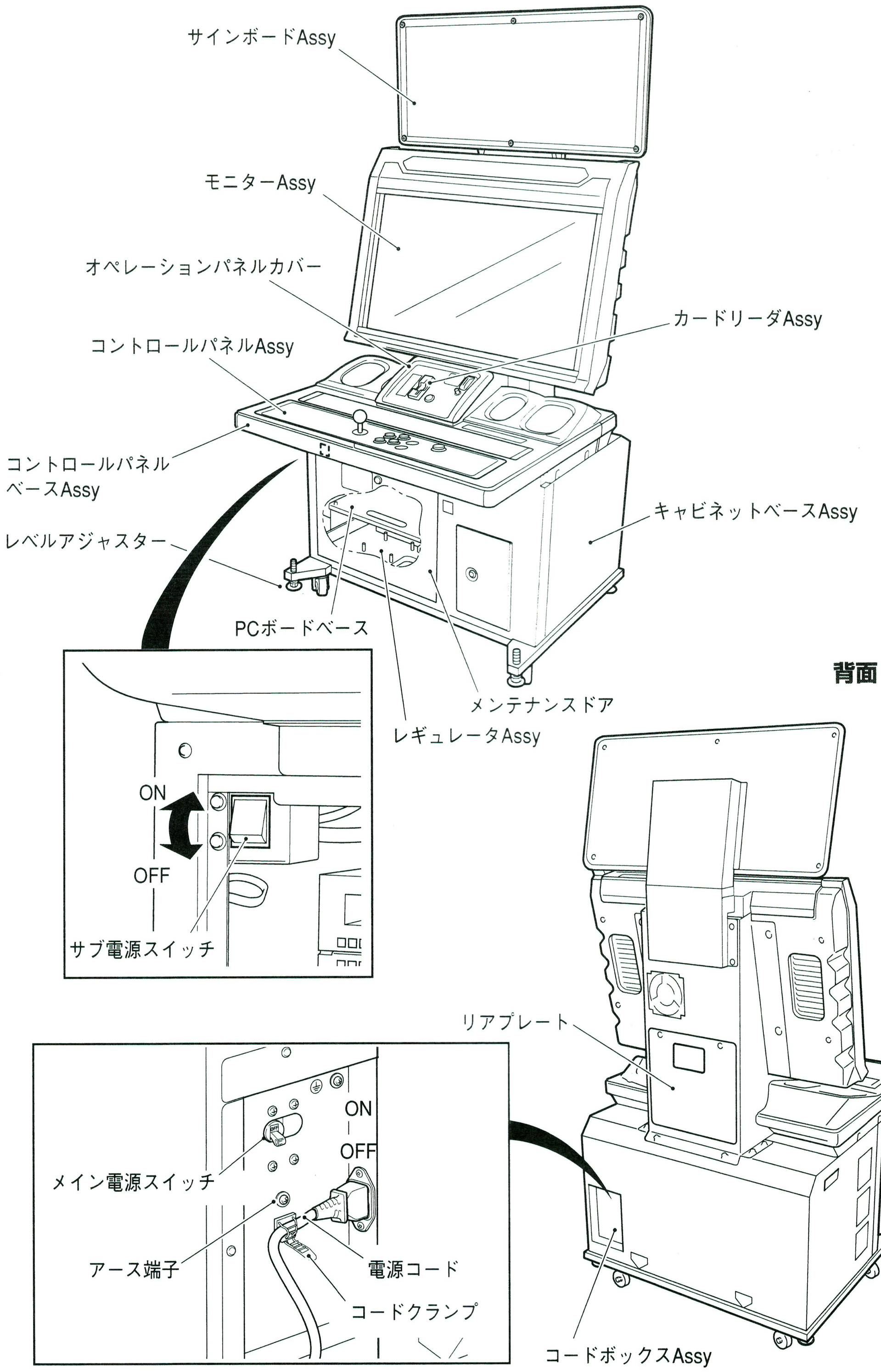

5. 設置、搬入条件

⚠ 警告

- 本取扱説明書の説明、本章の手順に従って設置してください。手順に従わない場合、火災・感電・ケガ・故障の原因となるおそれがあります。
- 電源プラグはコンセントの奥まで確実に差し込んでください。接触が悪いと発熱し、火災やヤケドの原因となります。
- アース線は必ず取り付けてください。アース線を取り付けないと漏電のとき感電の原因となります。（P-42の「8A-3　電源コードとアースの接続方法」を参照）
- 本機を設置の際は、必ずレベルアジャスターで固定してください。固定しない場合、事故やケガの原因となります。（P-41の「8A-2　レベルアジャスターの調整」を参照）

5-1　設置条件

5-1-1　設置してはいけない場所

⚠ 警告

- 本機は屋内用の機械です。屋外や以下のような場所には絶対に設置しないでください。
  - 直射日光が当たる所
  - 雨漏り・漏水がある所
  - 湿気が多い所
  - ほこりっぽい所
  - 暖房器具の近く
  - 高温な所
  - 極端に寒冷な所
  - 温度差によって、結露のおそれがある所
  - 非常口などの防災上障害になる所、消防設備などが設置されている所
  - 不安定な場所や振動のある所

5-1-2 プレイゾーン

⚠ 注意

● 本機から離れるお客様と、見学または通行するお客様とが接触しないようにプレイゾーンを確保してください。

● 設置には、下図のプレイゾーンを設けてください。このプレイゾーンはメンテナンス作業のためにも必要となりますので、必ず確保してください。

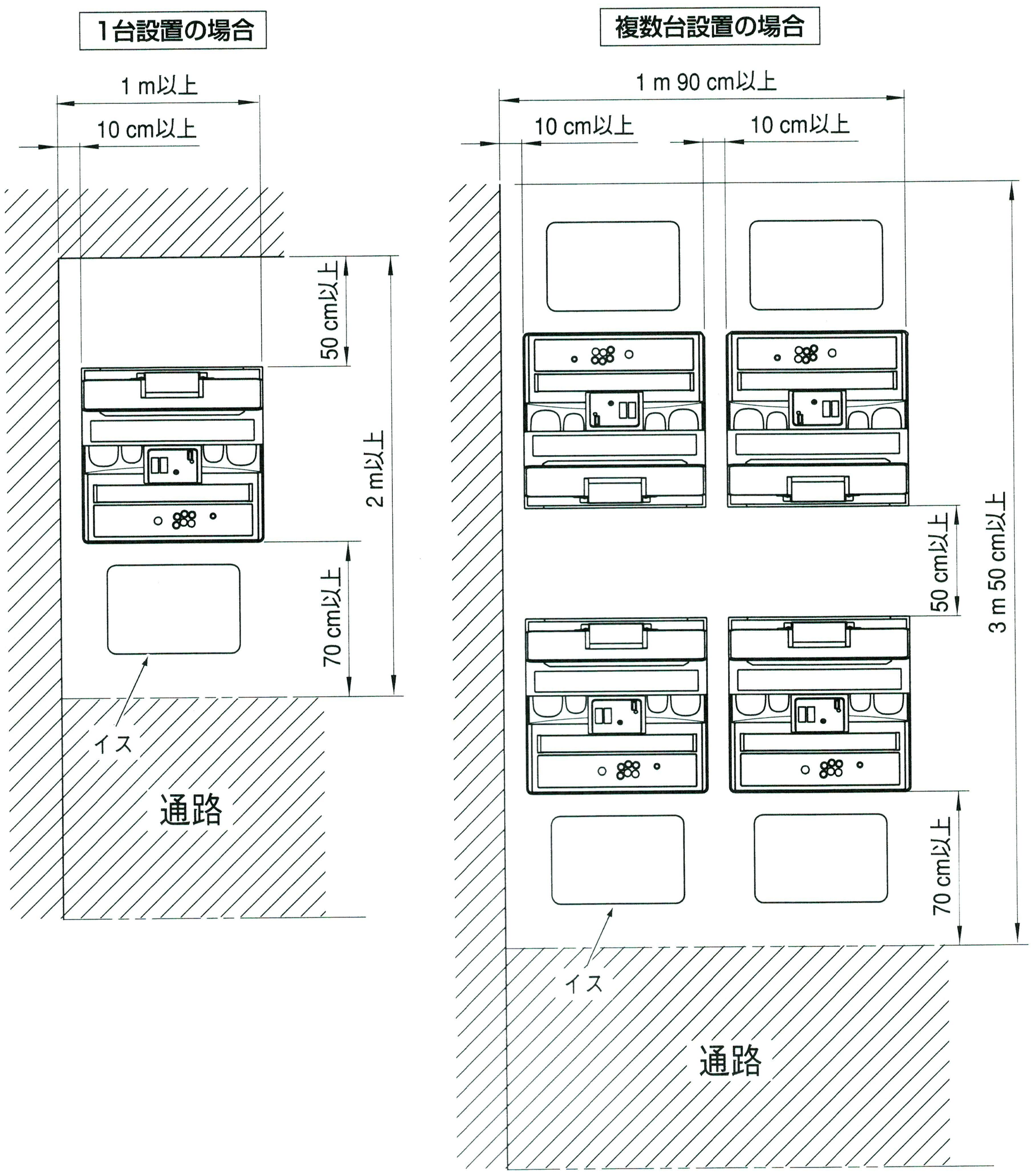

5-2　搬入経路（扉、通路など）の必要寸法

搬入経路は、本機の高さと横幅に対してある程度の余裕が必要です。
本機の出荷時のサイズは以下の通りです。（重量は全てゲームPCボードを含みません）

横幅（W）820　×奥行（D）800　×高さ（H）1730〔mm〕　重量　130kg

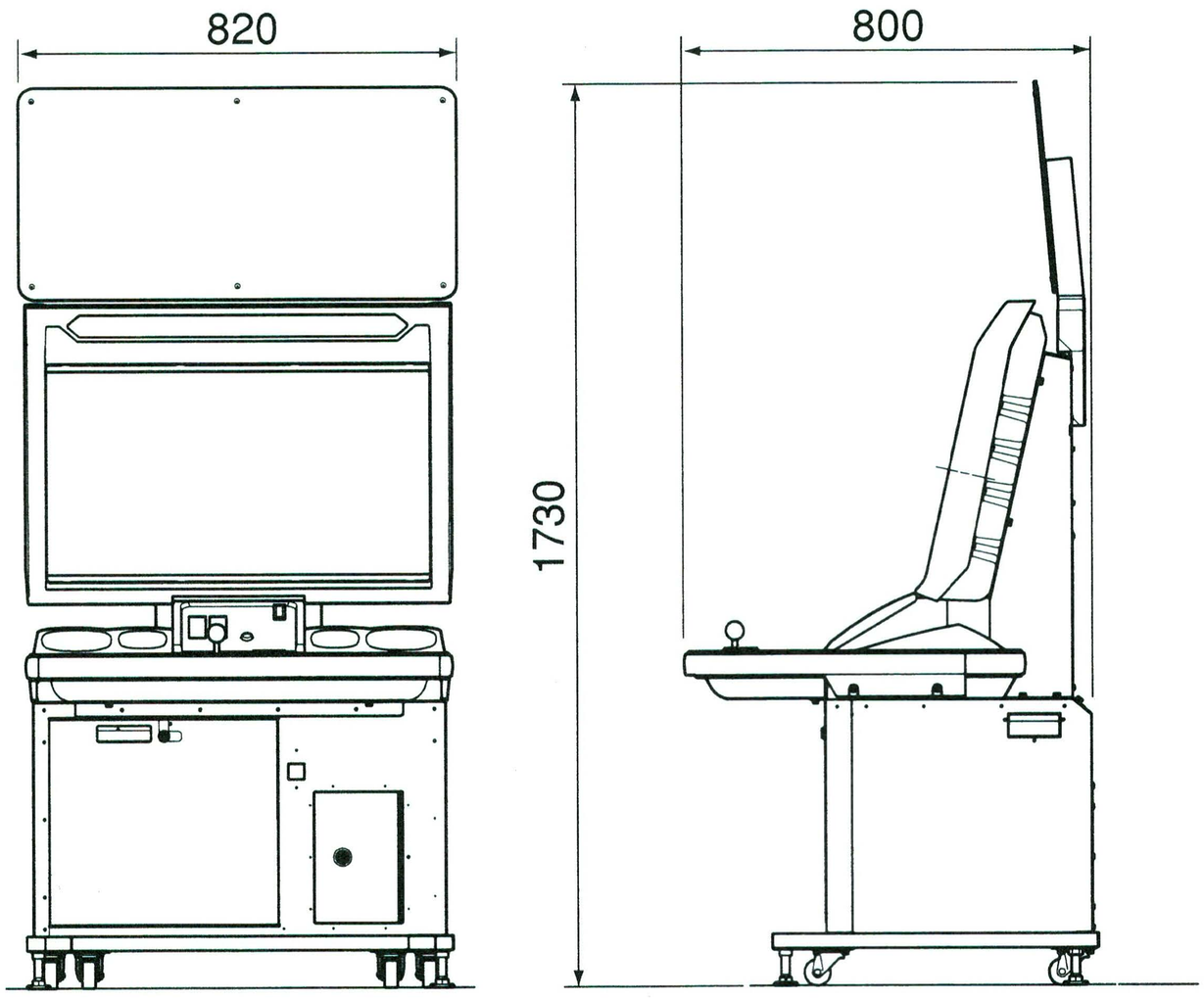

上記寸法を参考にして、無理なく搬入できることをあらかじめ確認してください。
さらに、本機は搬入経路の条件に合わせて以下のように分割できます。

※　分割の必要がない場合は、P-41の「8A-2　レベルアジャスターの調整」へ進んでください。

【分割時】

● キャビネットベースAssy
横幅（W）820×奥行（D）630×高さ（H）1,220〔mm〕　重量　83kg

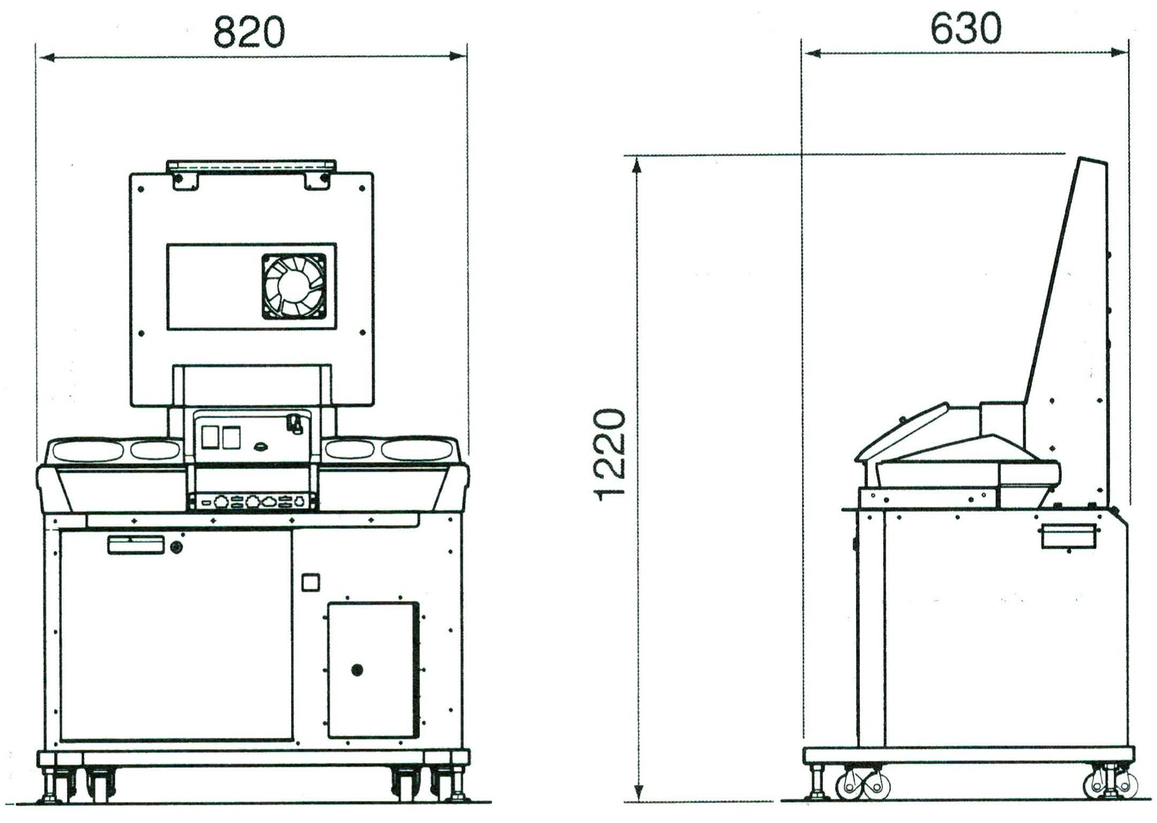

● コントロールパネルベース Assy
横幅（W） 820 ×奥行（D） 540 ×高さ（H） 100〔mm〕　　重量　14kg

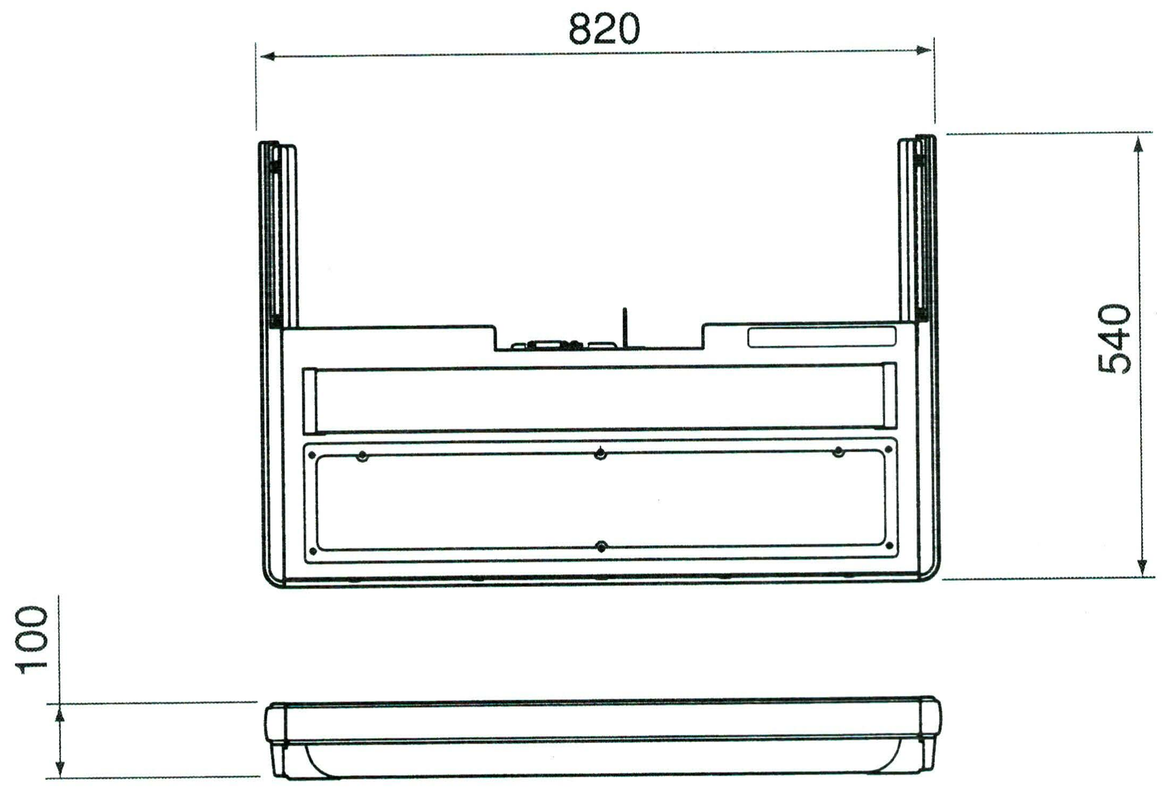

● モニター Assy
横幅（W） 820 ×奥行（D） 190 ×高さ（H） 610〔mm〕　　重量　25kg

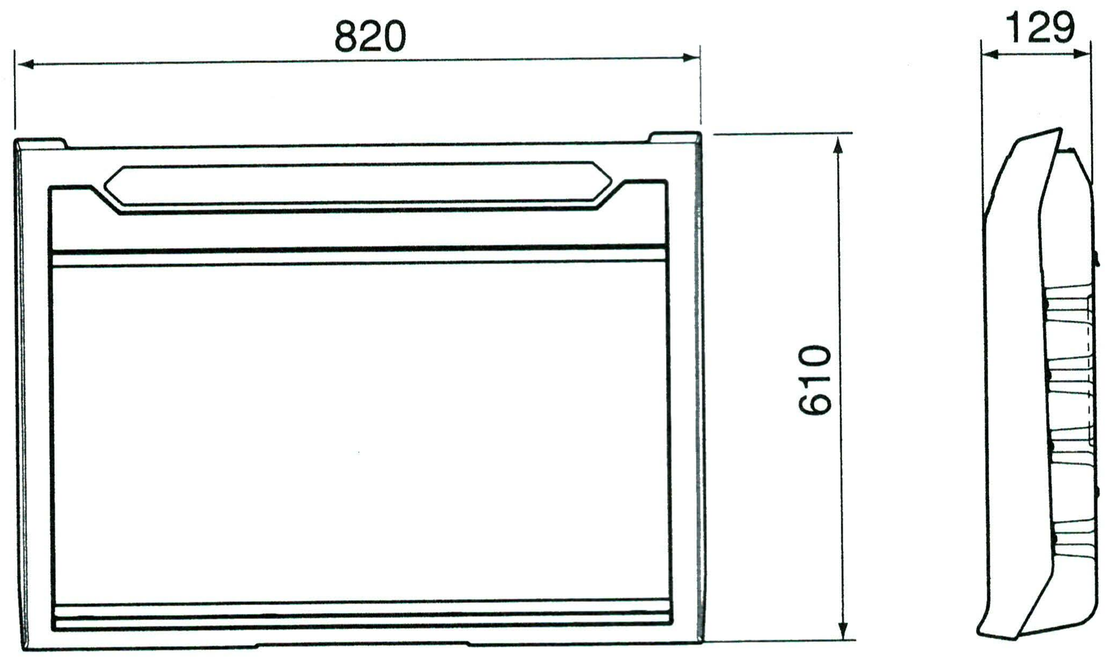

● サインボード
横幅（W） 820 ×奥行（D） 170 ×高さ（H） 650〔mm〕　　重量　9kg

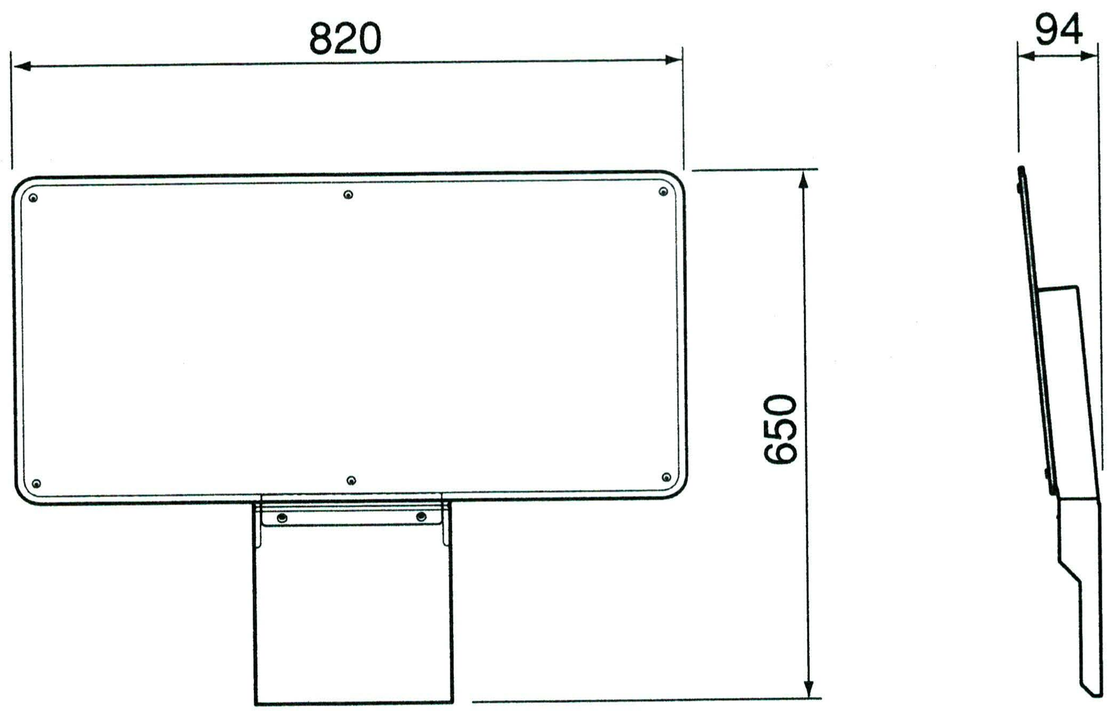

6. 移動・運搬

⚠ 警告

● 本機を斜面に放置しないでください。転倒や思わぬ事故の原因となります。

6-1　移動（フロア内）

お願い

● 本機に衝撃を与えないように、丁寧に運んでください。（液晶モニターは精密電子部品です）

● 短い距離を移動させるときも、必ずレベルアジャスターを一番上まで上げてください。（P-41 の「8A-2　レベルアジャスターの調整」を参照）

6-2　運搬

6-2-1　手運び（階段運搬時等）

⚠ 警告

- 本機の重量は130kgあります。
- 手運びするときは、必ずサインボードを取り外してください。（P-32の「8A-1-1　サインボードの取り外し」を参照）組み付けたまま手運びを行うと、思わぬ事故につながる恐れがあります。また、必要に応じて分割を行ってください。（P-13の「5-2　搬入経路（扉、通路など）の必要寸法」を参照）
- 手運びするときは、必ず下記の人数で行ってください。無理に運ぶと事故やケガの原因となります。

・本体（サインボード取り外し）（125kg）：5人以上
・サインボード（8kg）：1人以上

【本体分割時】

・キャビネットベースAssy（85kg）：4人以上
・コントロールベースAssy（14kg）：1人以上
・モニターAssy（25kg）：2人以上

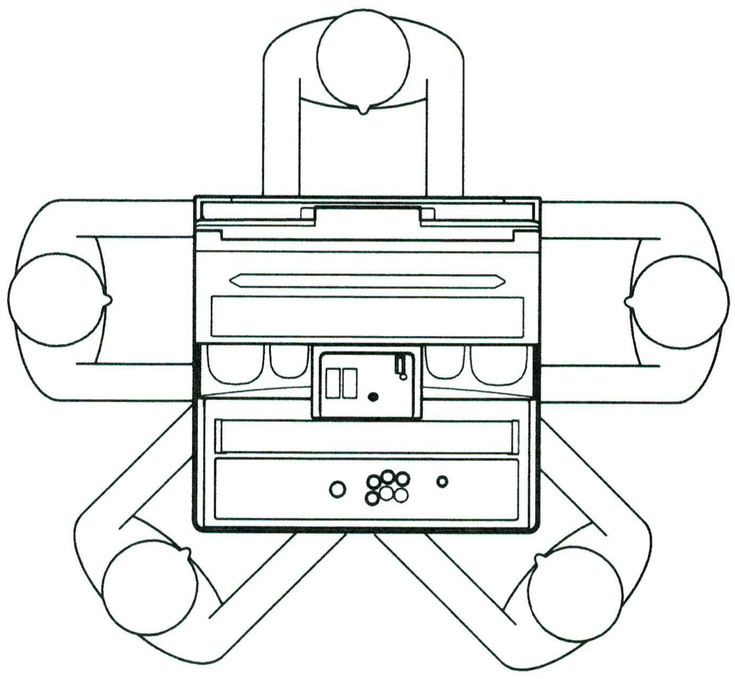

本体（サインボード取り外し）

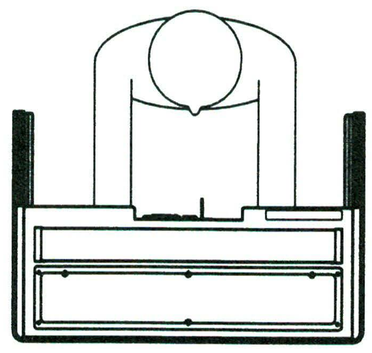

コントロールパネルベースAssy

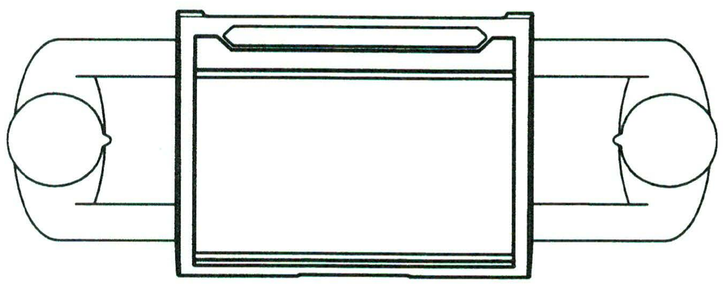

モニターAssy

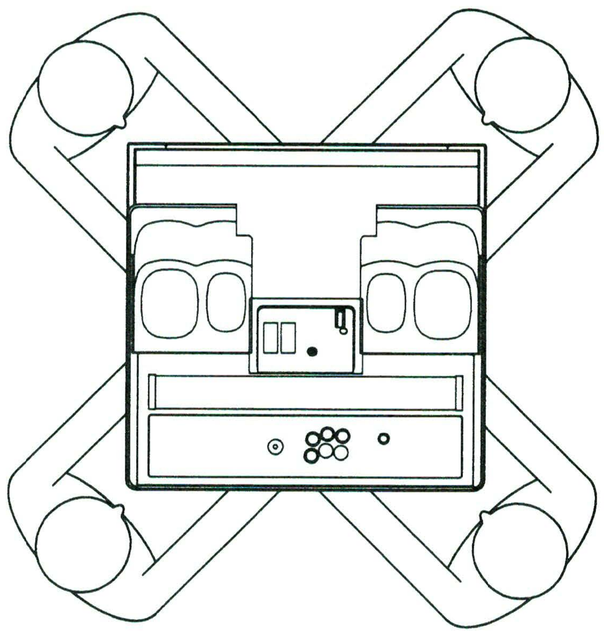

キャビネットベースAssy

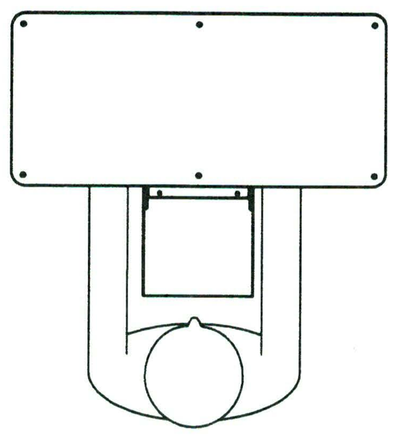

サインボードAssy

お願い

- 段差のあるところから降ろすときは、衝撃を与えないでください。
- 本機を破損することのないように、丁寧に運んでください。
- 必ずレベルアジャスターを一番上まで上げてください。
（P-41の「8A-2　レベルアジャスターの調整」を参照）

6-2-2　車両等への積み降ろし

⚠ 警告

● 本機をフォークリフトを使って移動・運搬する場合、フォークステッカーの位置を守ってください。フォークステッカーと違う位置に爪を入れると、バランスがくずれ、転倒や思わぬ事故の原因となります。

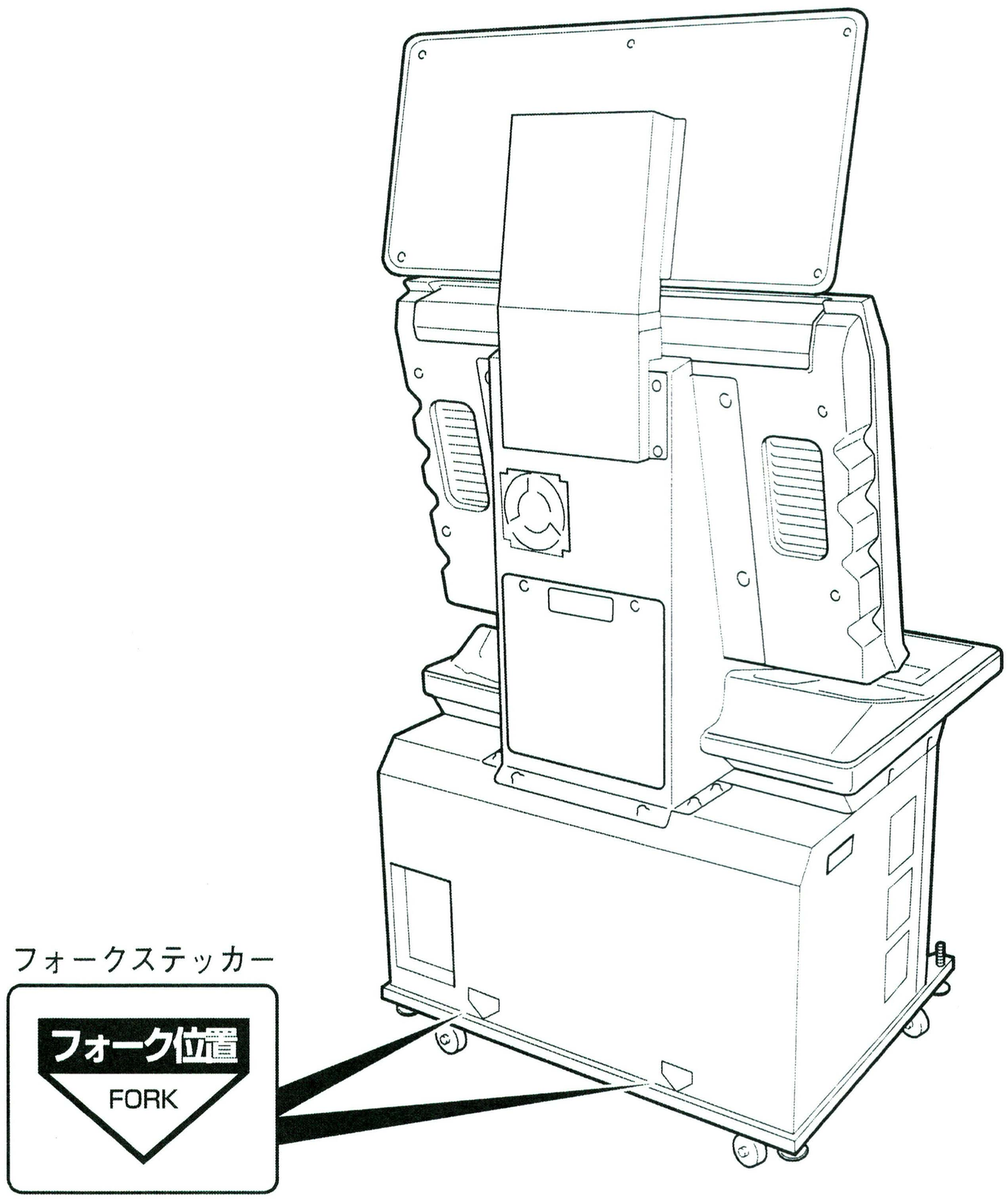

お願い

● 段差のあるところから降ろすときは、衝撃を与えないでください。
● 本機を破損することのないように、丁寧に運んでください。
● 必ずレベルアジャスターを一番上まで上げてください。
（P-41 の「8A-2　レベルアジャスターの調整」を参照）

6-2-3 車載運搬

⚠ 警告

● 本機を車両に積載して運搬するときは、車両運行中の加減速で動きだすことのないように、しっかり固定してください。固定しないと事故の原因となります。

お願い

● 段差のあるところから降ろすときは、衝撃を与えないでください。
● 本機を破損することがないように、丁寧に運んでください。
● ロープ掛けをするときは、以下の事項を守ってください。
・必ずロープを下の図に示した位置に掛けて固定してください。
・本機の表面を保護するため、荷台と本機の間に発泡スチロール等の緩衝材を入れてください。
・サインボードに風圧が加わると破損する恐れがあります。幌などの風よけが無い場合はサインボードを取り外してください。

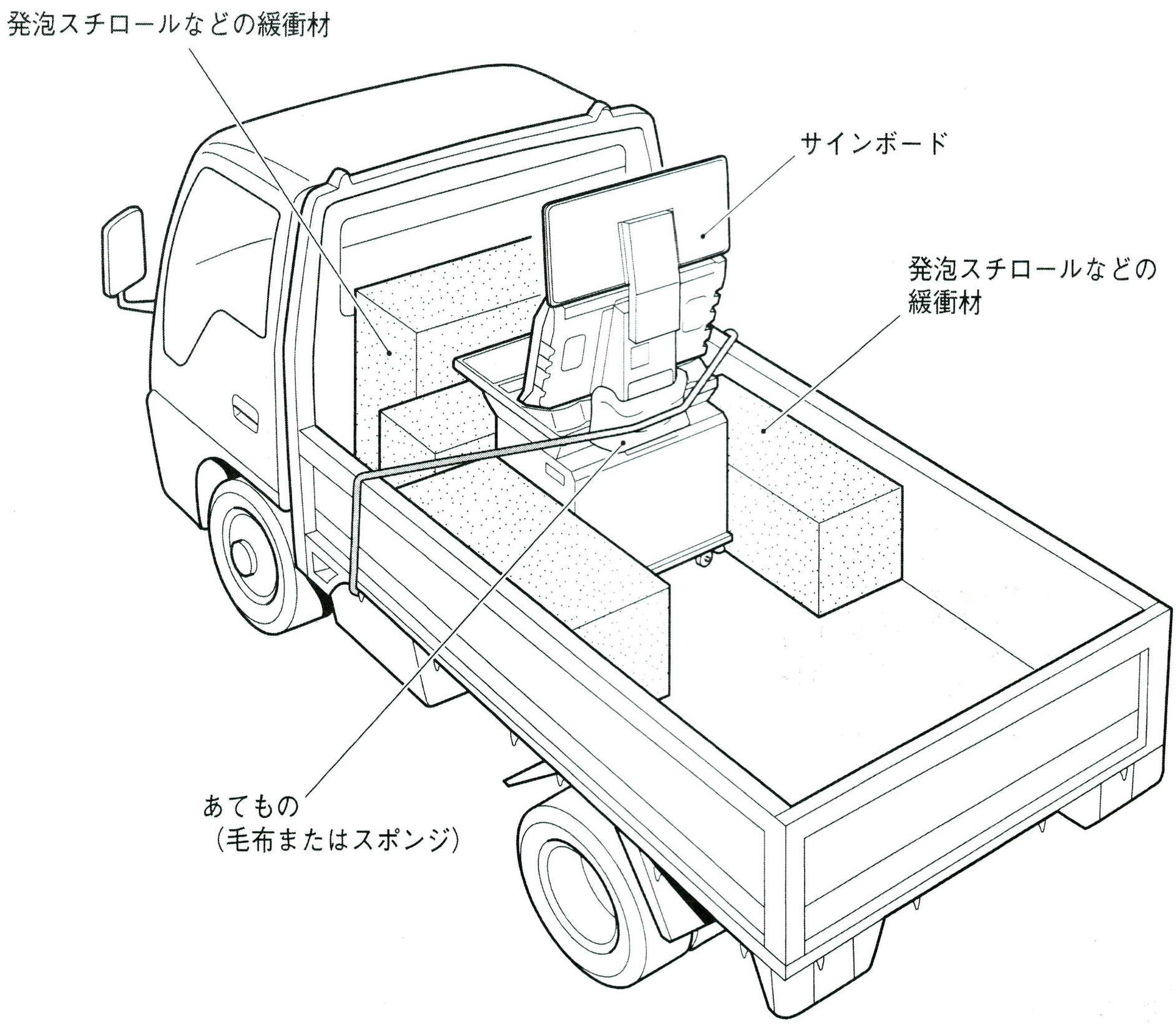

7. 運営

⚠警告

- 万一、異常が発生した場合には、ただちに電源スイッチをOFFにして運営を中止してください。その後必ず、コンセントから電源コードのプラグを抜いてください。異常を放置したまま運営すると、火災や事故の原因となります。
- 電源プラグにホコリがたまると火災の原因となりますので、定期的に点検してホコリを取り除いてください。
- 電源プラグはコンセントの奥まで確実に差し込んでください。接触が悪いと発熱し、火災やヤケドの原因となります。
- 本取扱説明書の説明、指定の手順（P-11の「5. 設置、搬入条件」を参照）に従って設置を行ったことを必ず確認してから、運営するようにしてください。正しく設置されていない場合、火災・感電・ケガ・故障等の原因となるおそれがあります。
- 警告表示は安全のため重要な注意事項が記載されております。以下のことを守ってください。（警告表示の貼付位置は、P-3の「1-4　本機に貼られている"警告表示"の説明」を参照）
  - ・本機に貼付されている警告表示は、十分読めるように設置場所、照明、汚れなどに注意してください。また他のゲーム機などによって隠れないようにしてください。
  - ・警告表示は、取り外したり、改変しないでください。
  - ・警告表示が著しく汚れたり、破損した場合は、新しい警告表示に貼り替えてください。警告表示のお求めについては、購入先または弊社までお問い合わせください。

  弊社の連絡先はP-92に記載されております。
- 本機を安全にご使用していただくために、本書記載の営業開始前点検（P-21の「7-3　営業開始前の点検」）、保守（P-53の「8B. 保守」）を必ず行ってください。これら点検、保守を怠ると思わぬ事故の原因となります。

7-1　プレイしてはいけない人

⚠警告

- プレイヤーの安全のため、次のいずれかに該当する人がプレイしないようご注意ください。事故の原因となります。
  - ・ストロボ等、光に敏感な人
  - ・本機に取り付けられている警告表示の内容に反する行為をする人

7-2 プレイする時の安全上の注意

⚠ 警告

- プレイヤーがゲームの映像や光の刺激で気分が悪くなった場合は、すぐにゲームを中断させ、休けいをとるよう対応をしてください。
- ごくまれに光の刺激やテレビゲームなどにより、けいれんや意識を失うなどの症状を起こす人がいます。そのような症状を起こされた方には、すぐに医師の診断を受けることを勧めてください。特にプレイヤーが小学生未満の場合は、必ず保護者が監視するよう指示してください。

7-3　営業開始前の点検

営業開始前に、以下の項目を点検してください。
異常がある場合は、P-54 の「8B-2　故障対策」を参照して対処してください。

7-3-1　安全上の点検（電源スイッチ ON 前）

⚠ 警告

● 運営前に以下の箇所を確認してください。事故やケガを防ぐため必要です。

（1）　警告表示が正常に読めるか。
（P-3 の「1-4　本機に貼られている"警告表示"の説明」を参照）
（2）　本機にガタつきがないように、レベルアジャスターが全て調整されているか。
（P-41 の「8A-2　レベルアジャスターの調整」を参照）
（3）　プレイゾーンが確保されているか。（P-12 の「5-1-2　プレイゾーン」を参照）
（4）　電源コード、LAN ケーブルにプレイヤーや他のお客様がつまずかない様に設置されているか。
（5）　モニター Assy を固定しているねじが緩んでいないか（P-38 の「8A-1-3　モニター Assy の取り外し」を参照）

以下項目は電源スイッチ ON 後に点検してください。異常が見つかった場合は、ただちに電源スイッチを OFF にして運営を中止してください。その後、コンセントから電源プラグを抜き購入先または弊社にご連絡ください。
弊社の連絡先は P-92 に記載されております。

（6）　電源コードの一部や、プラグが異常に熱くないか。
（7）　本機にさわるとビリビリと電気を感じないか。
（8）　こげくさい臭いがしたり、異常な音、振動がないか。
（9）　その他の異常、故障がないか。

7-3-2　機能上の点検（電源スイッチ ON 後）

（1）　音声確認。（各スピーカーから音が出ているか）
（P-24 の「7-4-3　調整用スイッチ」及び、各ゲームの取扱説明書を参照）
（2）　LED ライト PC ボードの確認。（ランプが点灯しているか）
（3）　映像確認。（液晶モニターが映るか）
（P-25 の「7-5　モニターの調整」を参照）
（4）　カードリーダライターは正常か。（各ゲームの取扱説明書を参照）
（5）　通信は 正常か。（各ゲーム、またはゲーム PC ボード、通信キットの取扱説明書を参照）

7-4　電源スイッチと調整スイッチの説明

7-4-1　電源スイッチをONにする

1 コードボックスAssyにあるメイン電源スイッチをONにします。

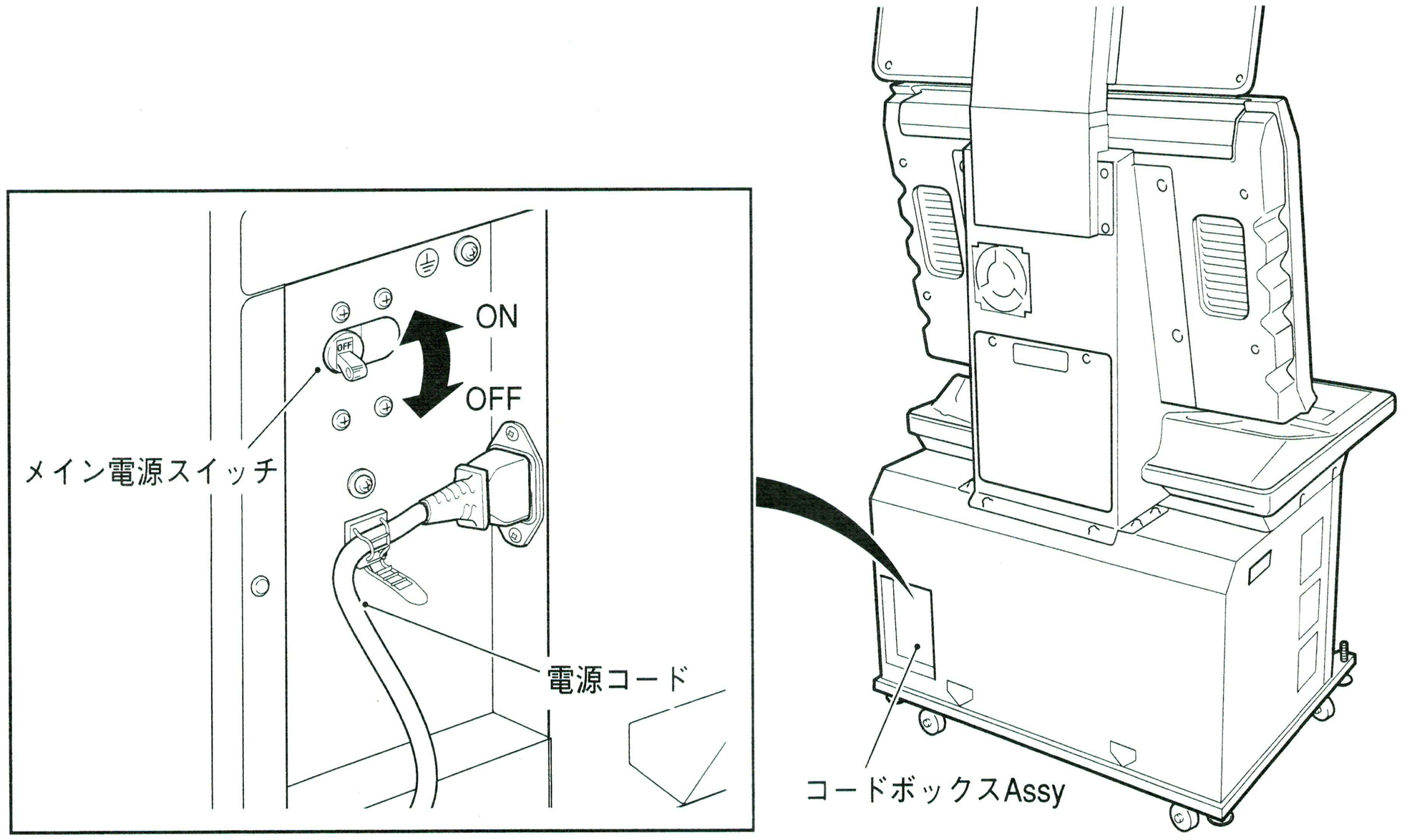

2 正面に回って、（＋）トラスねじ（M4×20）を取り外し、付属のメンテナンス用鍵でメンテナンスドアを開きます。
（P-46の「8A-5-2　サブ電源スイッチ」を参照）

3 サブ電源スイッチをONにします。

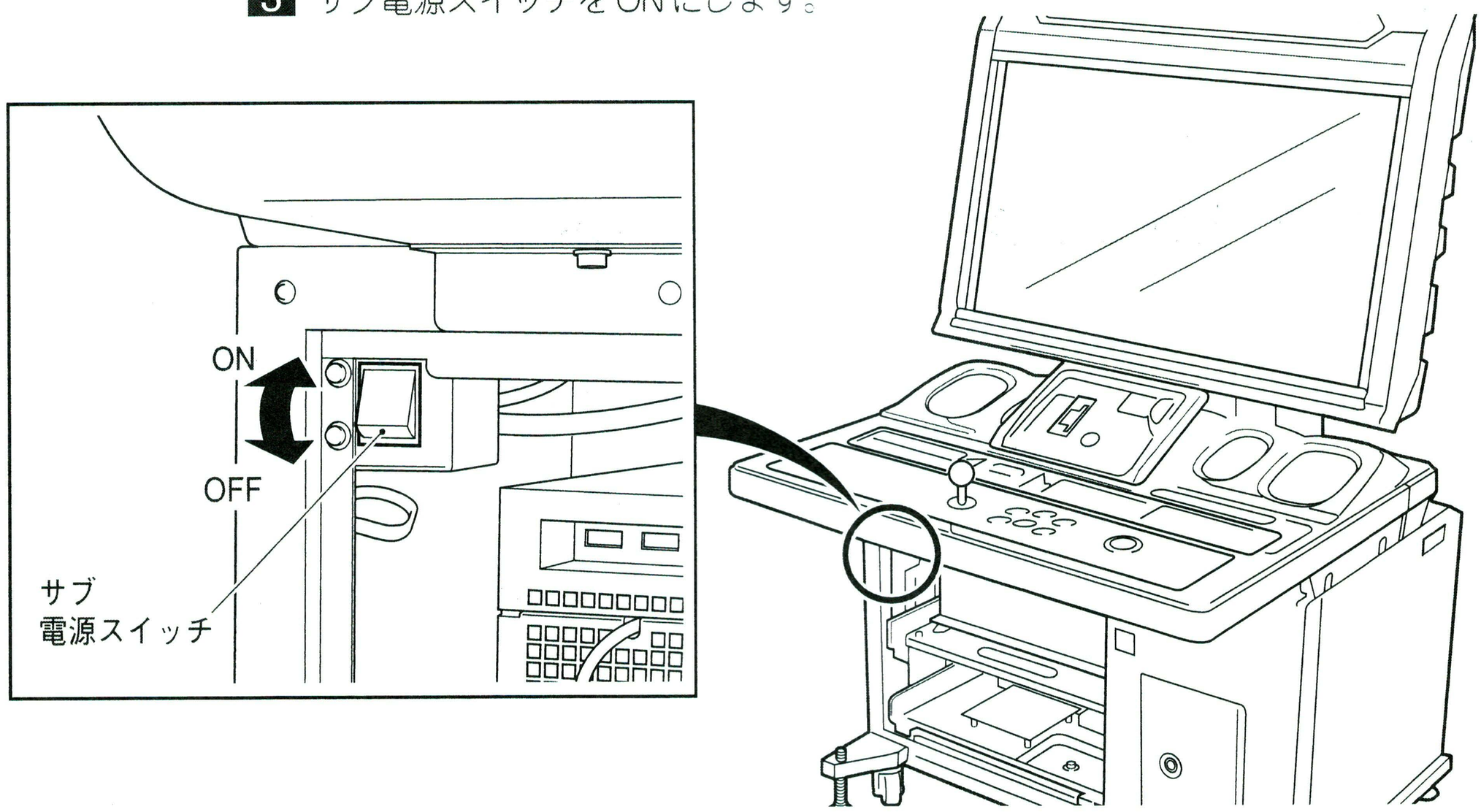

7-4-2 オペレーションパネルの開閉

1 メンテナンス用鍵でオペレーションパネルカバーを開きます。開き切るとロックされます。

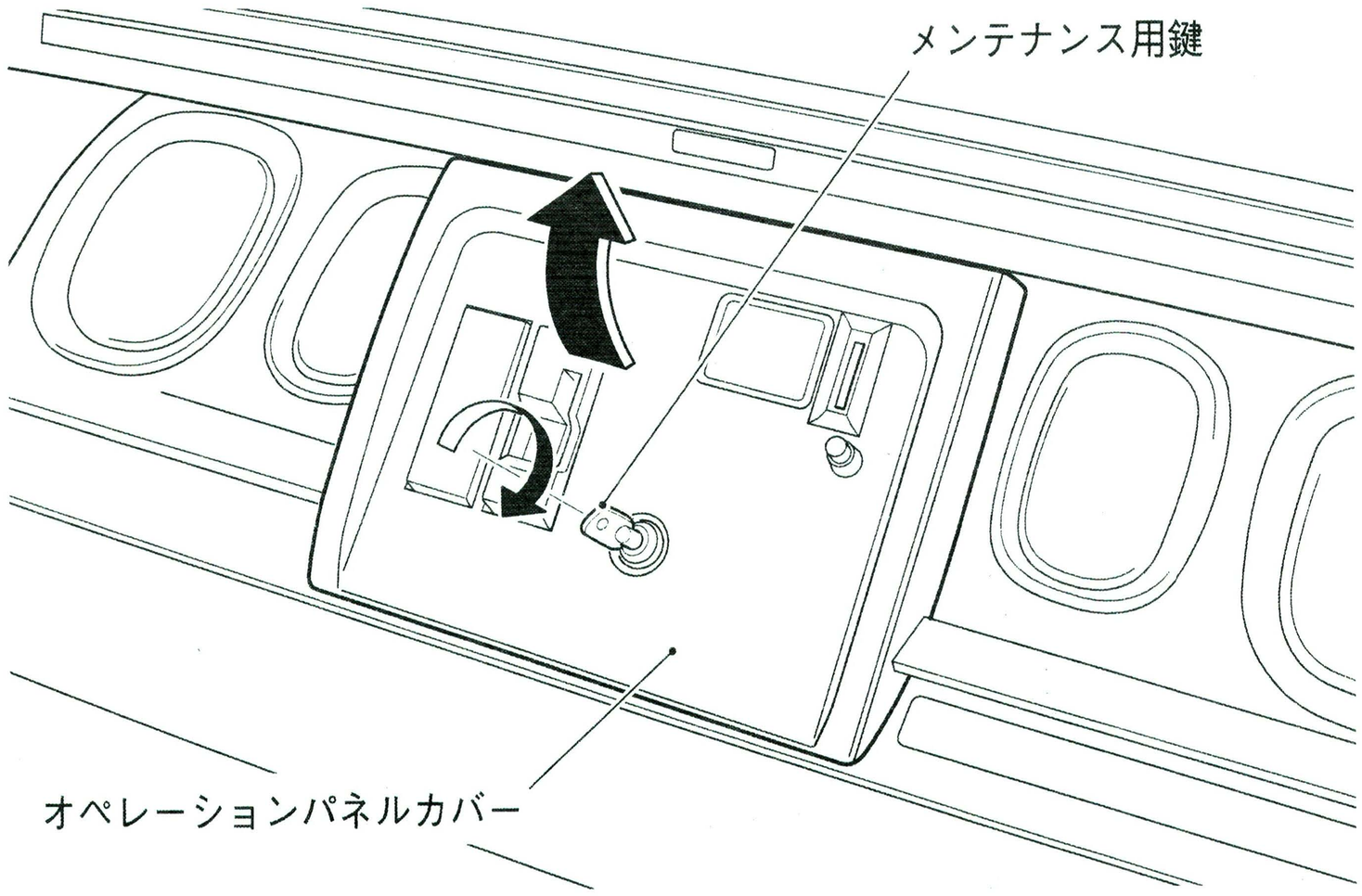

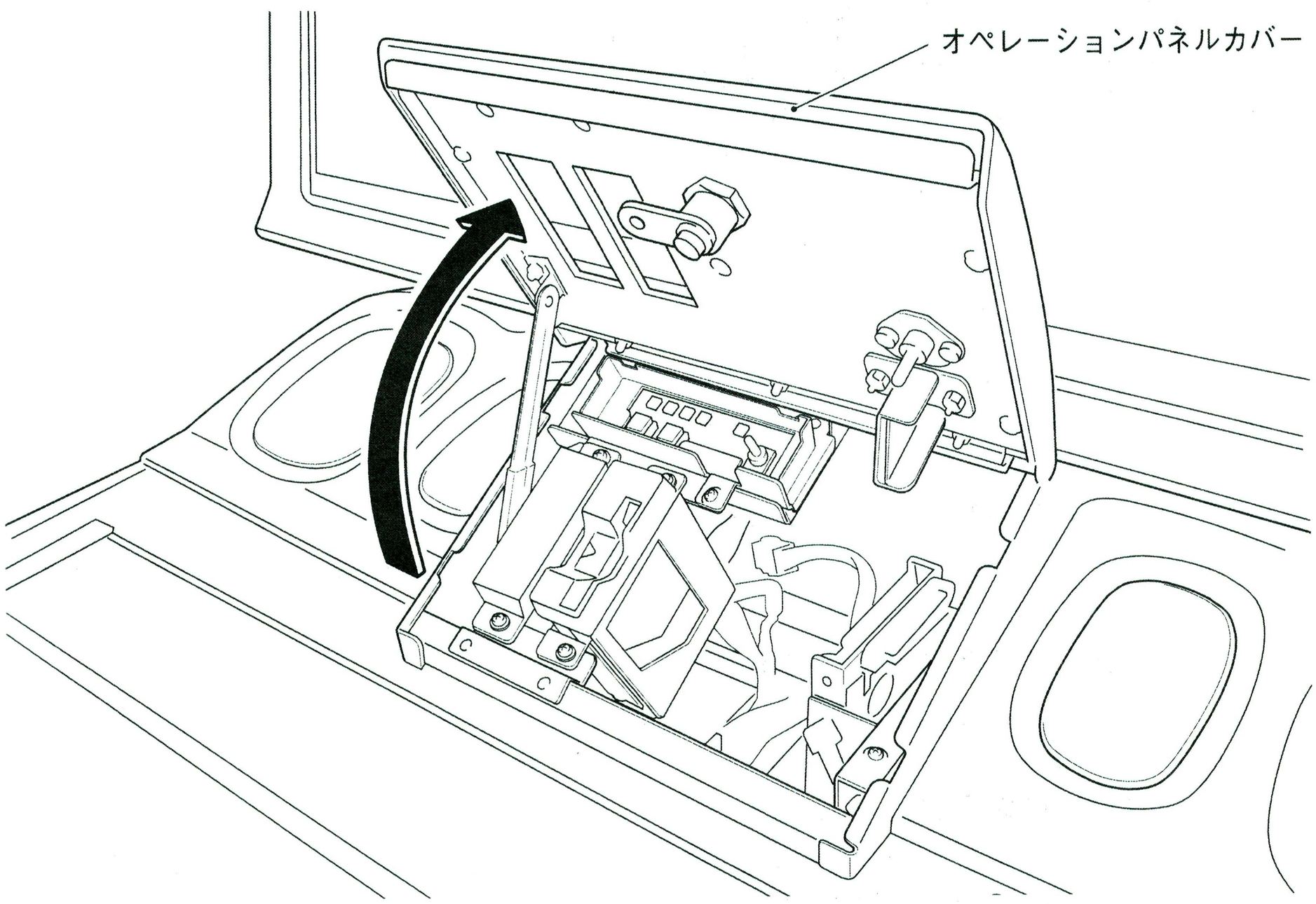

2 オペレーションパネルカバーは、開く方向へもう一度動かすとロックが外れて閉じることが出来ます。

7-4-3　調整用スイッチ

オペレーションパネルカバーをメンテナンス手順で開けると調整スイッチがあります。

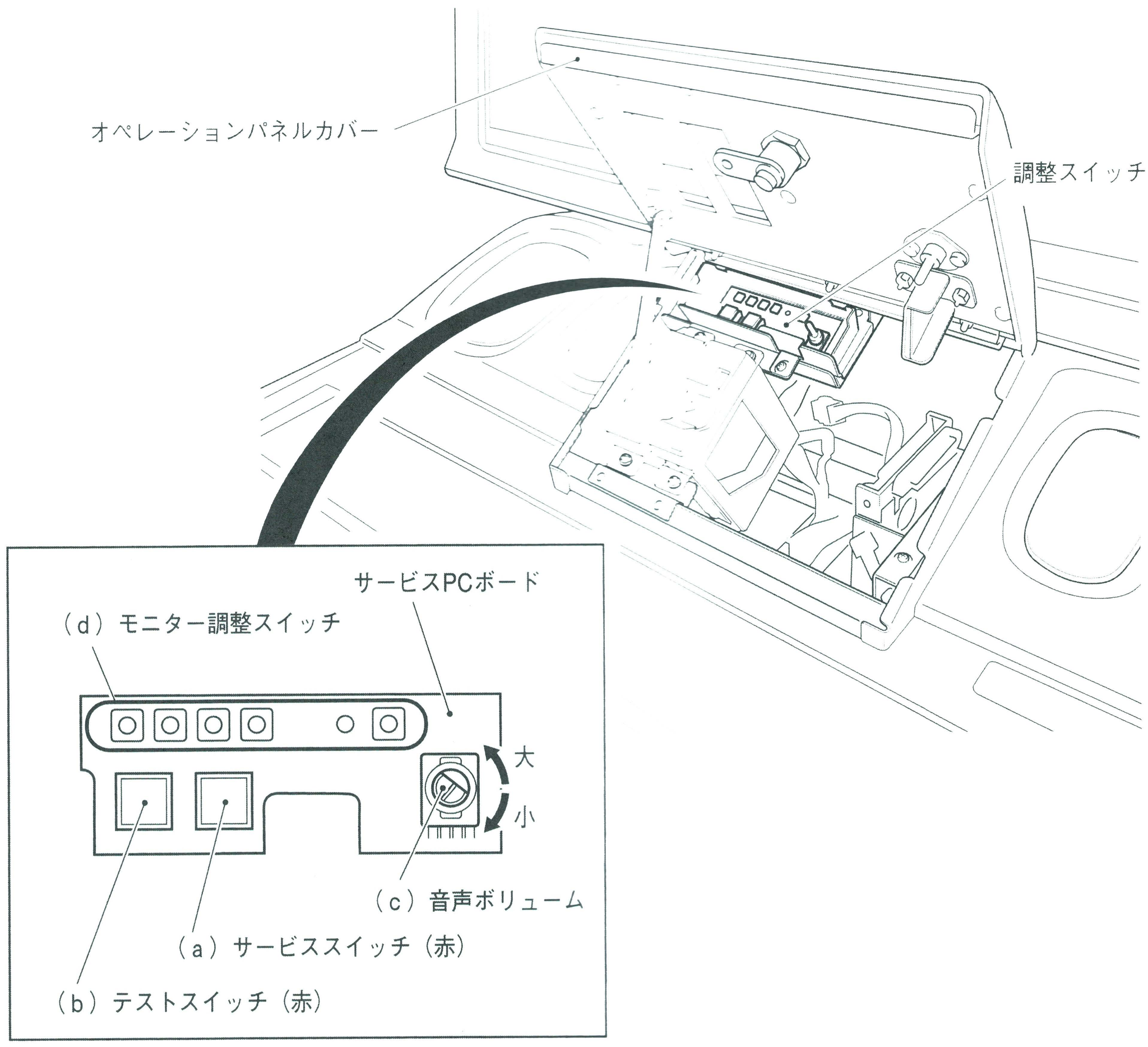

（a）サービススイッチ（赤）

このスイッチを押すと、コインカウンターを作動させずにクレジット数を増やせます。

（b）テストスイッチ（赤）

ゲーム画面でこのスイッチを押すとテストモードになります。テストモードでこのスイッチを押すとゲーム画面に戻ります。

（c）音声ボリューム

スピーカーの音量を調整します。（右に回すと音量が大きくなります）

（d）モニター調整スイッチ

モニターの調整にのみ使用します。

※　テストモードに入った後の操作は、コントロールパネル上のボタン及びレバー等で行います。くわしくはゲームの取扱説明書を参照してください。

7-5　モニターの調整

モニター調整スイッチを使用して行います。

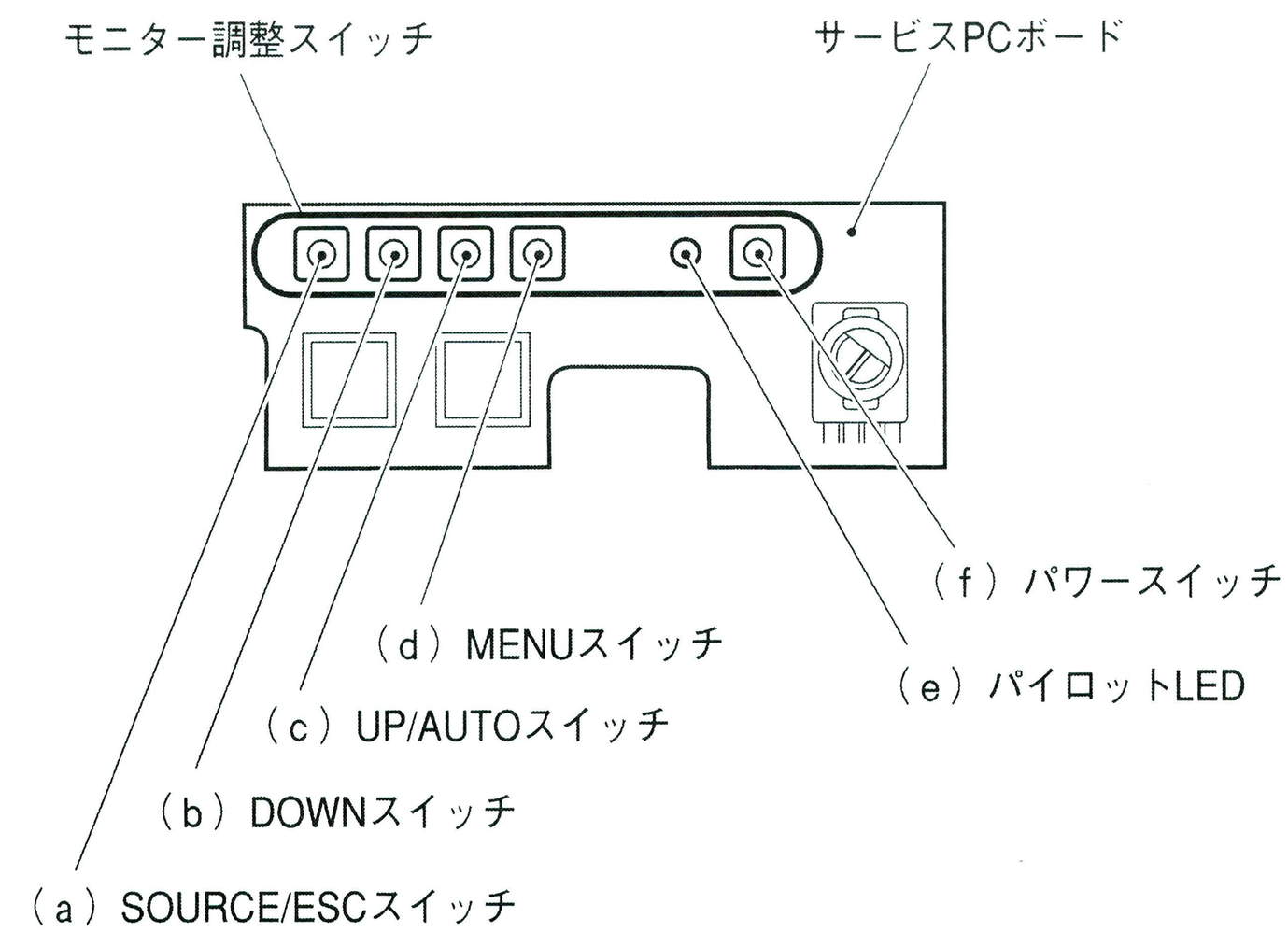

（a）SEOURCE/ESC スイッチ

OSD 表示時：OSD を終了します。OSD 非表示時：入力ソースを切り替えます。

（b）DOWN スイッチ

OSD 表示時：項目の選択に使用します。

（c）UP/AUTO スイッチ

OSD 表示時：項目の選択に使用します。OSD 非表示時：映像がアナログ入力のときは位置、フェーズ＆クロックを自動調整します。

（d）MENU スイッチ

OSD を表示します。

（e）パイロット LED

モニターの電源が、OFF の表示を行います。

（f）パワースイッチ

モニターの電源が、OFF を切り替えます。

OSD 操作説明

- Menu ボタンを押して OSD を開始します。
- CH up または CH down ボタンをクリックし、調整する機能を選択します。
- Menu ボタンをクリックし、調整する機能にアクセスします。
- Vol up または Vol down ボタンをクリックし、現在の設定を変更します。
- OSD メニューを終了する場合、または前のアクションに戻る場合は、Esc ボタンをクリックします。変更は自動的に保存されます。
- 上記の動作を繰り返し、その他の機能の設定も変更できます。

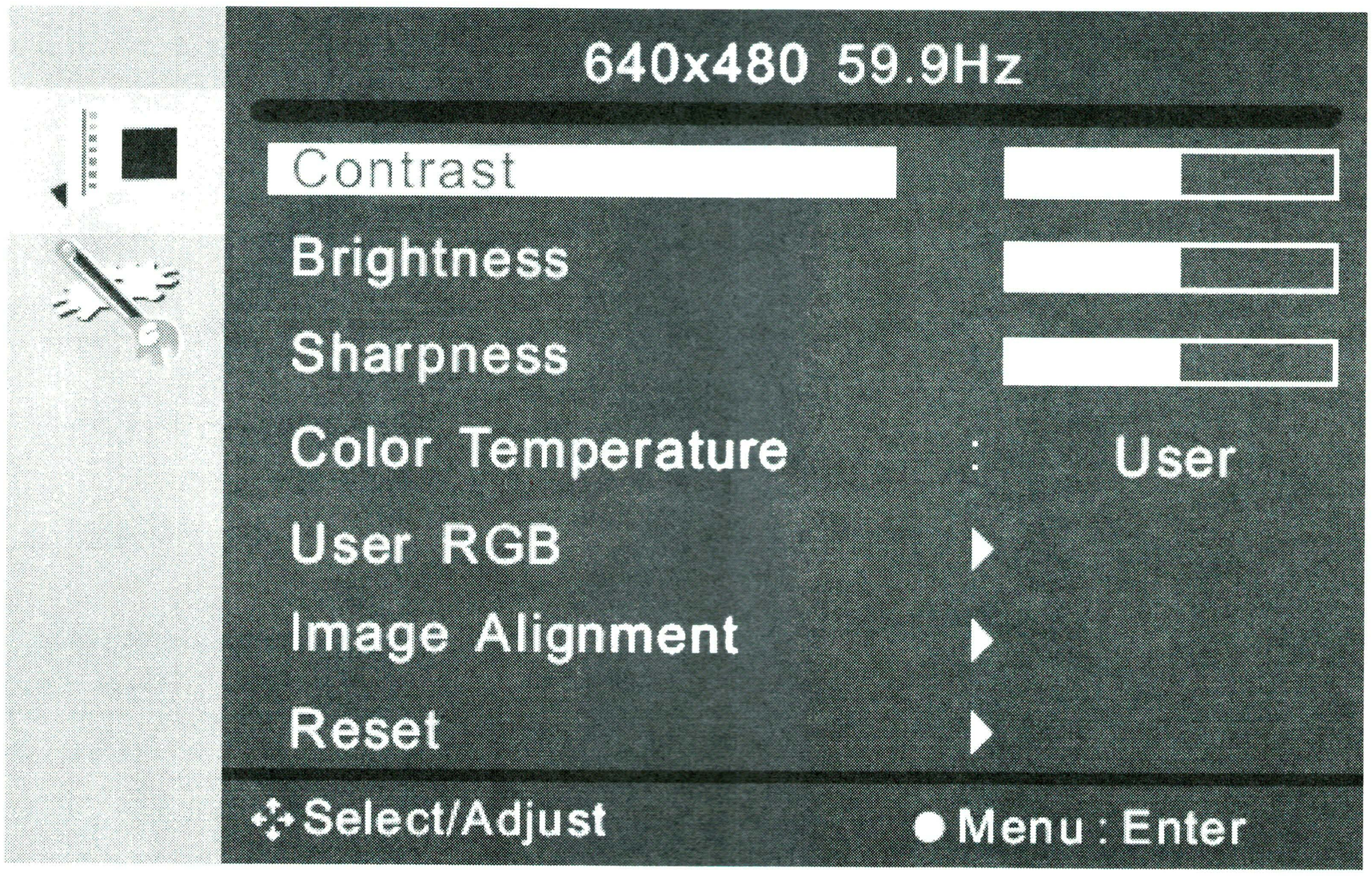

＊ 画面調整中に押しボタンを押さずにいると OSD 画面が数秒で消えます。
＊ OSD 画面が消えた時、変更された画面データがセーブされます。
＊ メニュー画面中は電源を切らないでください。データ保存が出来ない事があります。
＊ 映像がアナログ入力で、画面サイズや表示位置が適切でない場合は、OSD 非表示にしてモニター調整スイッチの「UP/AUTO」スイッチを押してください。画面が自動調整されます。

映像の調整

モード	機能説明		範囲	プリセット値
画像設定	コントラスト	画像のコントラストを調整	0～100	52
	輝度	画面の輝度を調整	0～100	49
	画像精度	画像の精度を調整	0～100	50
	色調整	ユーザー/6500/7500/9300		User
	ユーザRGB	設定赤・緑・青のゲインを調整	0～255	R=255 G=235 B=225
機能制御	画像表示位置	位置／水平＆垂直		By VGA Timing
		フェーズ		By VGA Timing
		水平サイズ		By VGA Timing
		垂直サイズ		By VGA Timing
	* リセット	工場出荷設定に戻す		
	オートカラー	画面カラーを自動調整		
	言語	OSC の説明言語を変更 英語/仏語/独語/イタリア語/スペイン語/ 中国語(台湾/中国)		英語
	入力ソース	入力ソースを変更　VGA/DVI		DVI
	OSD タイマー	Off/0s/10s/20s/30s/40s/50s/60s		10s
	画面表示比率	16:9 / 4:3		16:9

注）＊リセットをかけた時、「画面設定」モードのみ工場出荷設定値に戻ります。

1．画質設定

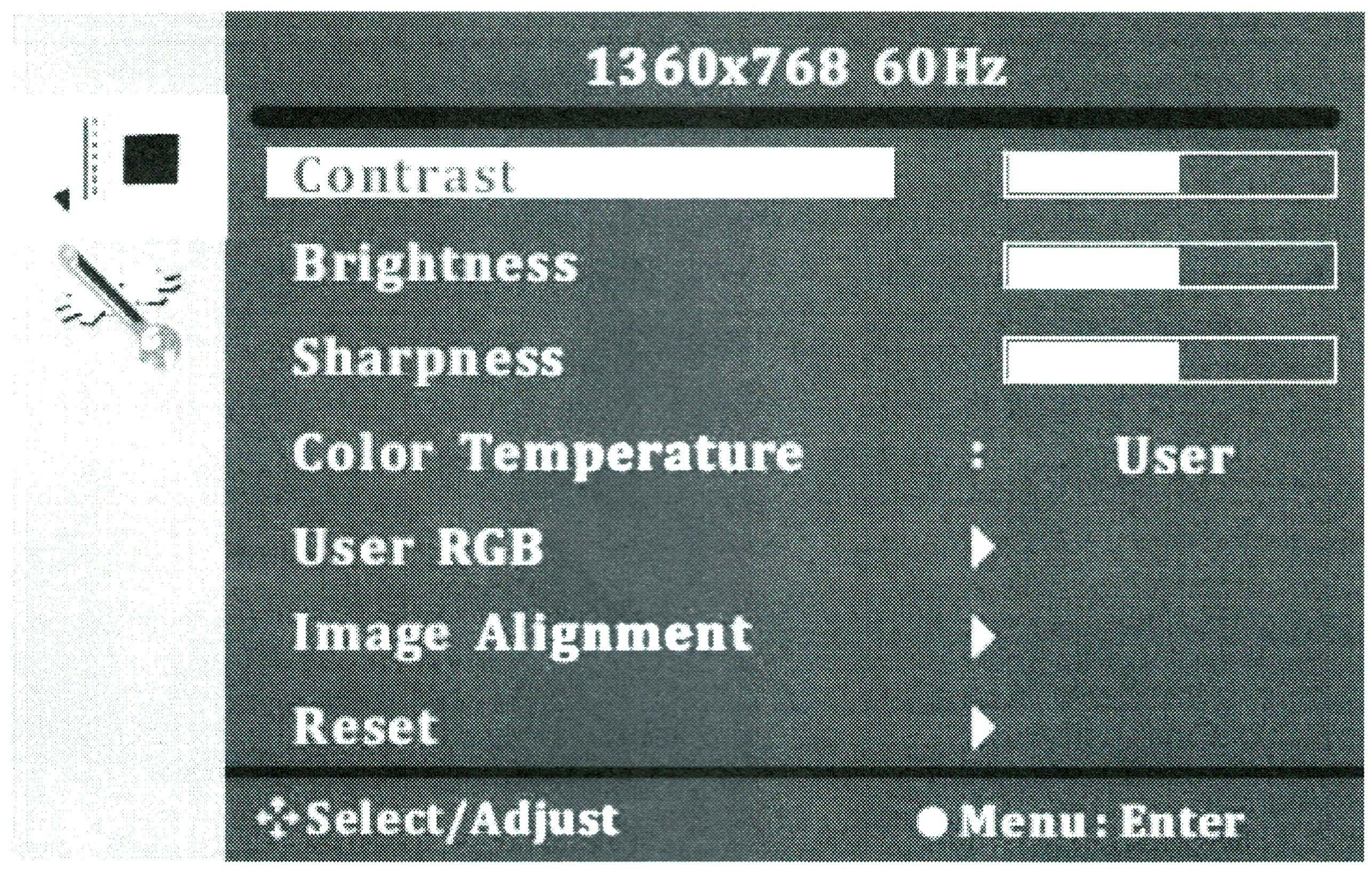

1） コントラスト /Contrast
操作手順　MENU → MENU → MENU → UP/DOWN
調整値幅　0～１００

2） ブライト /Brightness
操作手順　MENU → MENU → DOWN → MENU → UP/DOWN
調整値幅　0～１００

3） シャープネス /Sharpness
操作手順　MENU → MENU → DOWN x 2 → MENUvUP/DOWN
調整値幅　0～１００

4） カラー形態 /Color Temperature
操作手順　MENU → MENU → DOWN x 3 → MENU → UP/DOWN
機能　USER/6500k/7500k/9300k を選択

5） User RGB
操作手順　MENU → MENU → DOWN x 4 → MENU → UP/DOWN
下図の画面より Red/Green/Blue を選択
→ MENU → UP/DOWN　Red/Green/Blue 各々調整する

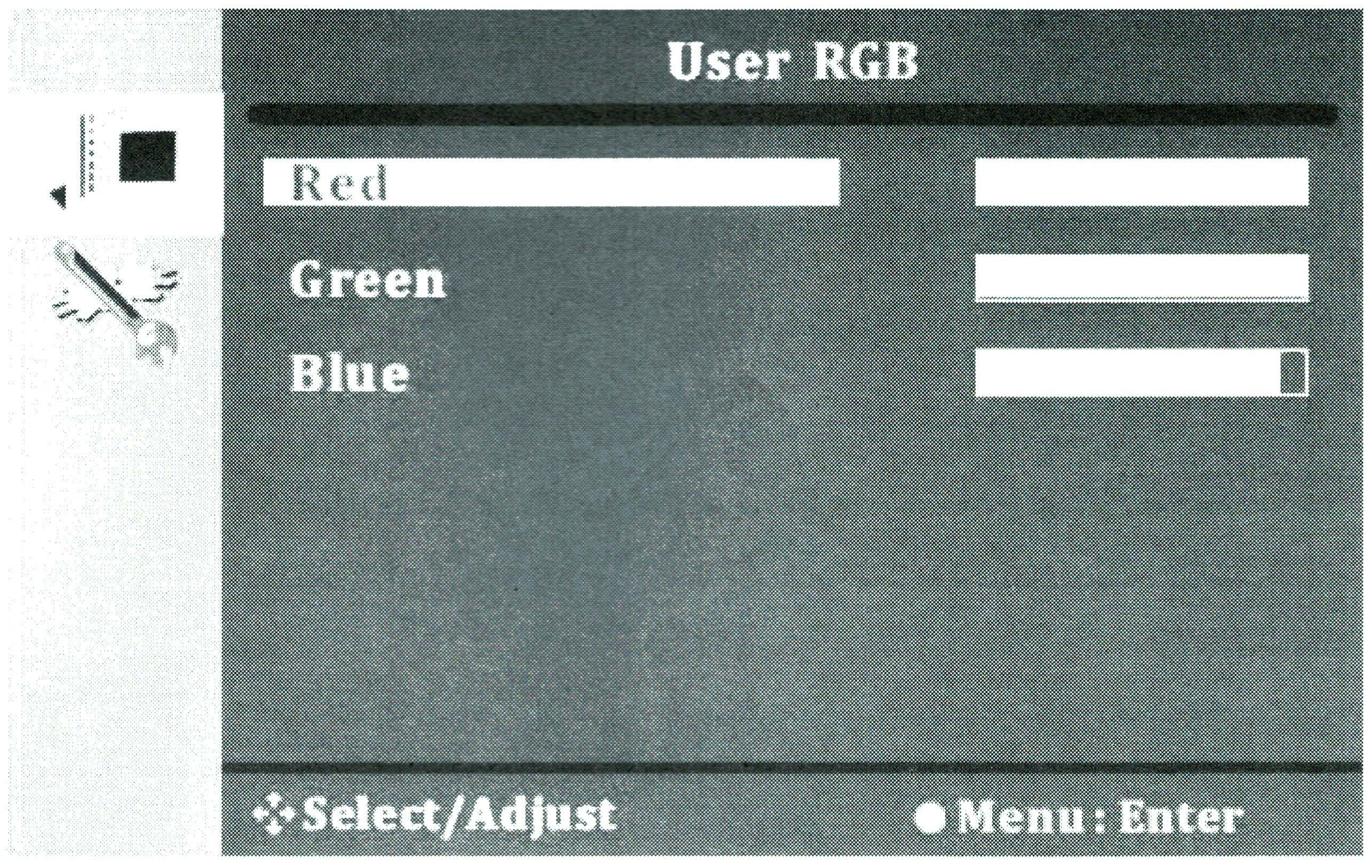

6） 画面位置設定 /Image Allgnment
操作手順　MENU → MENU → DOWN x 5 → MENU
機能

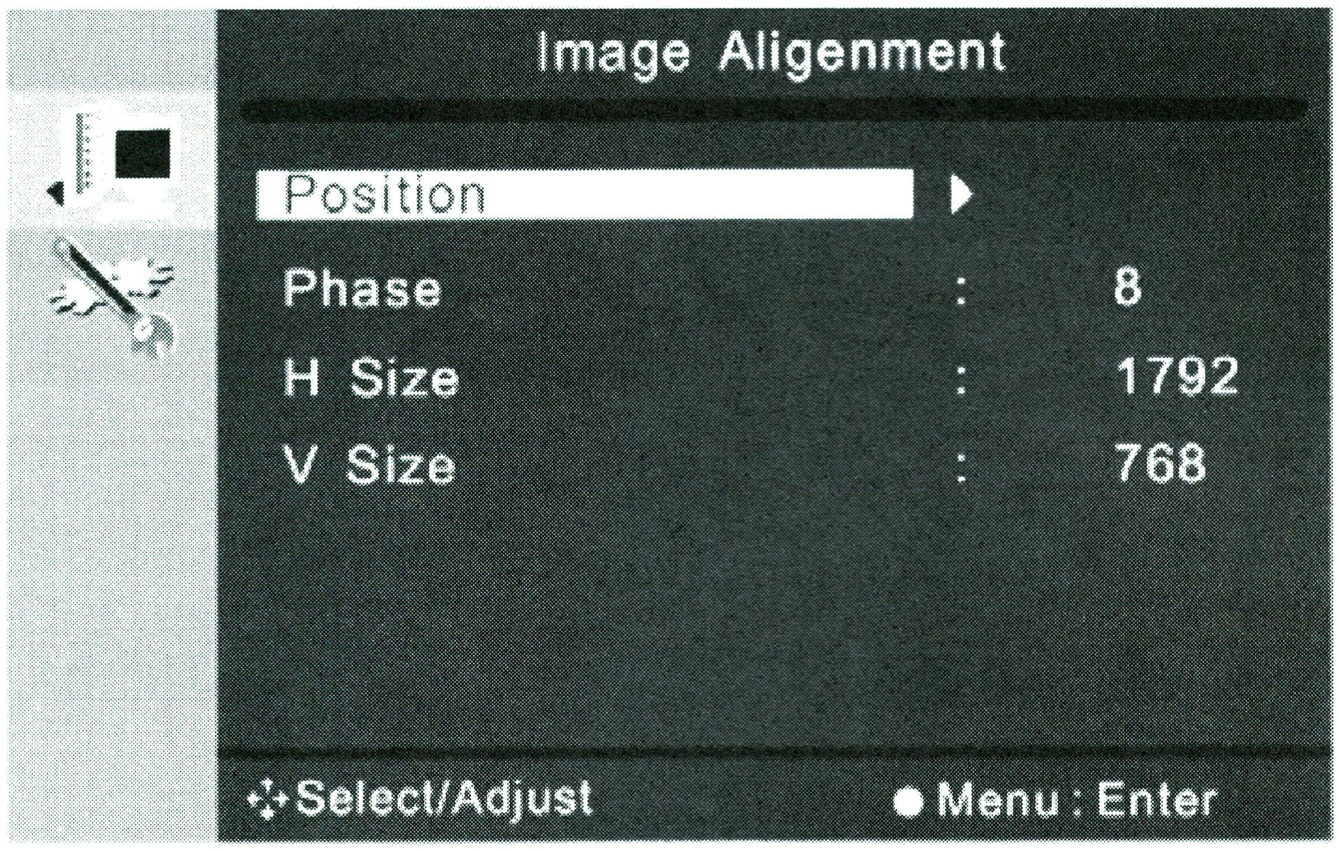

① 位置調整 /Position
操作手順　MENU → DOWN → MENU（下図参照）
→ MENU（X/Y の方向設定） → UP/DOWN（X/Y 各々の位置調整）

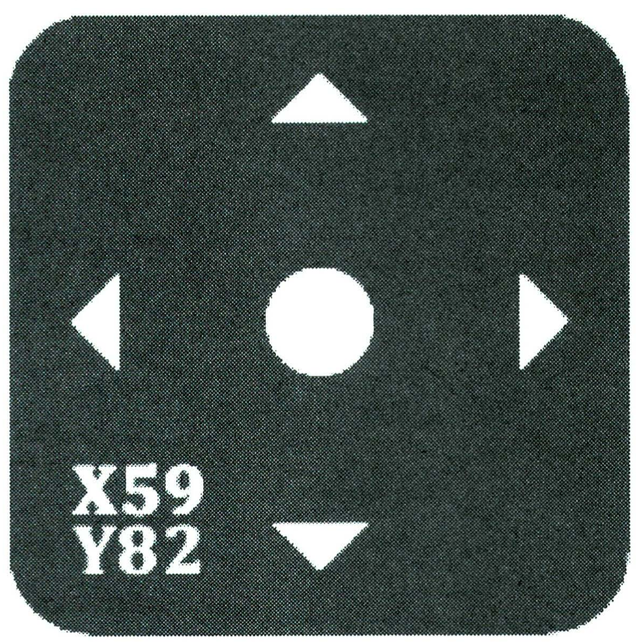

② フェーズ /Phase
操作手順　MENU → DOWNx2 → MENU → UP/DOWN
調整値幅　0 ～ 63

③ 水平サイズ /H-Size
操作手順　MENU → DOWNx3 → MENU → UP/DOWN
調整値幅　入力映像信号によって変化

④ 垂直サイズ /V-Size
操作手順　MENU → DOWNx4 → MENU → UP/DOWN
調整値幅　入力映像信号によって変化

7） リセット/Reset
操作手順　MENU → MENU → DOWNx6 → MENU → MENU

2. その他設定

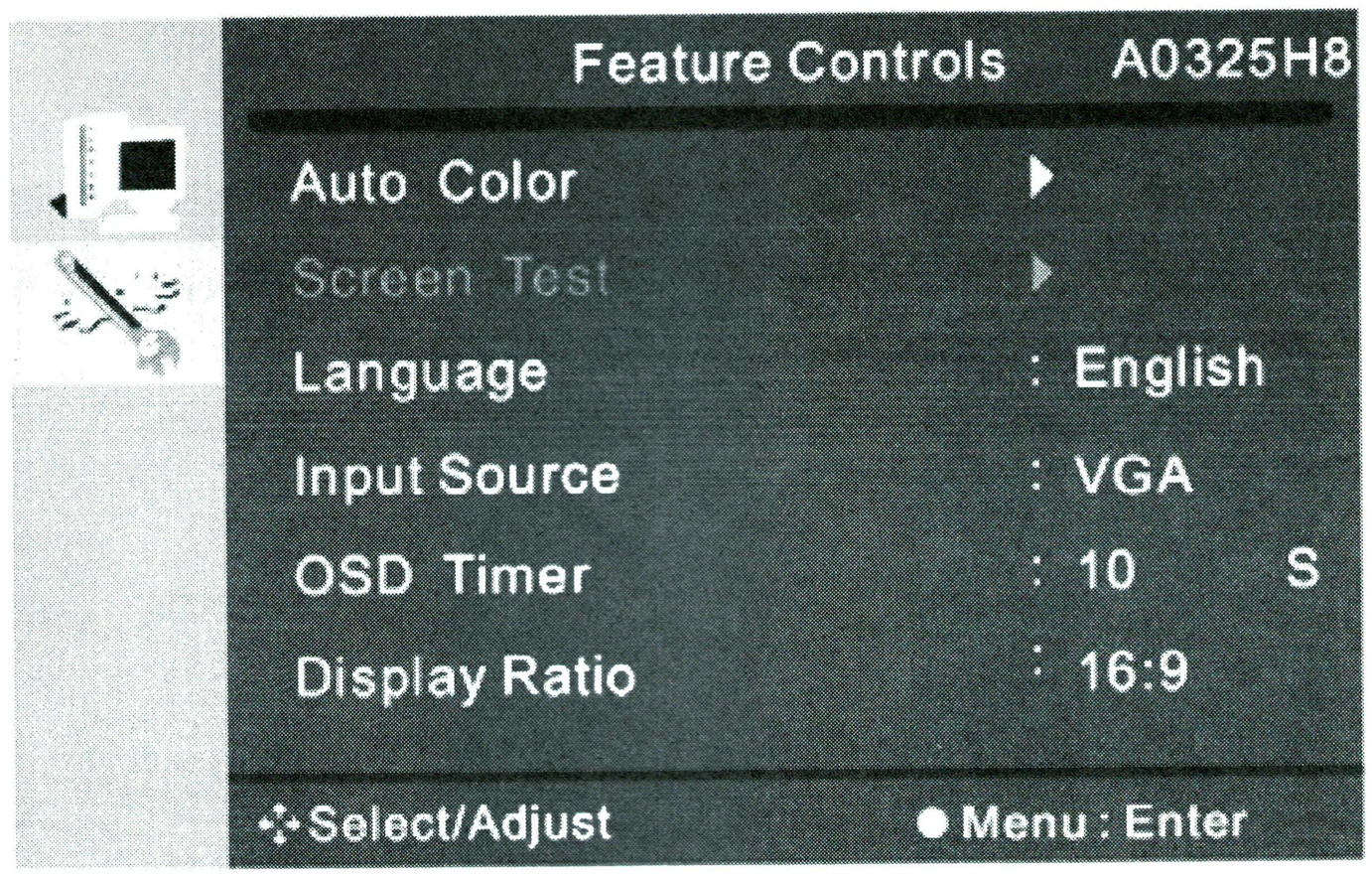

1） 自動カラー調整 /Auto Color
操作手順　MENU → UP → MENU → MENU → MENU
画面の色合いが自動調整されます。

2） 言語 /Language
操作手順　MENU → UP → MENU → DOWN → MENU → UP/DOWN
機能　英語・仏語・独語・イタリア語・スペイン語・中国語

3） 入力ソース /Input Source
操作手順　MENU → UP → MENU → DOWNx2 → MENU → UP/DOWN
機能　PC(VGA)/DVI 信号の切替

4） OSD タイマー /OSD Timer
操作手順　MENU → UP → MENU → DOWNx3 → MENU → UP/DOWN
機能　Off/0s/10/20/30/40/50/60s OSD 表示時間の切替

5） 画面表示比率
操作手順　MENU → UP → MENU → DOWNx4 → MENU → UP/DOWN
機能　16:9 / 4:3 の画面表示比率の切替
注）この切替を行った際は必ず本機の電源を入れ直してください。

☆ 各設定終了後は”ESC”キーを押して OSD 画面を抜けてください。その時新しい設定データがセーブ

7-6 カードリーダ Assy のロック解除

カードリーダ Assy に IC カードを挿入して、出てこなくなった場合は、次の手順で、カードリーダ Assy のロックを解除して IC カードを取り出してください。

⚠ 警告

- **作業者や他の人が感電や事故、ケガをしないように、及び電気回路破損防止のため、必ずメイン電源スイッチを OFF にしてから行ってください。**

1 本機のメイン電源スイッチを OFF にします。(P-46 の「8A-5　電源スイッチの位置と ON の方法」を参照)

2 メンテナンス用鍵でオペレーションパネルカバーを開きます。(P-23 の「7-4-2 オペレーションパネルの開閉」を参照)

3 カードリーダ Assy の上面のレバーを、マイナスドライバーなどの工具で押し下げてください。ロックされたカードが排出されます。

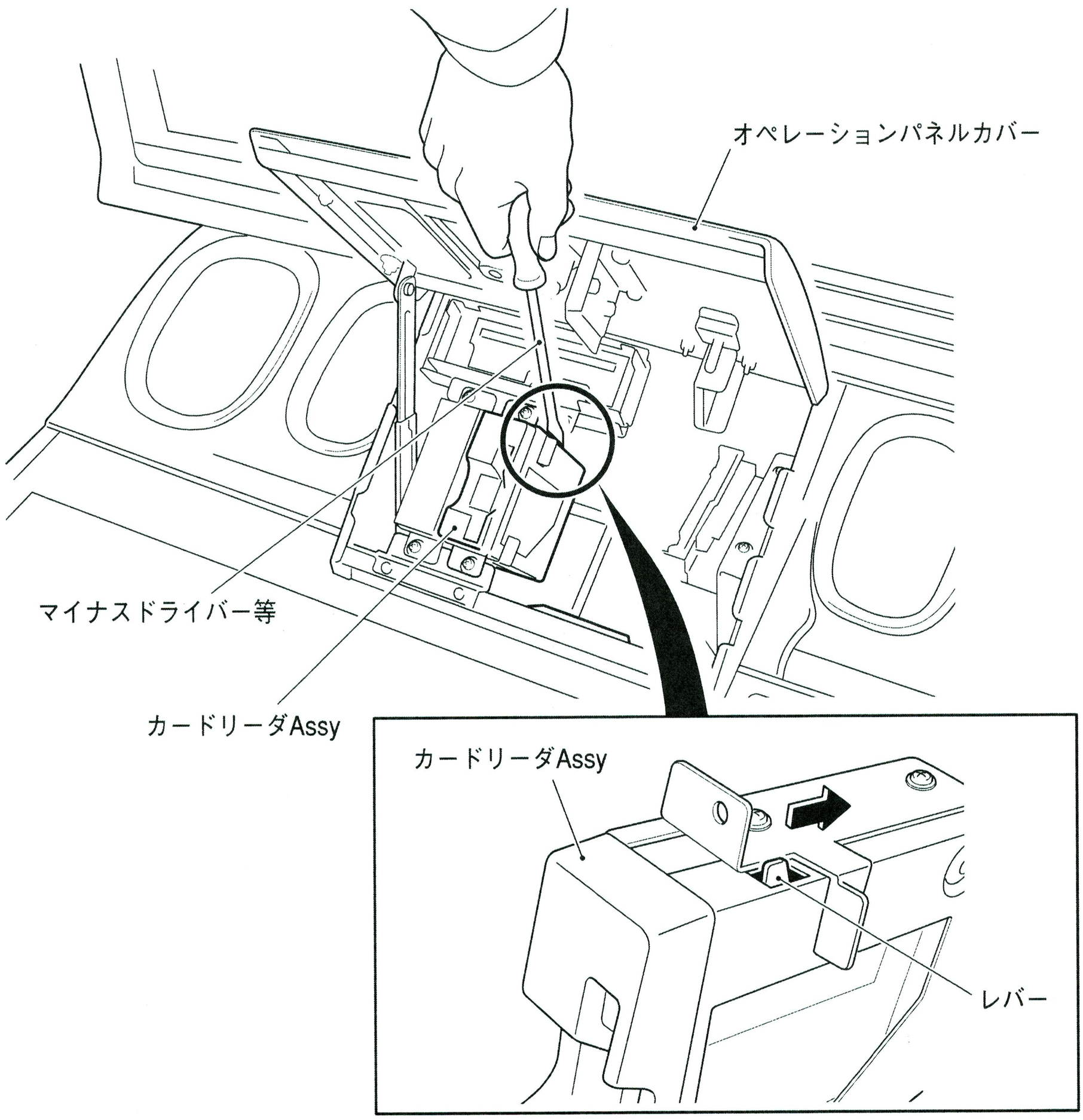

8A. 設置組立

8A-1 分割

8A-1-1 サインボードの取り外し

※ 分割の必要のない場合は、P-41 の「8A-2 レベルアジャスターの調整
ください。

1 トルクスボルト（M5 × 12）2本を外して、サインボードAssyを上に
て取り外します。

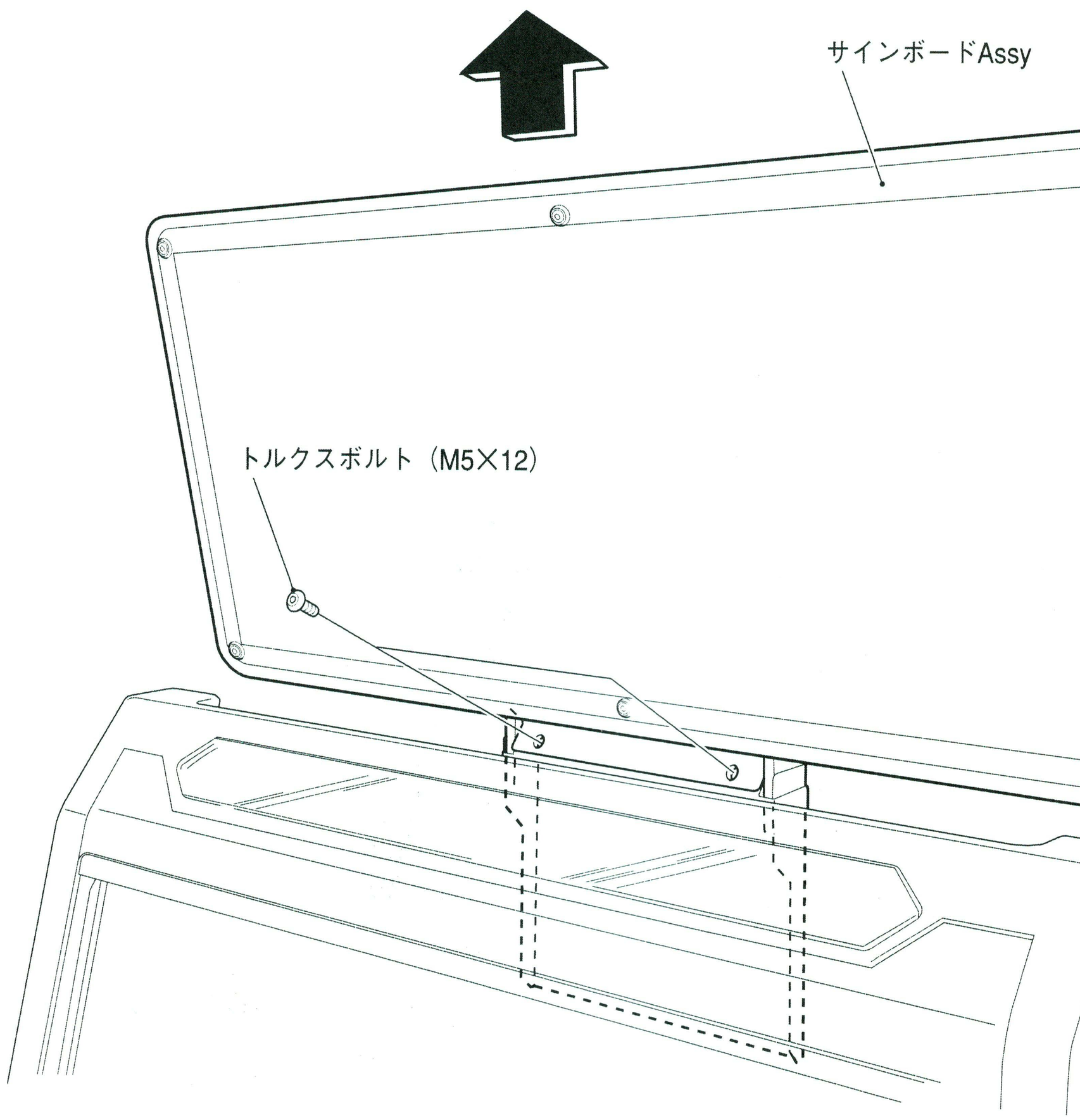

2 取り付けは逆の手順で行います。

8A-1-2　コントロールパネルベース Assy の取り外し

⚠ 警告

● 指などをはさむ恐れがありますので、コンパネフロントカバーを閉める際は必ずストッパプレートが一番右端までスライドさせた状態にして、ゆっくりと閉めてください。

※ 分割の必要のない場合は、P-41 の「8A-2　レベルアジャスターの調整」へ進んでください。

1 付属のメンテナンス用鍵でオペレーションパネルカバーを開きます。開き切るとロックされます。

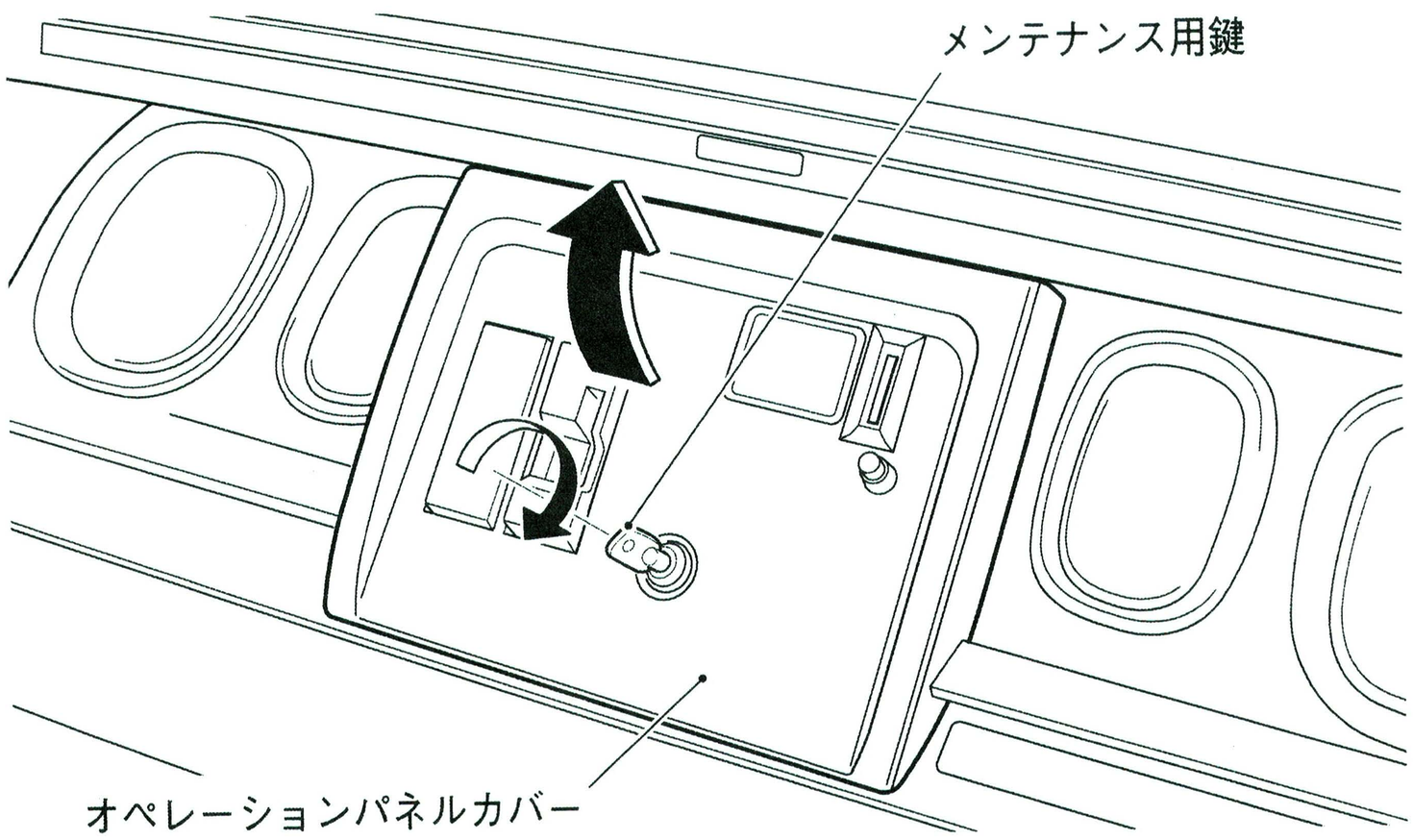

2 ストッパプレートを右端までスライドさせる（①）と、コンパネフロントカバーが少し持ち上がります（②）。コンパネフロントカバーを持ち上げて開きます（③）。

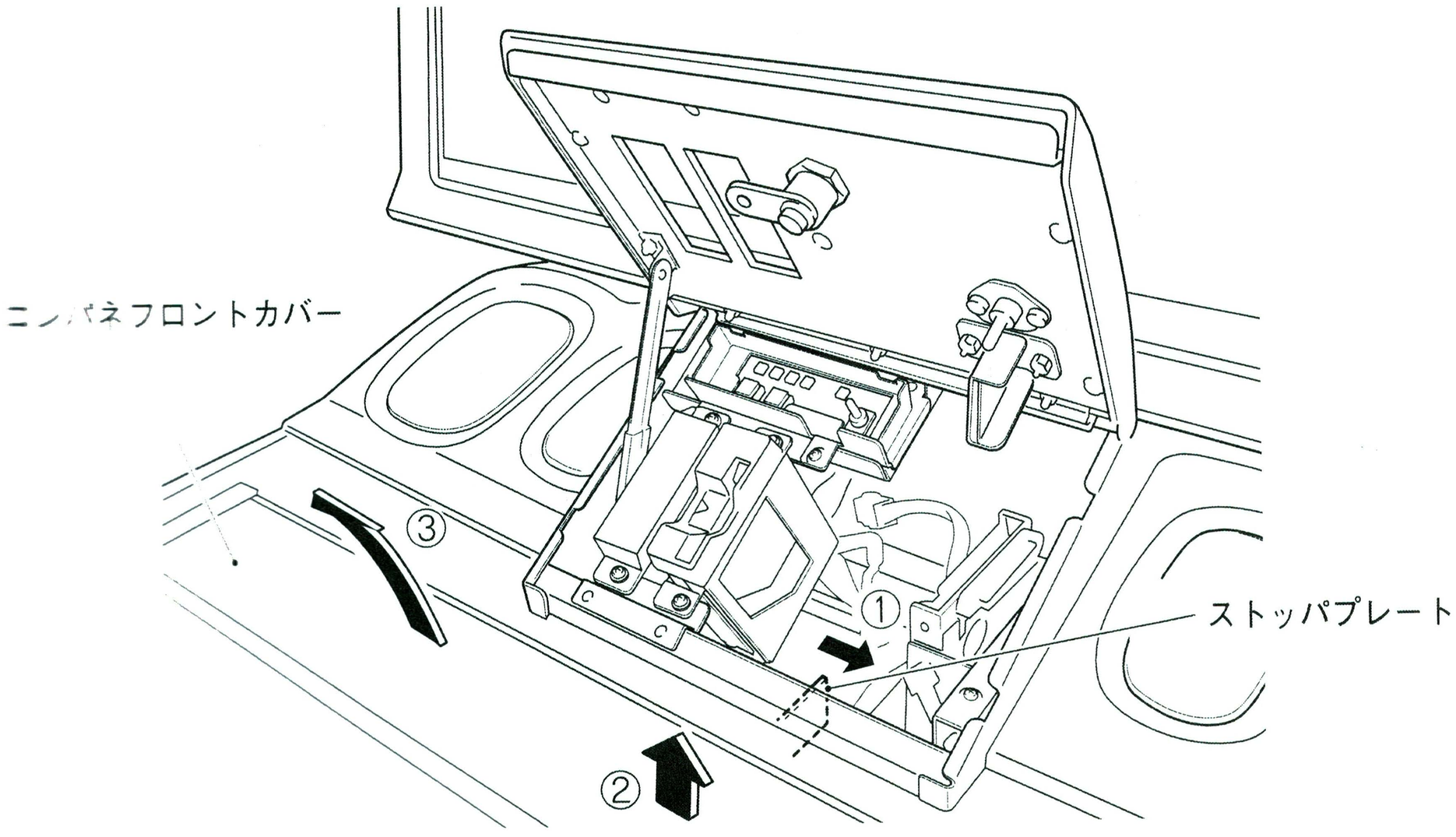

—必ず技術者が行ってください—

3 コンパネフロントカバーは、開き切るとロックされます。

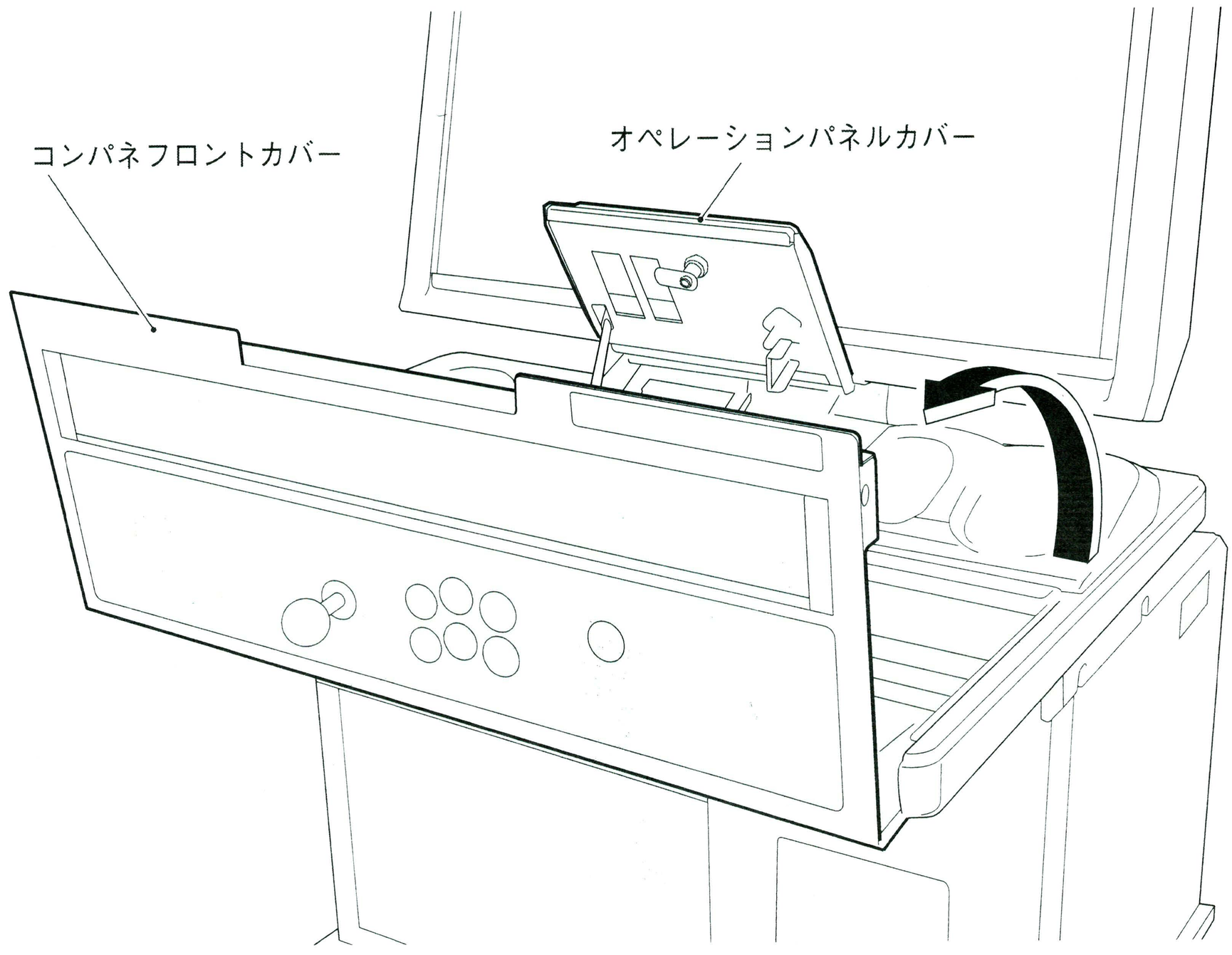

4 コネクターを全て取り外します。

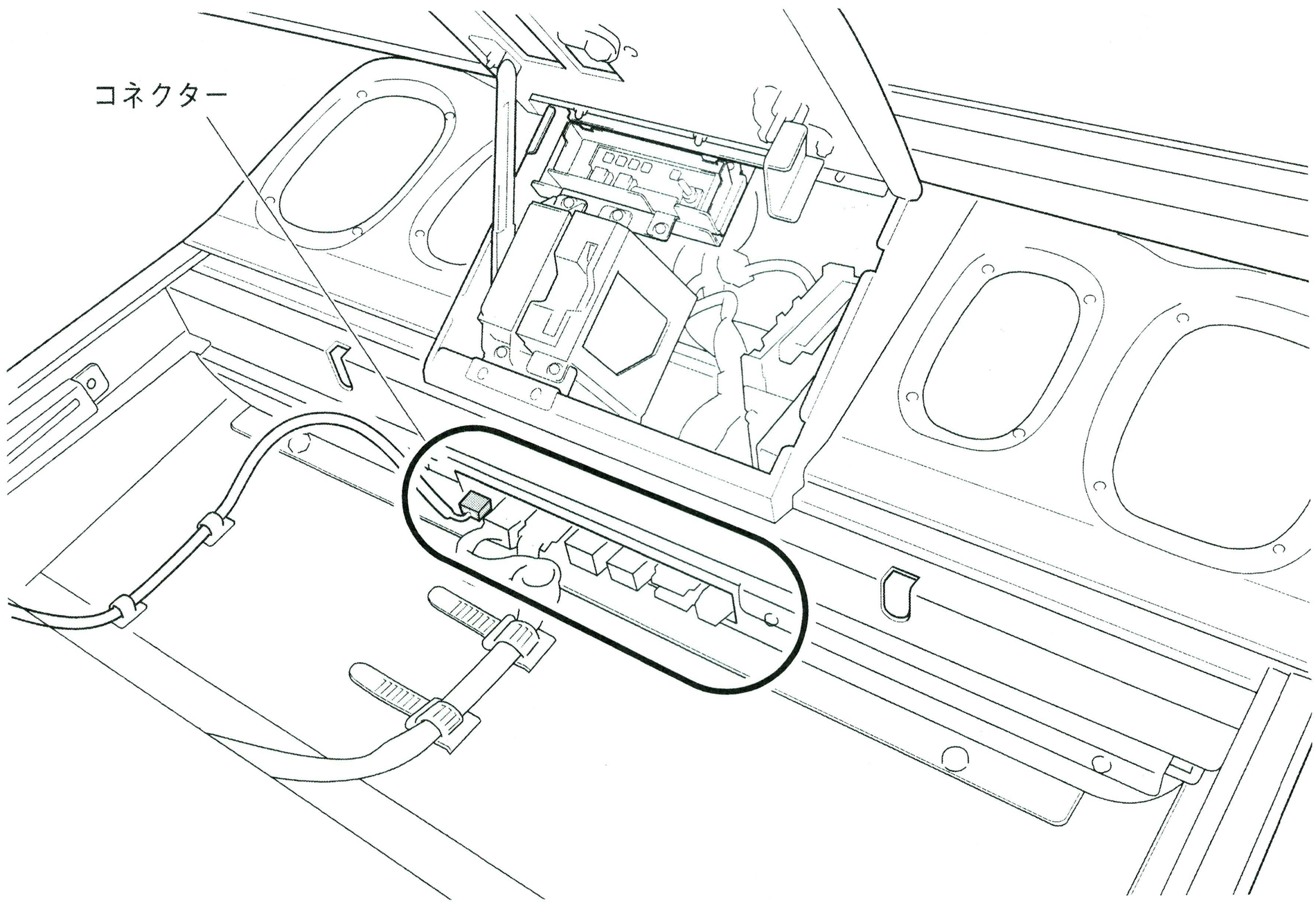

—必ず技術者が行ってください—

5 コンパネフレーム内側からカップスクリュー（M）（M4 × 6）２本を外し、外側からトルクスボルト（M5 × 12）２本を外してコンパネサイドカバーＲを取り外します。取り付ける際は、コンパネサイドカバーＲのフック部左側に板金が差し込まれる様にして取り付けます。

6 **5** の要領でコンパネサイドカバーＬも外します。

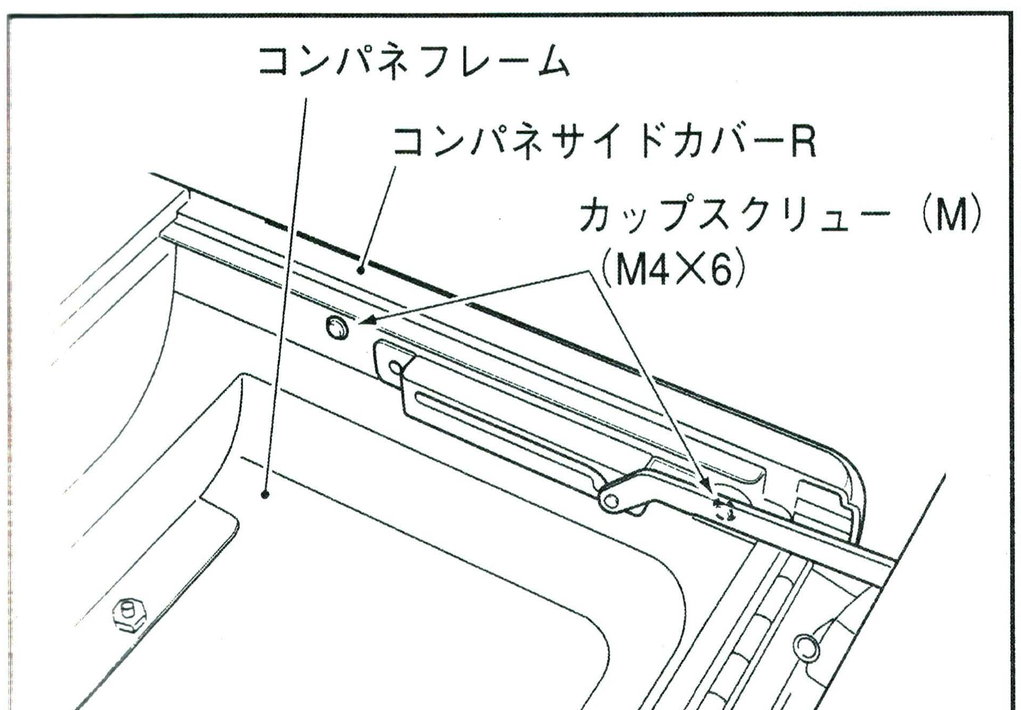

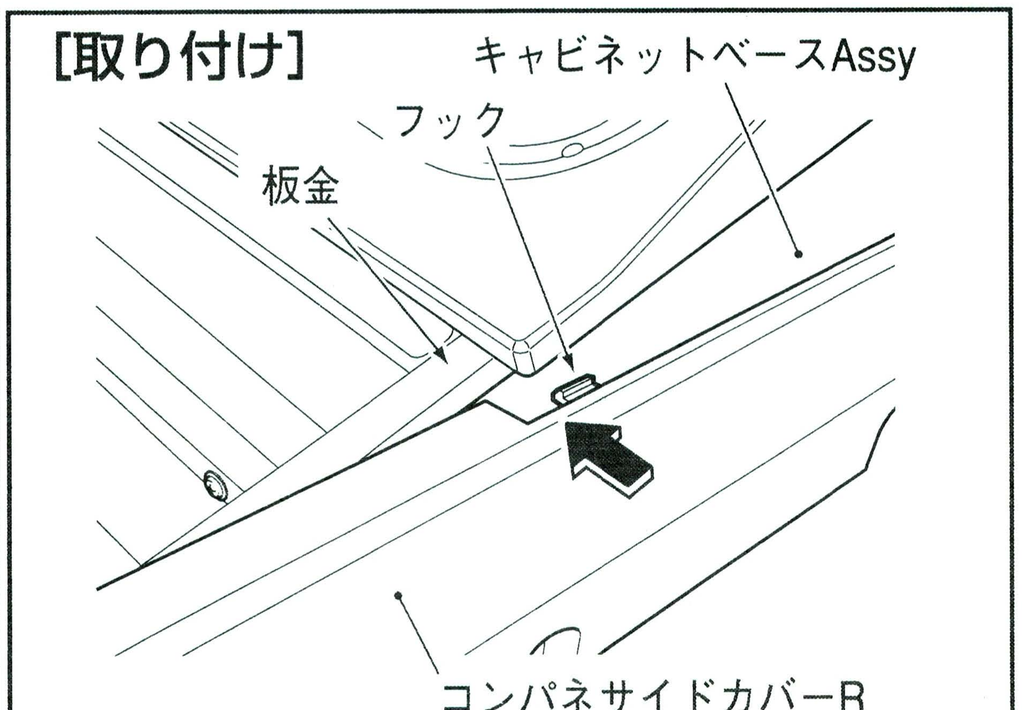

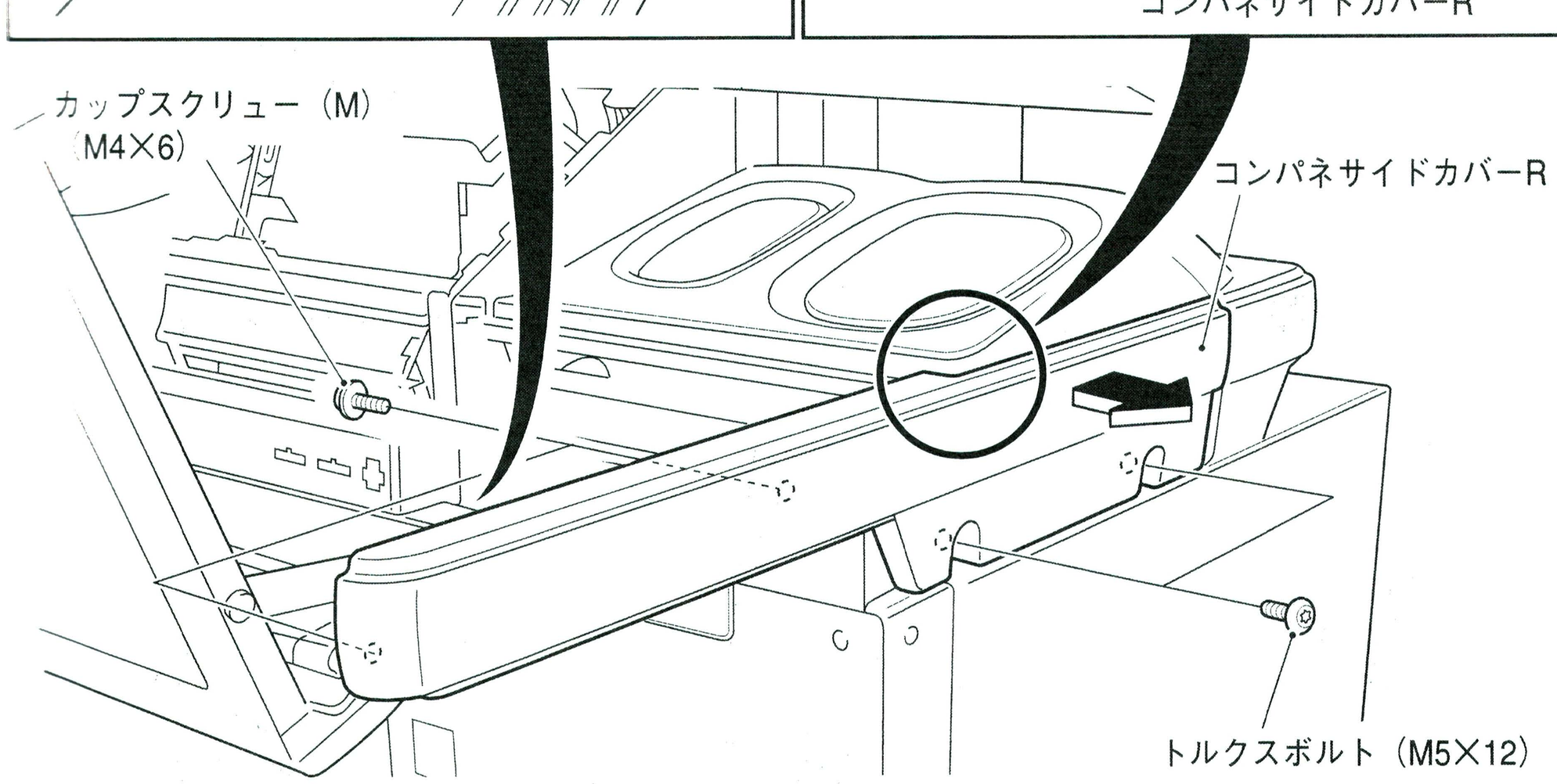

7 コンパネフレーム両側面の六角ボルト（平・ばね座金付）（M6 × 12）左右２本ずつ外します。

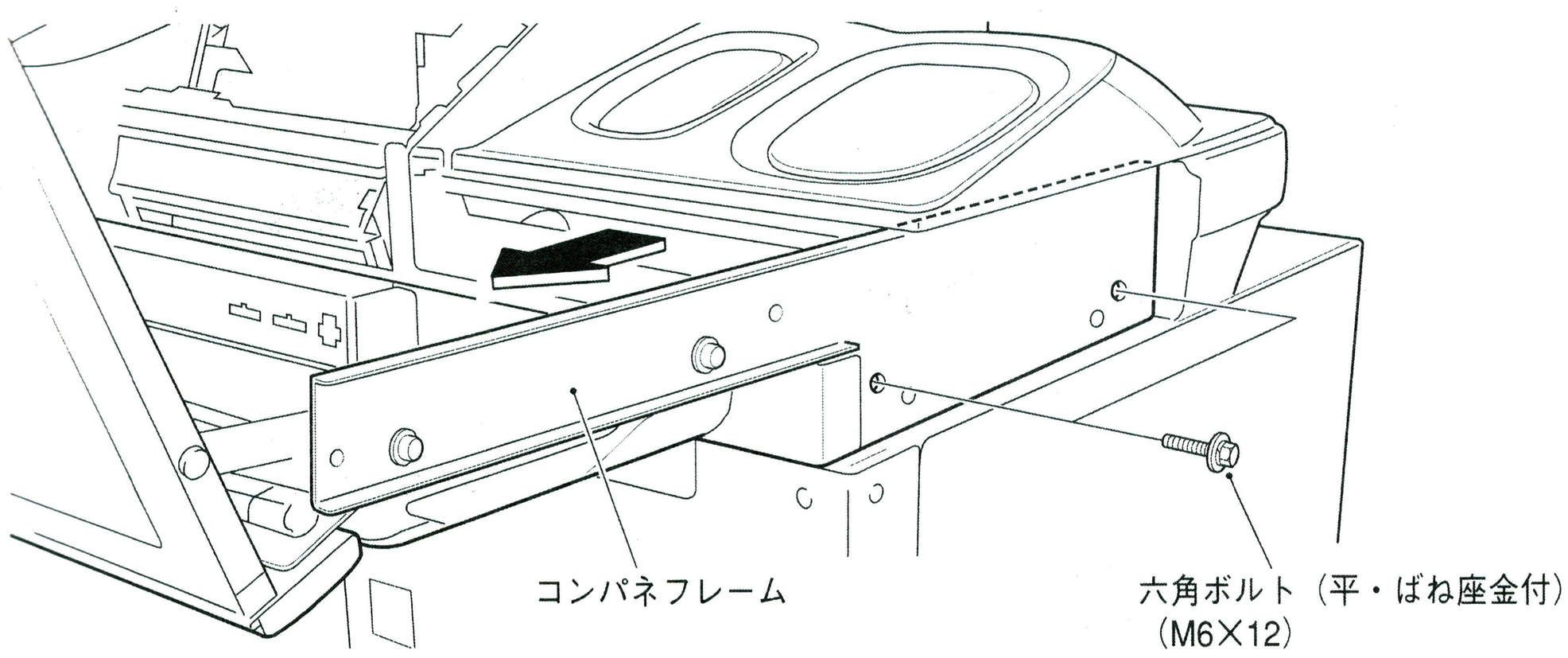

—必ず技術者が行ってください—

8 コントロールパネルベース下面の六角ボルト（平・ばね座金付）（M6 × 12）２本を外します。

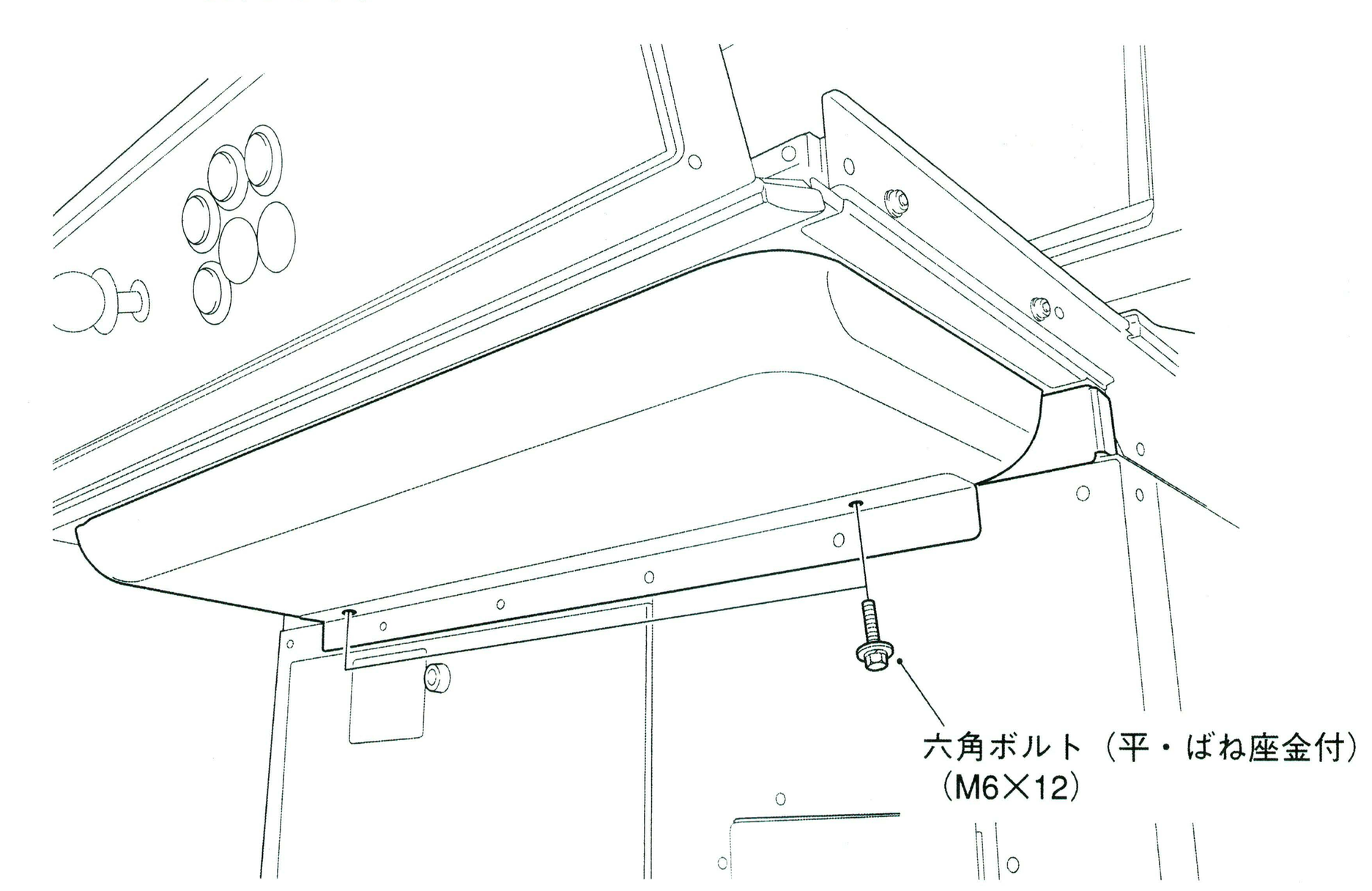

9 コントロールパネルベース Assy を約 25cm 手前に引いて取り外します。

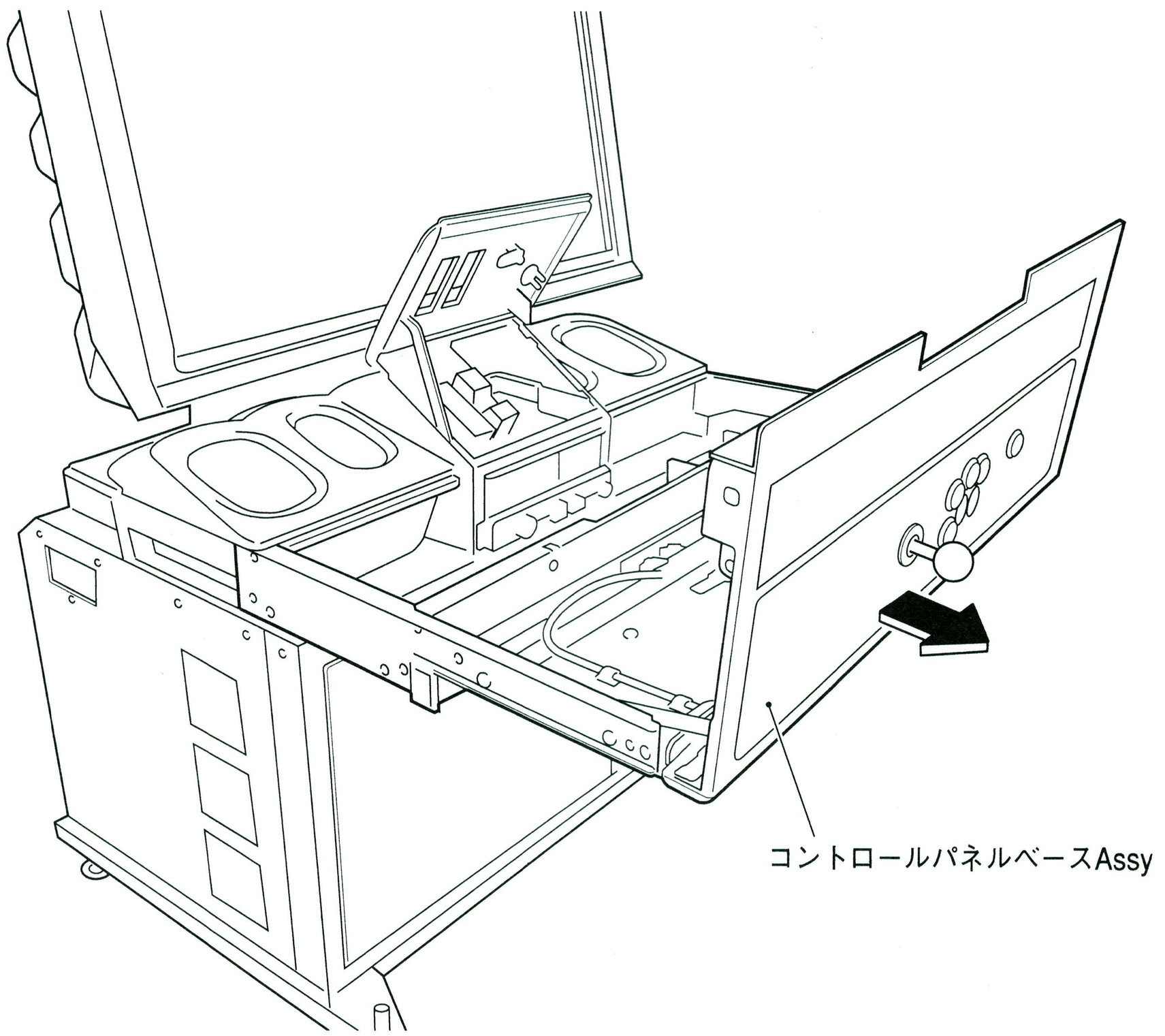

10 取り付けは逆の手順で行います。

11 コンパネフロントカバーを閉じます。

⚠警告

● **指などをはさむ恐れがありますので、コンパネフロントカバーを閉める際は必ずストッパプレートを一番右端までスライドさせた状態にして、ゆっくりと閉めてください。**

右側のコンパネステー（R）を少し上に持ち上げるとロックが外れるので、コンパネフロントカバーをゆっくり閉じて、P-33の **2** の②の少し持ち上がった状態に戻します。コンパネフロントカバーの持ち上がった隙間に指や異物などがはさまっていないことを確認してから、ストッパプレートを右端から左端へスライドさせます。

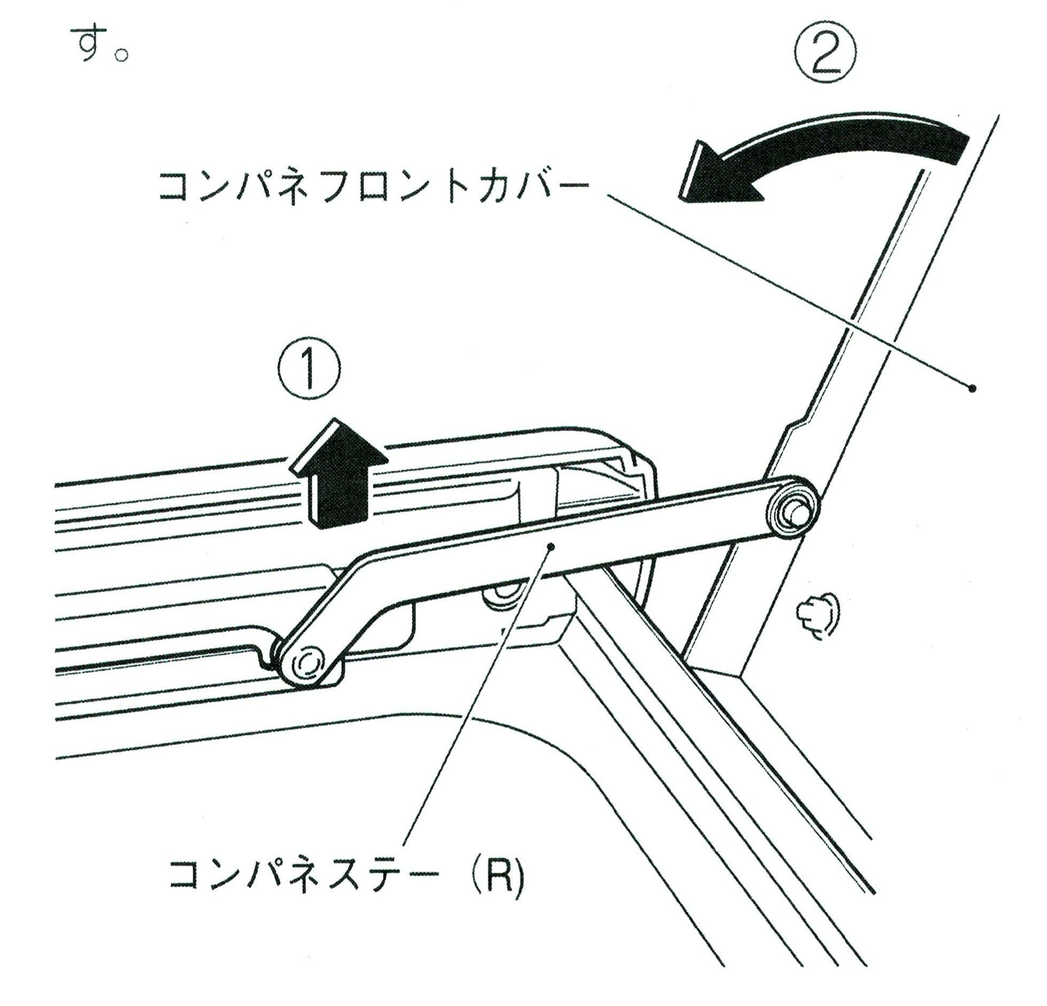

12 オペレーションパネルカバーを閉じます。
一度開く方向へ動かすとロックが外れるので、ゆっくりと閉じ、メンテナンス用鍵で閉めてください。

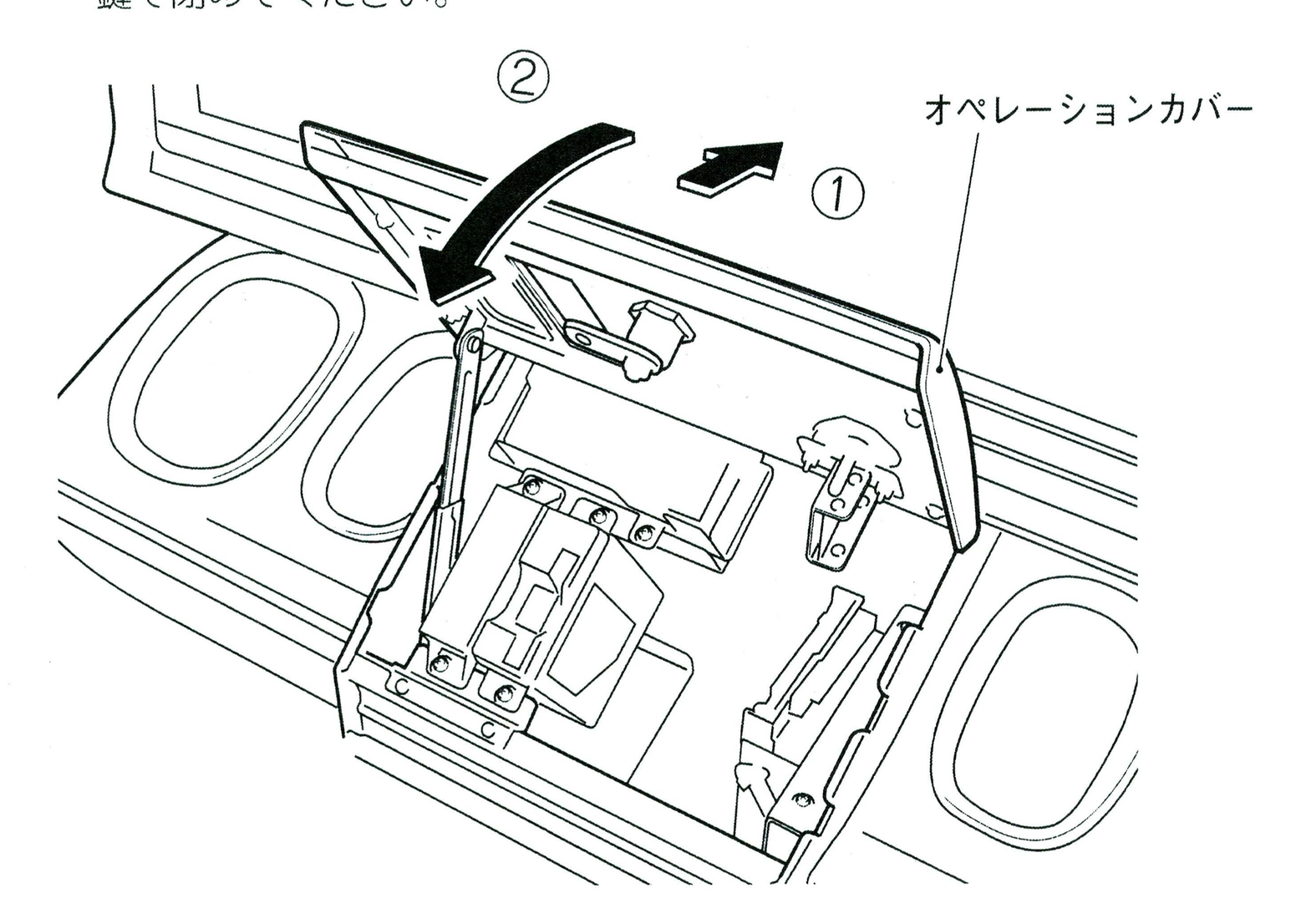

―必ず技術者が行ってください―

8A-1-3　モニター Assy の取り外し

※ 分割の必要のない場合は、P-41 の「8A-2　レベルアジャスターの調整」へ進んでください。

⚠ 警告

● モニター Assy の重量は 25kg です。取り付け取り外しの際は、事故防止のため 2 人以上の人数と作業スペースを確保してください。

1 トルクスボルト（M5 × 12）４本のうち上の２本を外し、下の２本をゆるめて、リアプレートを取り外します。

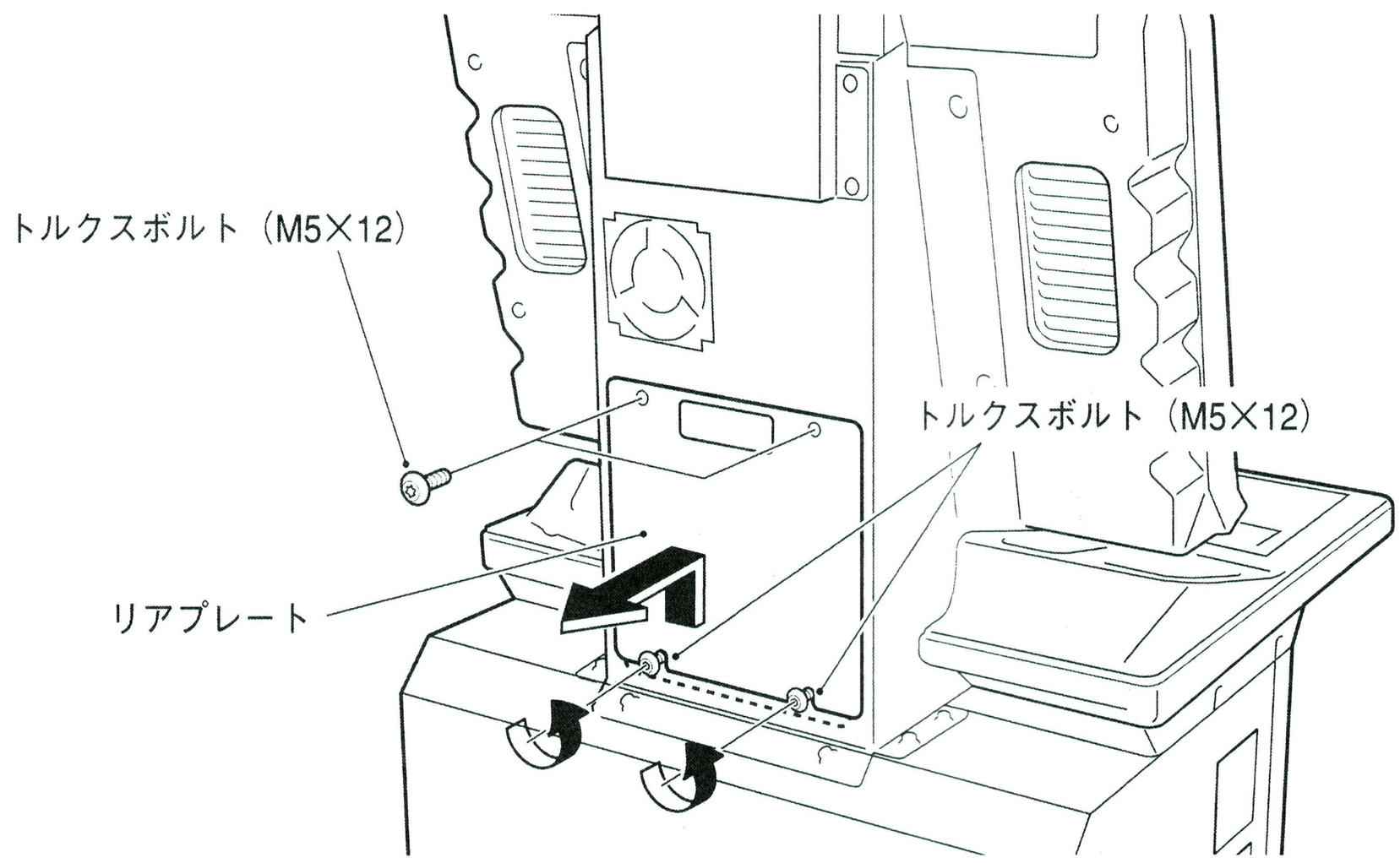

2 コードクリップを外してコネクター５個を外します。

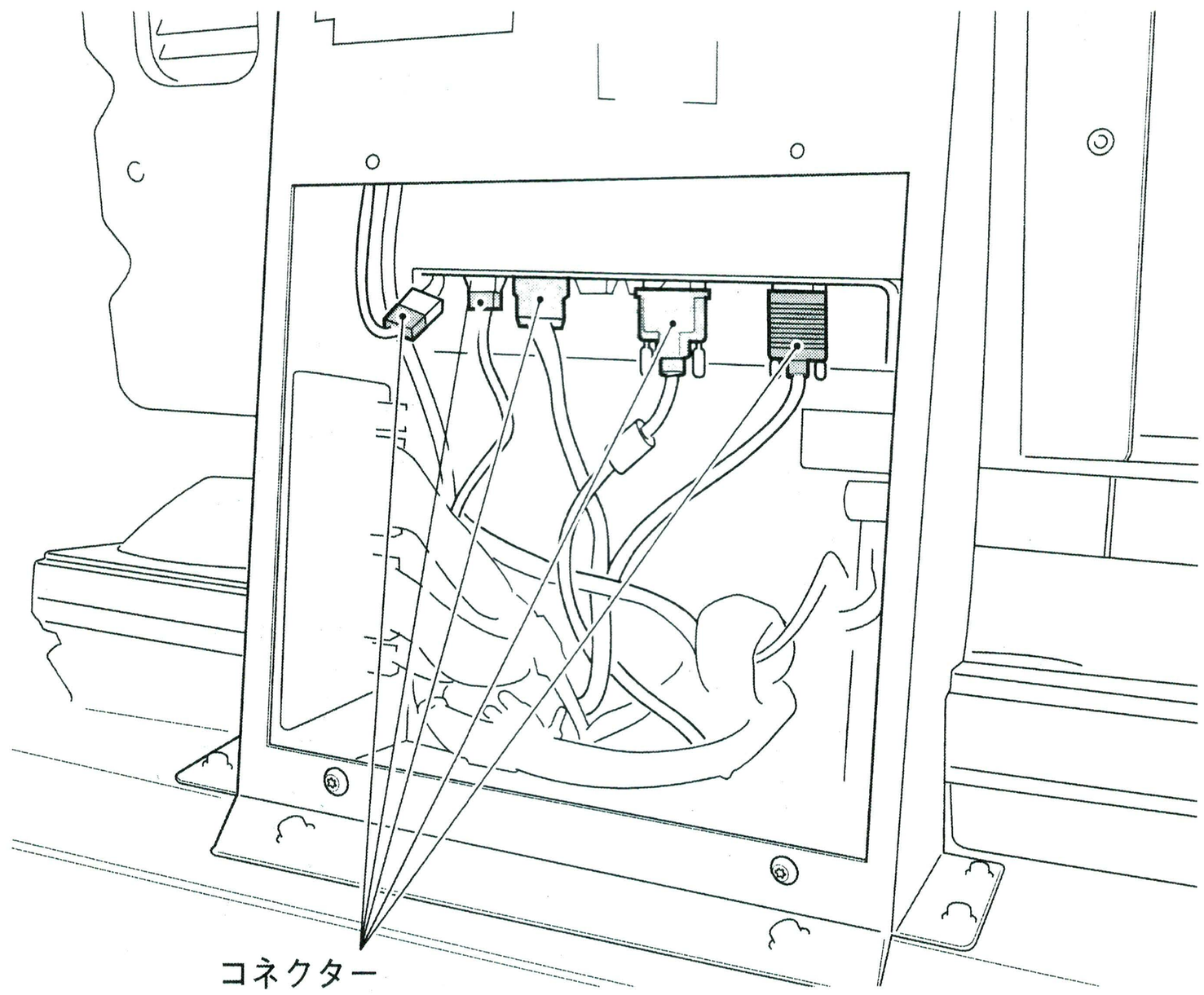

—必ず技術者が行ってください—

3 付属のメンテナンス鍵で、オペレーションパネルを開けます。
(P-23 の「7-4-2　オペレーションパネルカバーの開閉」を参照)

4 カップスクリュー（M）（M4 × 6）1本を取り外し、サービスブラケットを取り外し、コネクター（左側）1個を取り外します。

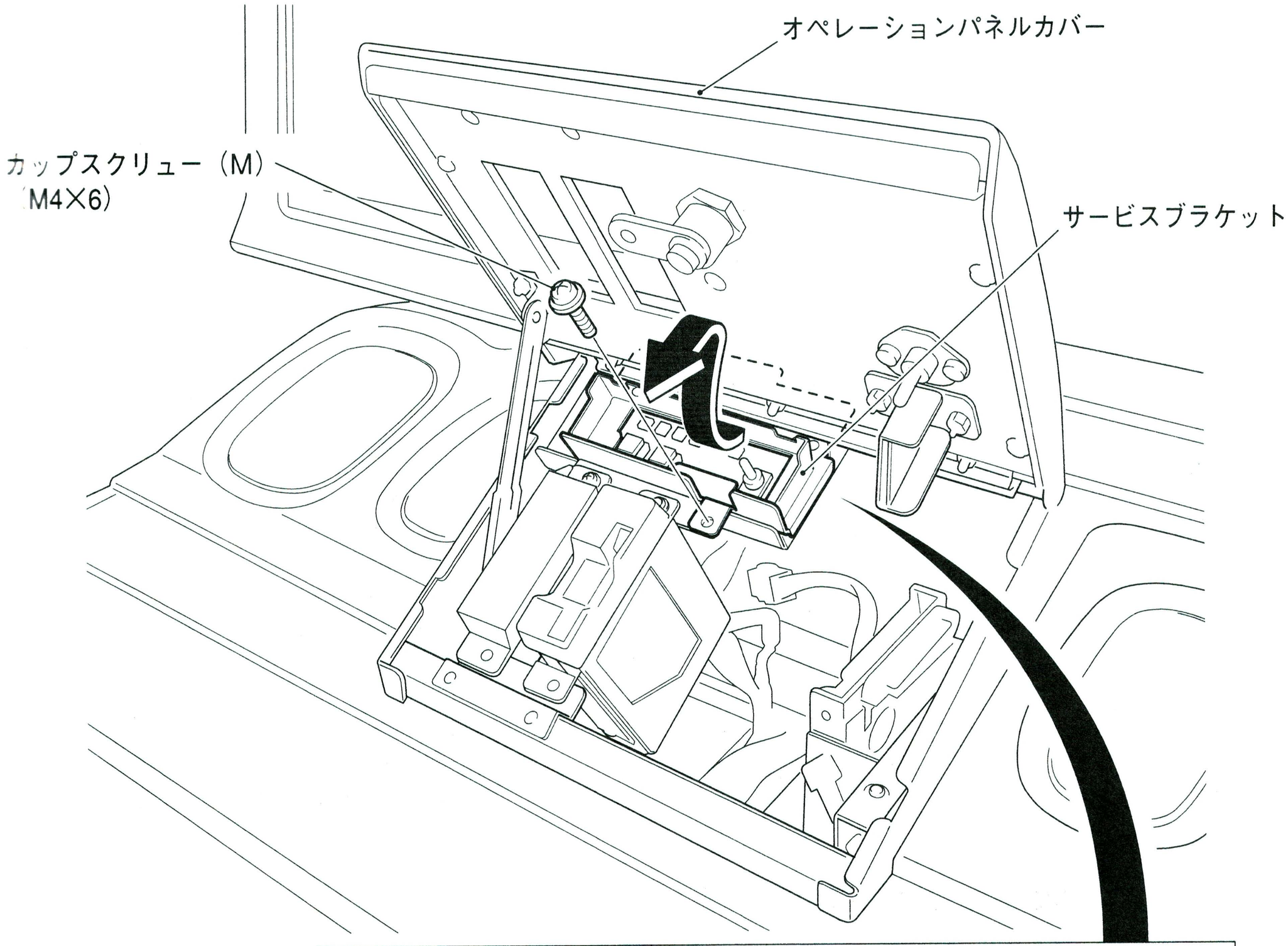

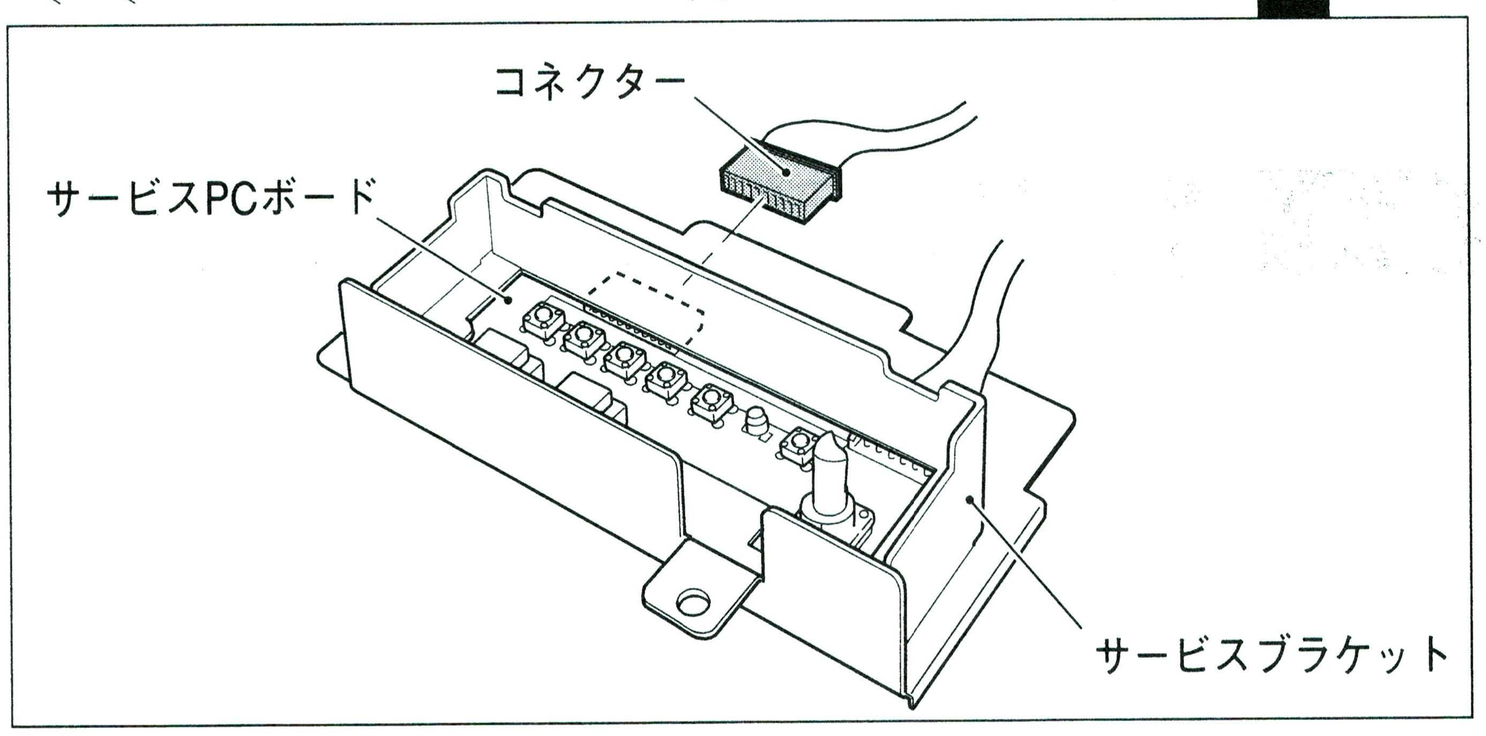

—必ず技術者が行ってください—

3 トルクスボルト（M5 × 12）２本と六角ボルト（平・ばね座金付）（M6 × 12）４本を外して、モニター Assy を少し上に上げて、モニター Assy 背面のフック（２ケ所）を外して取り外します。

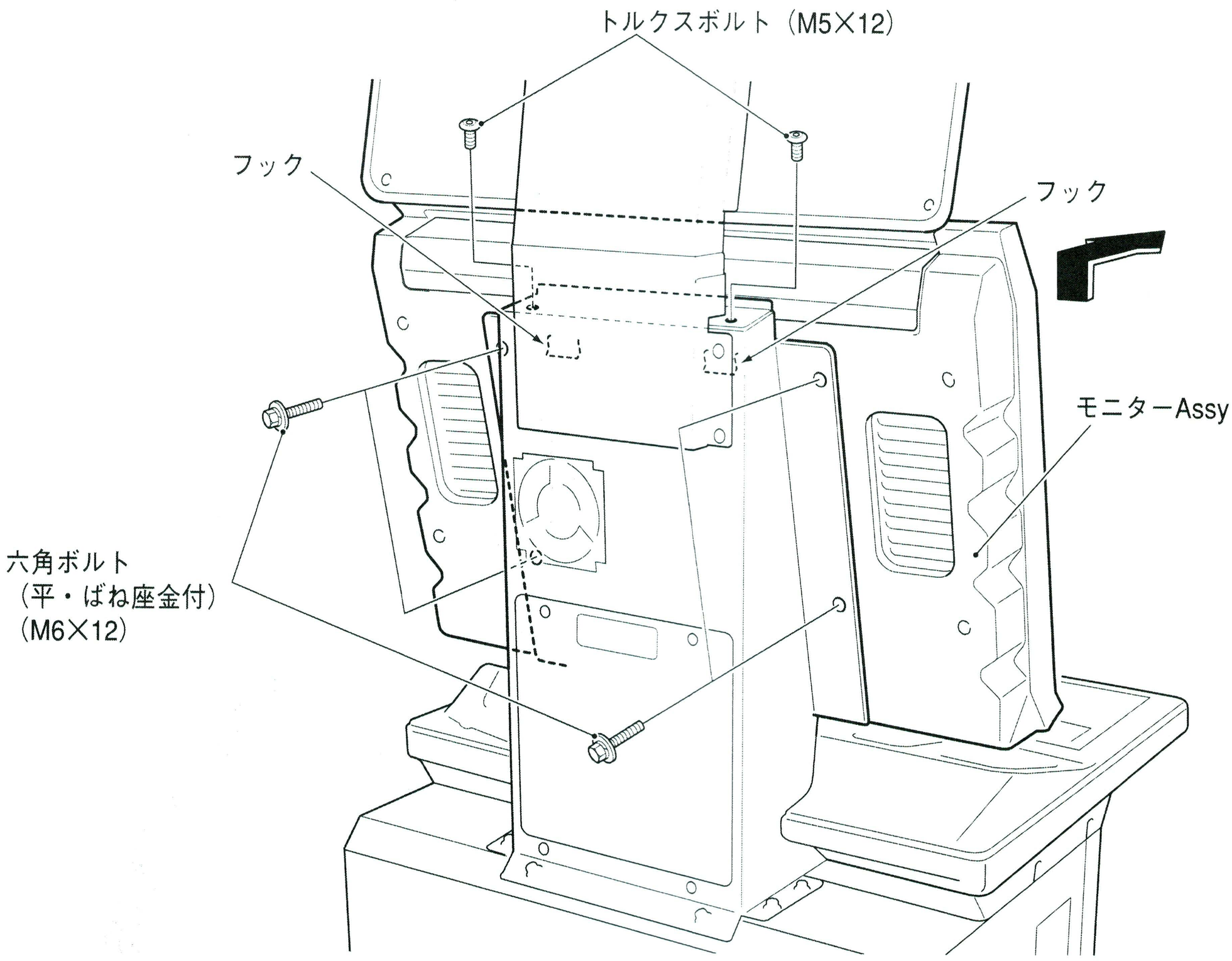

4 取り付けは逆の手順で行います。

お願い

- **取り付けの際、コネクターは確実にロックしてください。**
- **取り付けの際、コネクターやハーネスを挟まないように注意してください。**

—必ず技術者が行ってください—

8A-2 レベルアジャスターの調整

1 本機をP-11の「5-1 設置条件」に合わせて設置した後、本機のレベルアジャスター4か所を下げ、キャスターが床から約5mm浮くくらい（自由に回転できる程度）の高さに調整します。

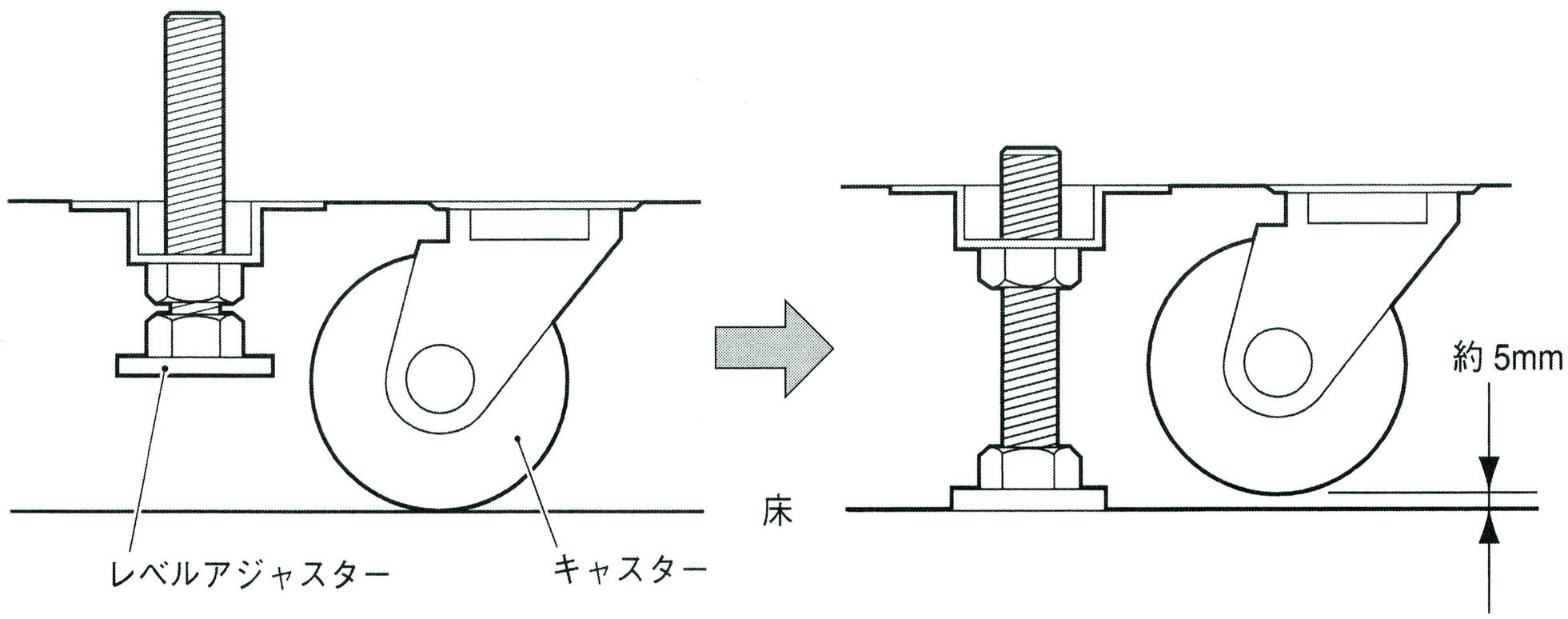

—必ず技術者が行ってください—

8A-3　電源コードとアースの接続方法

⚠ 警告

● アース線は下記のいずれかの方法で必ず取り付けてください。アース線を取り付けないと漏電のとき感電事故の原因となります。
(1) 3Pプラグによるアースの接地接続をしてください。
(2) (3Pプラグによるアースの接地接続ができない場合)　3P-2P変換プラグのアース線を接地接続してください。

⚠ 注意

● 電源コード及びアース線は、プレイヤーや見学者または通行するお客様がつまずかないように配線してください。

1 電源コードのソケット側を本機背面の電源入力部に差し込みます。

2 電源コードをコードクランプで固定します。

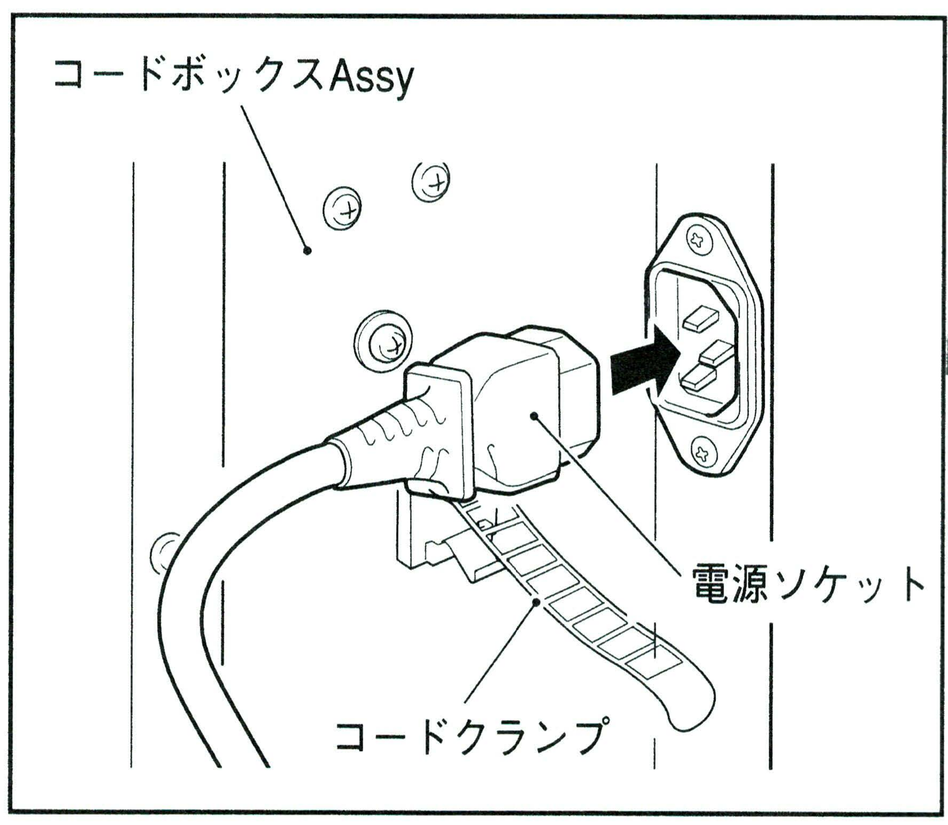

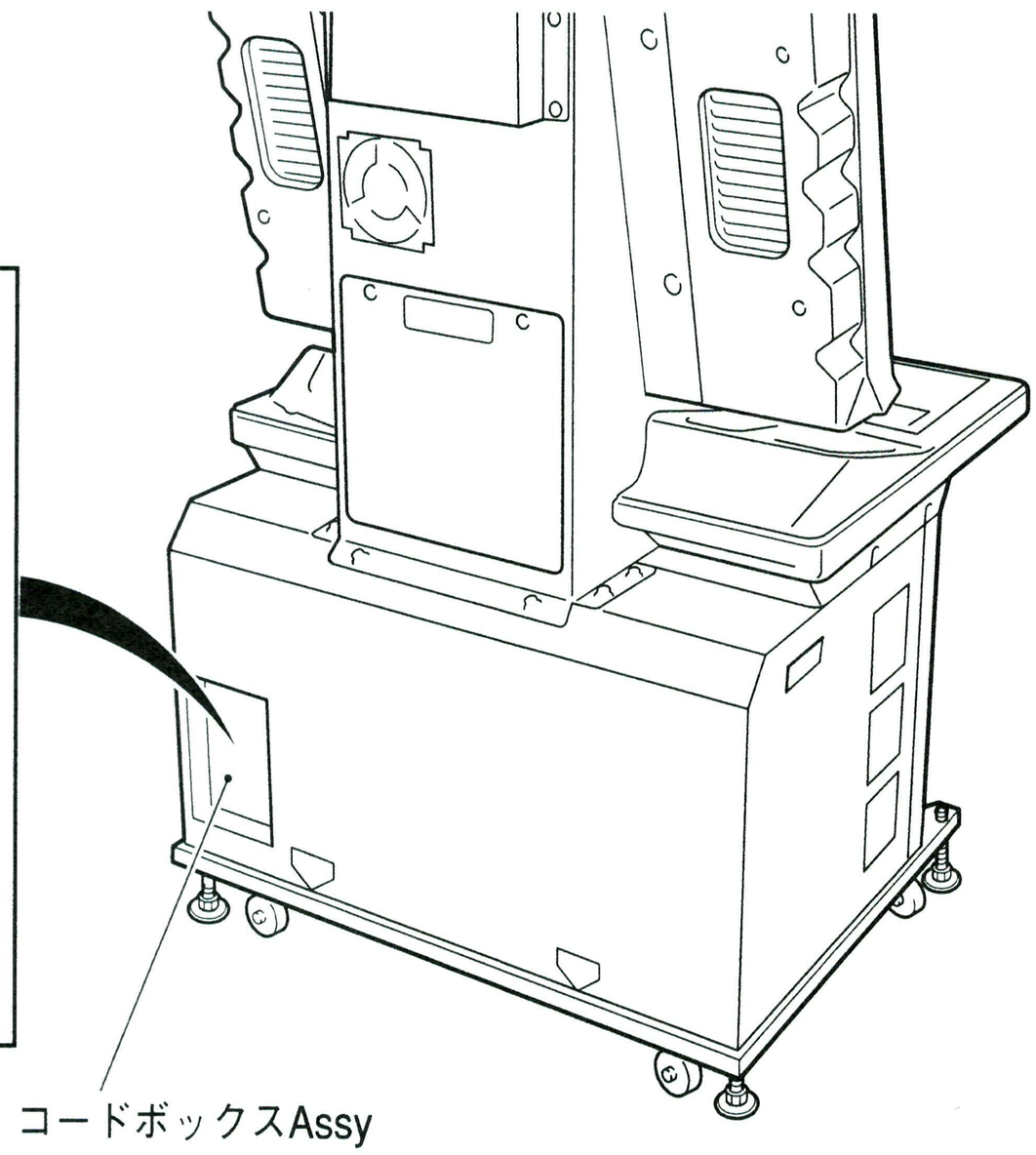

3 電源プラグをコンセントに差し込みます。

(1) 3Pコンセントの場合

電源プラグをそのまま差し込んでください。

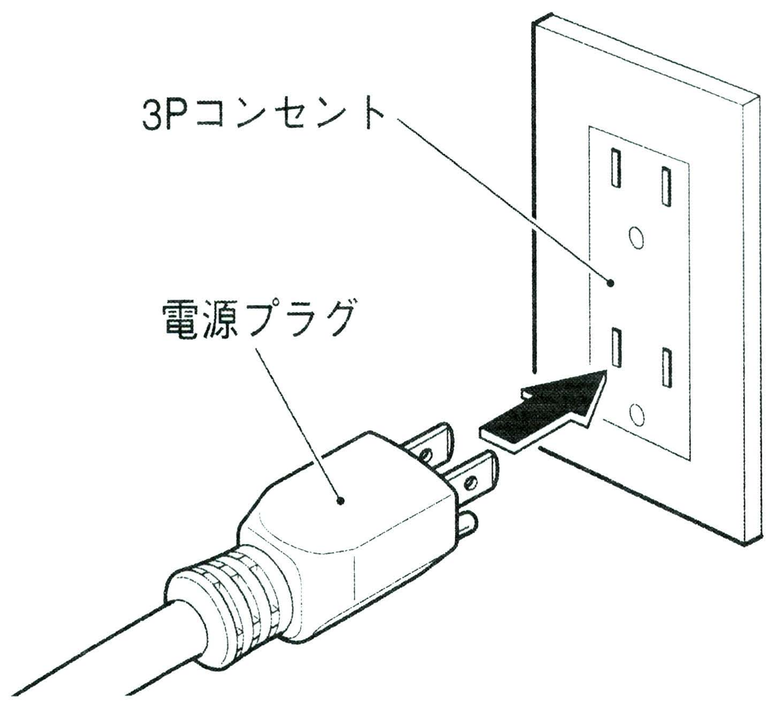

(2) 2Pコンセントの場合

※ 付属の3P-2P変換プラグを使用し、アース線を接地接続してください。

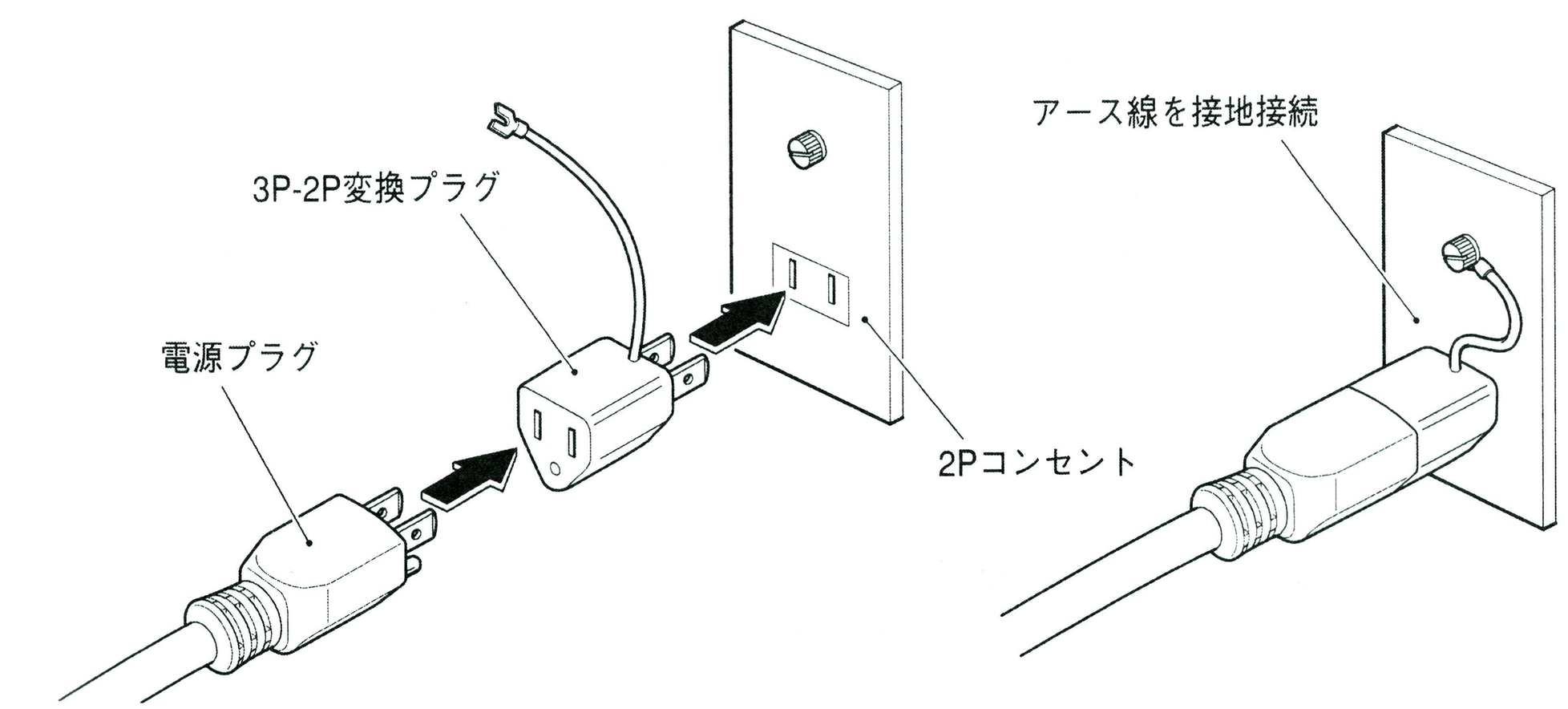

● 3P-2P変換プラグのアース線は、中継線などで延長しないでください。
延長すると通信トラブルの原因になります。

—必ず技術者が行ってください—

8A-4　対戦（通信）ケーブル

※　対戦ゲームでの筐体同士の接続やLANケーブル等の接続を行います。

⚠警告

● 作業者や他の人が感電や事故、ケガをしないように、及び電気回路破損防止のため、必ずメイン電源スイッチをOFFにしてから行ってください。

1 本機のメイン電源スイッチをOFFにします。（P-46の「8A-5　電源スイッチの位置とONの方法」を参照）

2 （十）トラスねじ（M4×20）1本を外し、付属のメンテナンス用鍵でロックを開けて、メンテナンスドアを取り外します。

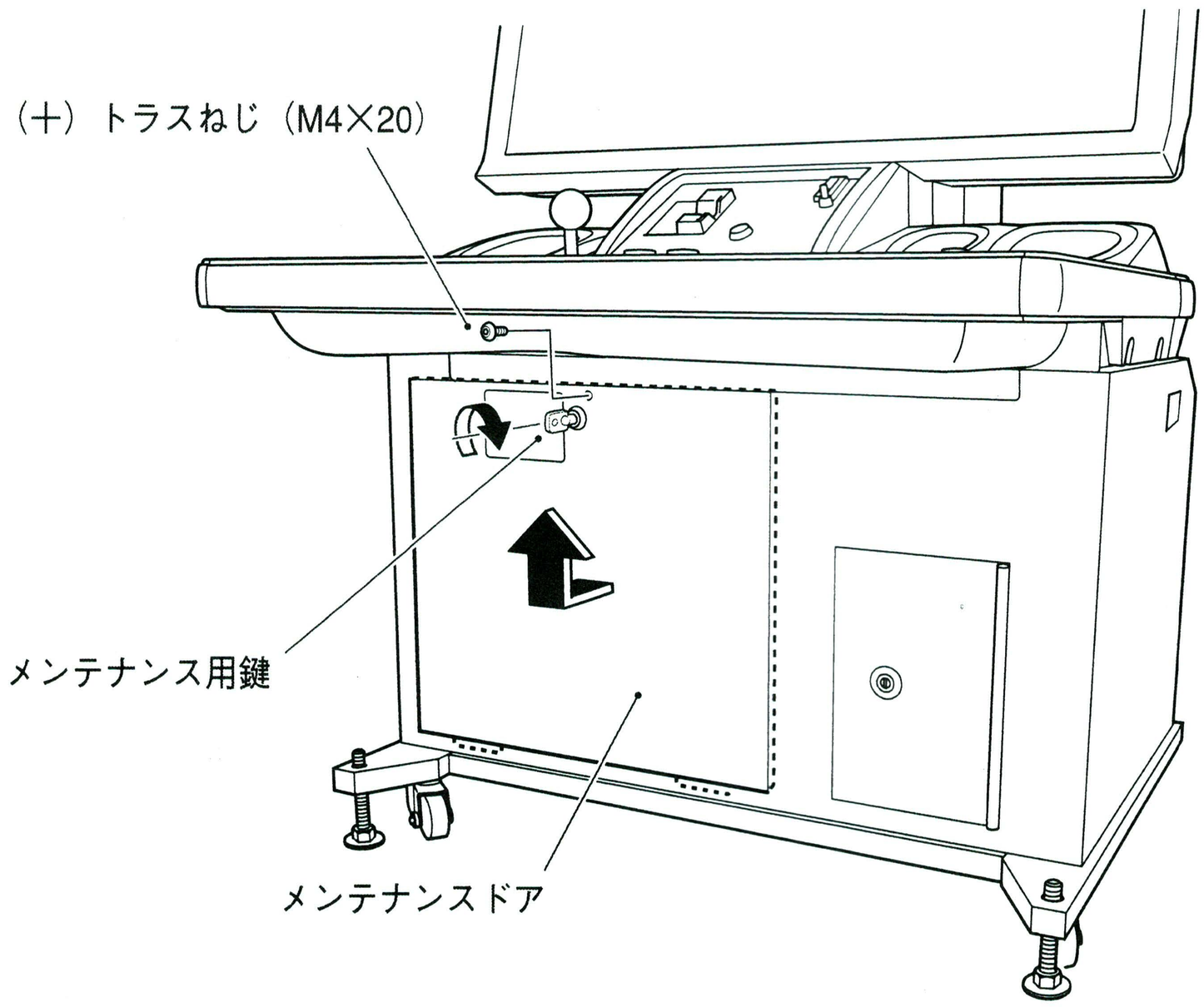

3 キャビネットAssy内部のちょうボルト（M4×12）1本を緩めて、コートプレートをずらして開けます。

—必ず技術者が行ってください—

4 コードクランププレート横の穴から対戦（通信）ケーブルを引き込み、接続します。対戦（通信）ケーブルの種類や接続方法については、各ゲームまたは通信キット、ゲームPCボードなどの取扱説明書を参照してください。

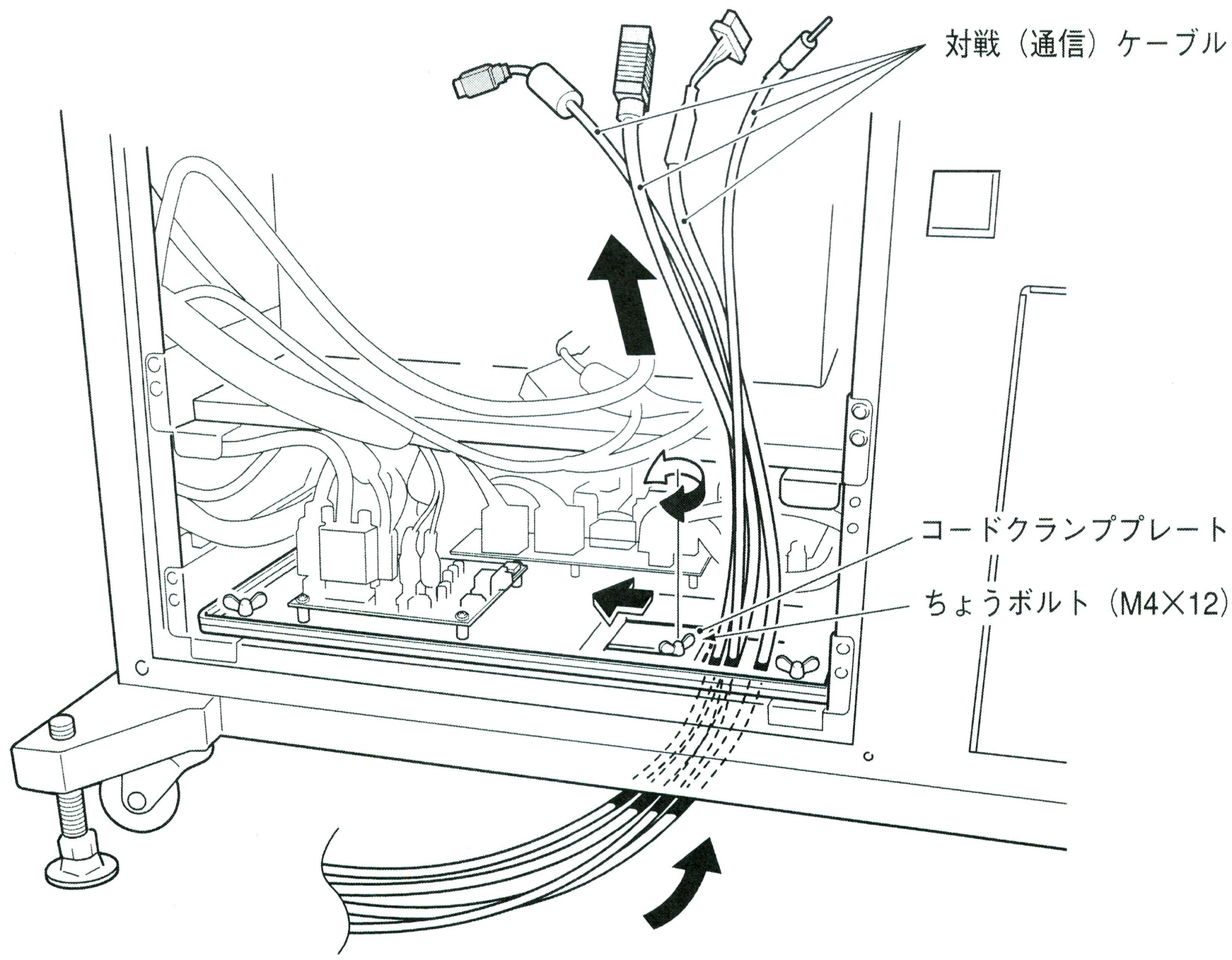

5 プレイヤーの邪魔にならない様、対戦（通信）ケーブルを奥側へ寄せ、軽く押さえる程度にコードクランププレートを閉め、ちょうボルト（M4 × 12）1本で固定します。

お願い

● **各ハーネスが突っ張って無理な負荷が加わらない様、余裕を持たせて固定してください。**

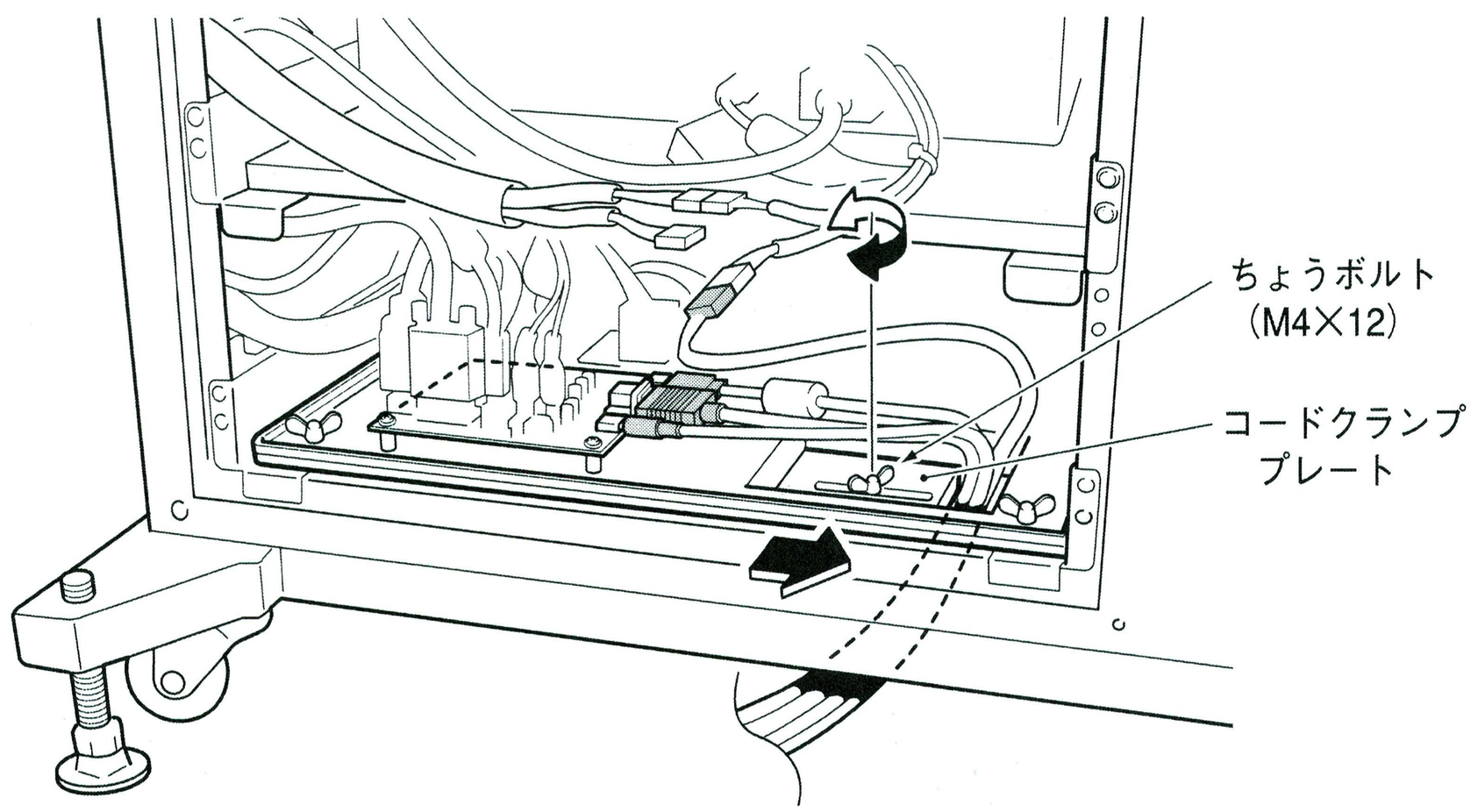

6 **2** の逆の手順でメンテナンスドアを閉めてください。

—必ず技術者が行ってください—

8A-5　電源スイッチの位置とONの方法

8A-5-1　メイン電源スイッチ

1 コードボックスAssyにあるメイン電源スイッチをONにします。

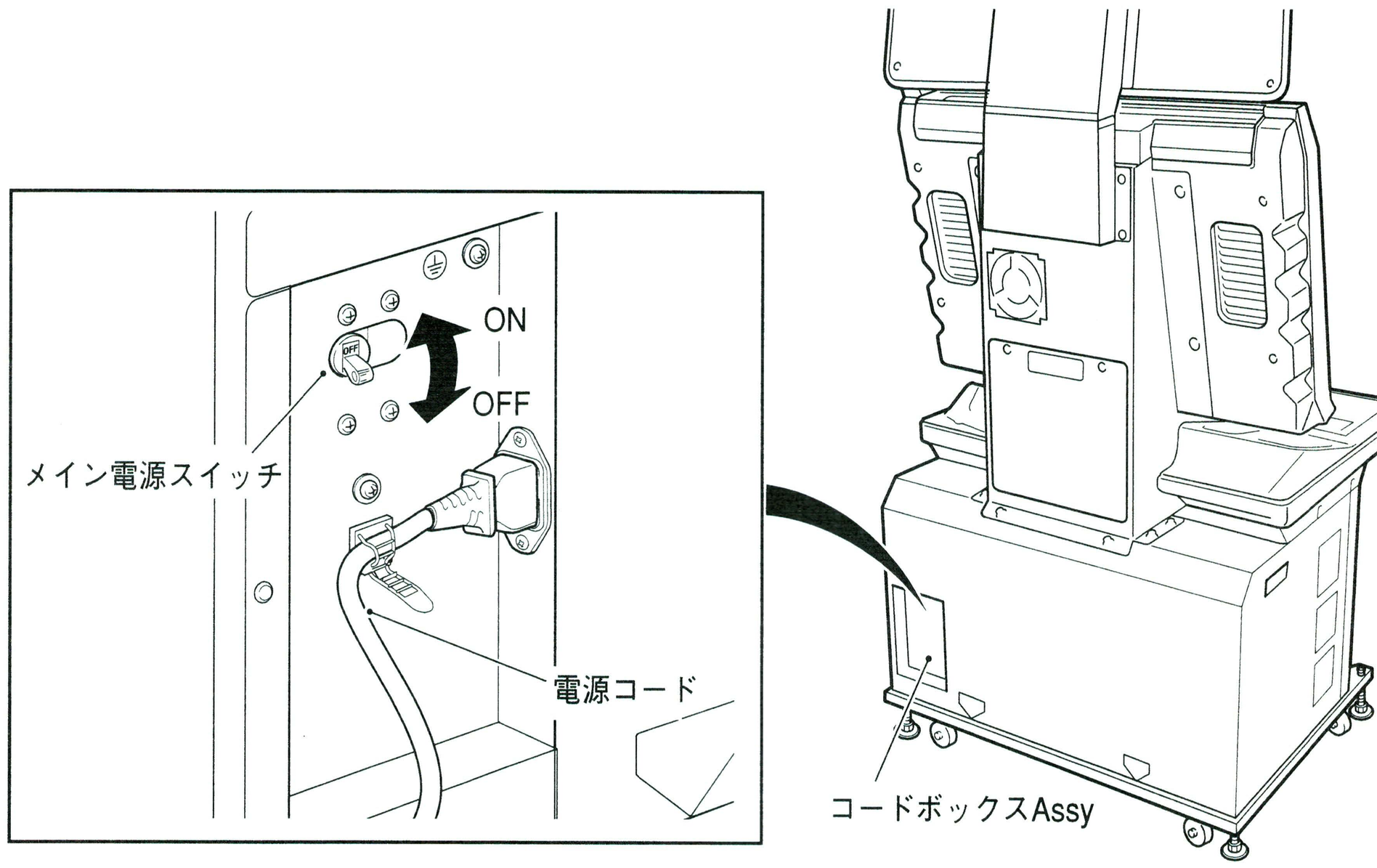

8A-5-2　サブ電源スイッチ

1 （＋）トラスねじ（M4 × 10）1本を外し、付属のメンテナンス用鍵でロックけて、メンテナンスドアを取り外します。

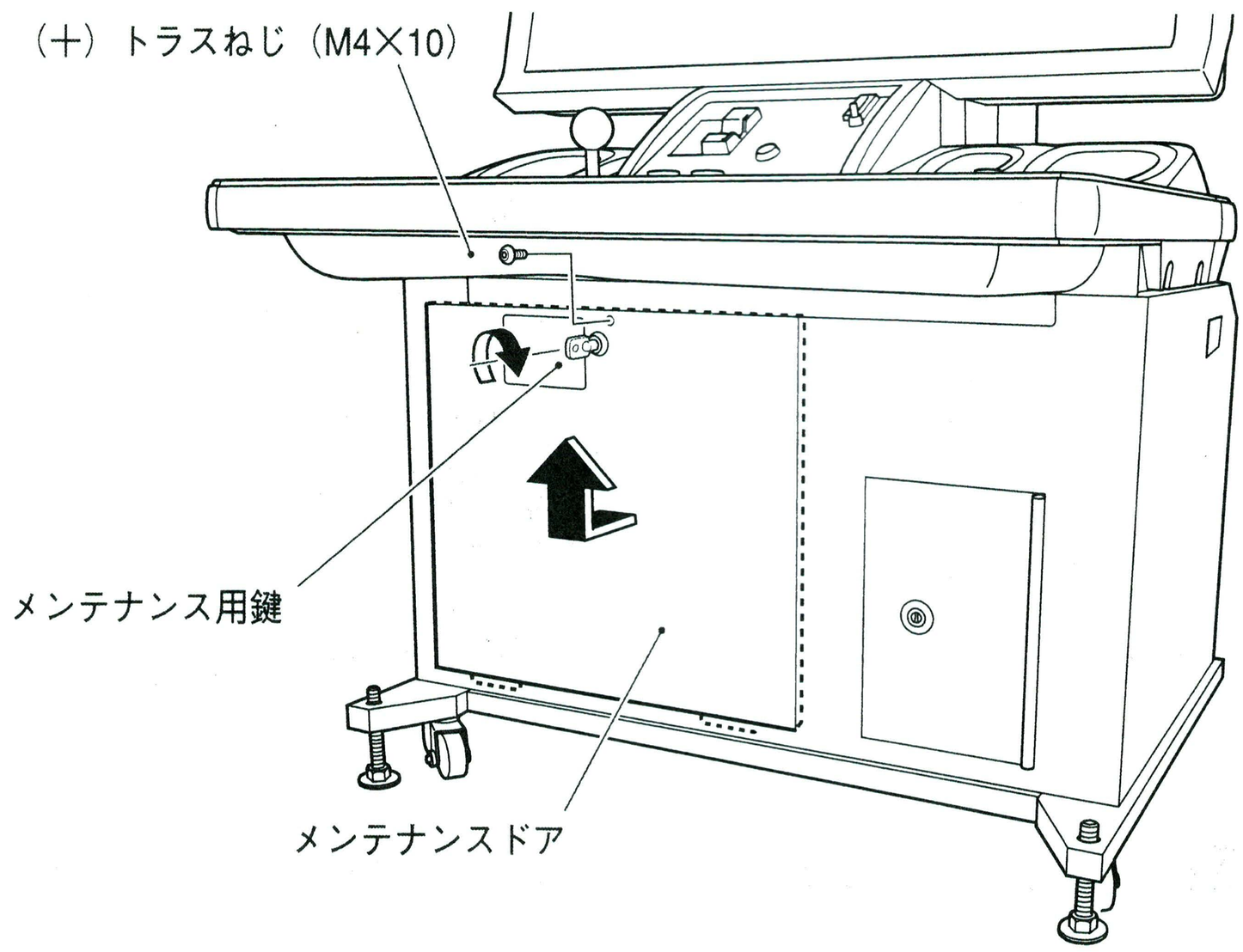

—必ず技術者が行ってください—

2 サブ電源スイッチをONにします。

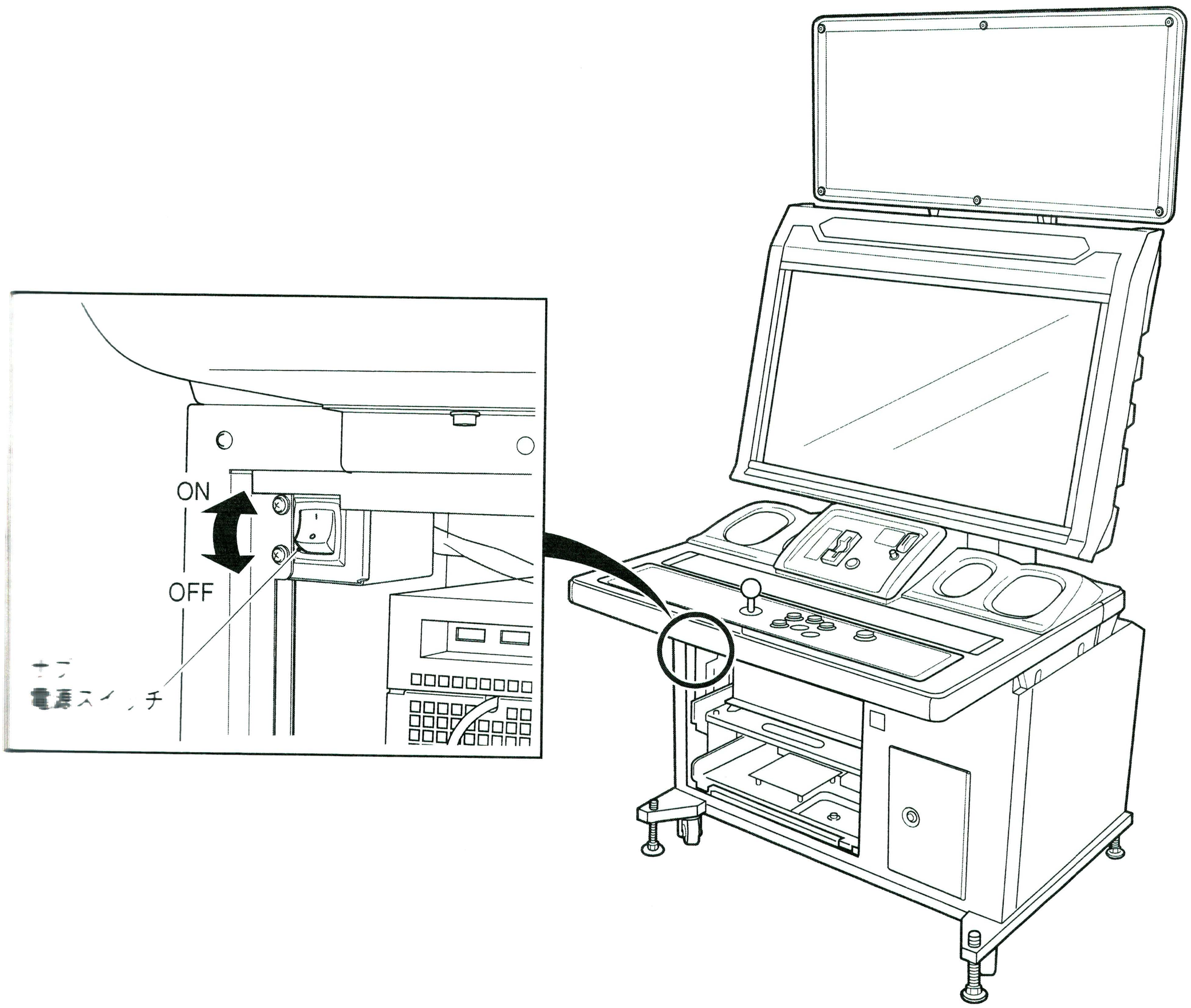

3 **1** の逆の手順でメンテナンスドアを閉めてください。

—必ず技術者が行ってください—

8A-6　カードリーダ Assy の増設

⚠ 警告

● 作業者や他の人が感電や事故、ケガをしないように、及び電気回路破損防止のため、必ずメイン電源スイッチを OFF にしてから行ってください。

ゲームの仕様に応じて、カードリーダ Assy を２台に増設することができます。
弊社指定のカードリーダ Assy をご用意ください。（購入先または弊社までご連絡ください）

1 本機のメイン電源スイッチを OFF にします。（P-46 の「8A-5　電源スイッチの位置と ON の方法」を参照）

2 付属のメンテナンス用鍵でオペレーションパネルカバーを開きます。
（P-23 の「7-4-2　オペレーションパネルの開閉」を参照）

3 ブラインドプレートのカップスクリュー（M）（M4 × 6）２本を外してブラインドプレートを取り外します。

4 カードリーダ Assy のカップスクリュー（M）（M4 × 6）２本を外します。カードリーダ Assy のコネクター（赤・P1 用）は付けたままにしてください。

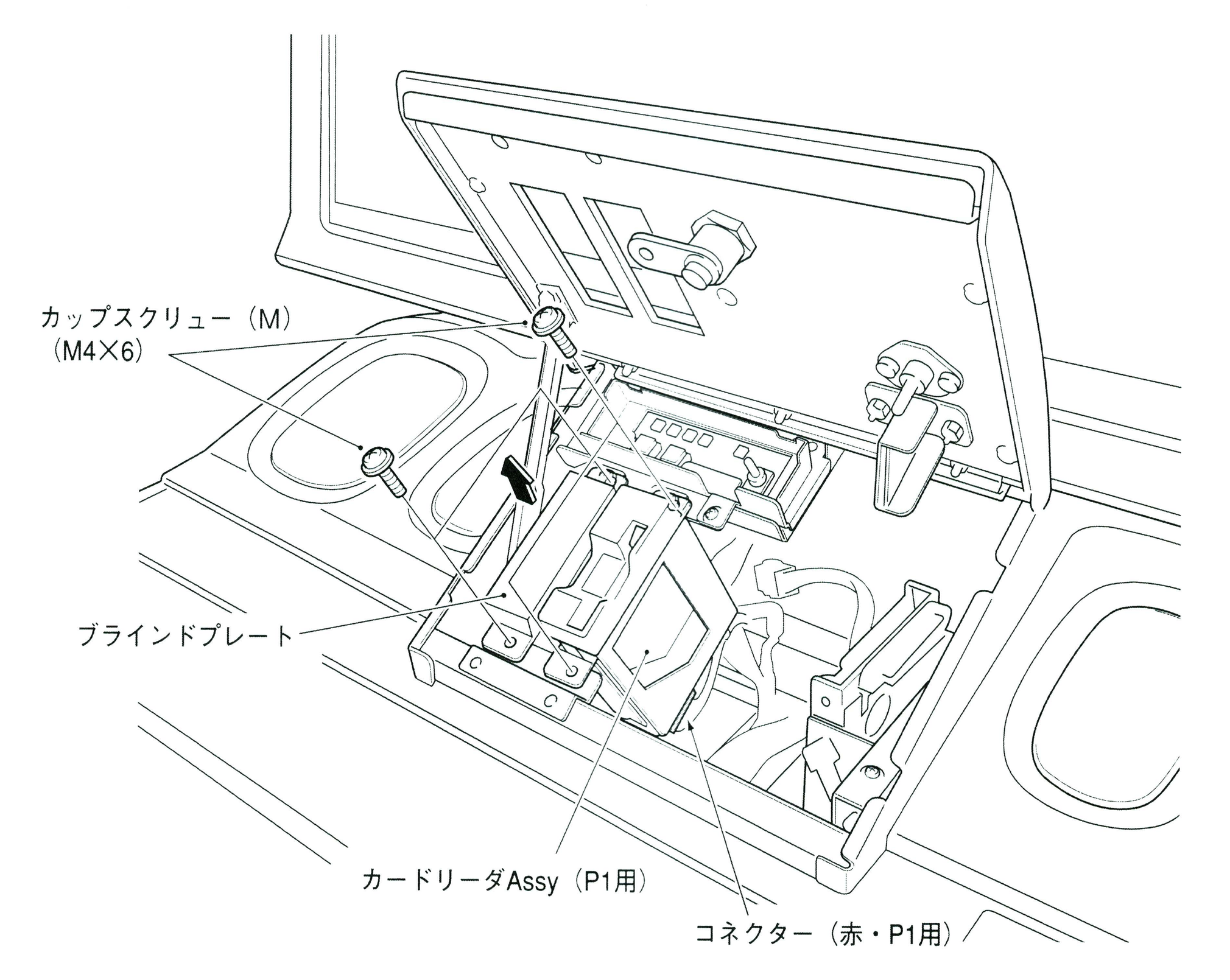

5 **4** で外したカードリーダ Assy を左にずらして、左側にカップスクリュー（M）（M4 × 12）２本で取り付けます。

―必ず技術者が行ってください―

6 増設するカードリーダAssyに付属のコードクランプを取り付け、筐体内のハーネスからコネクター（青・P2用）1個を取り付けて、コードクランプでケーブルを押さえます。

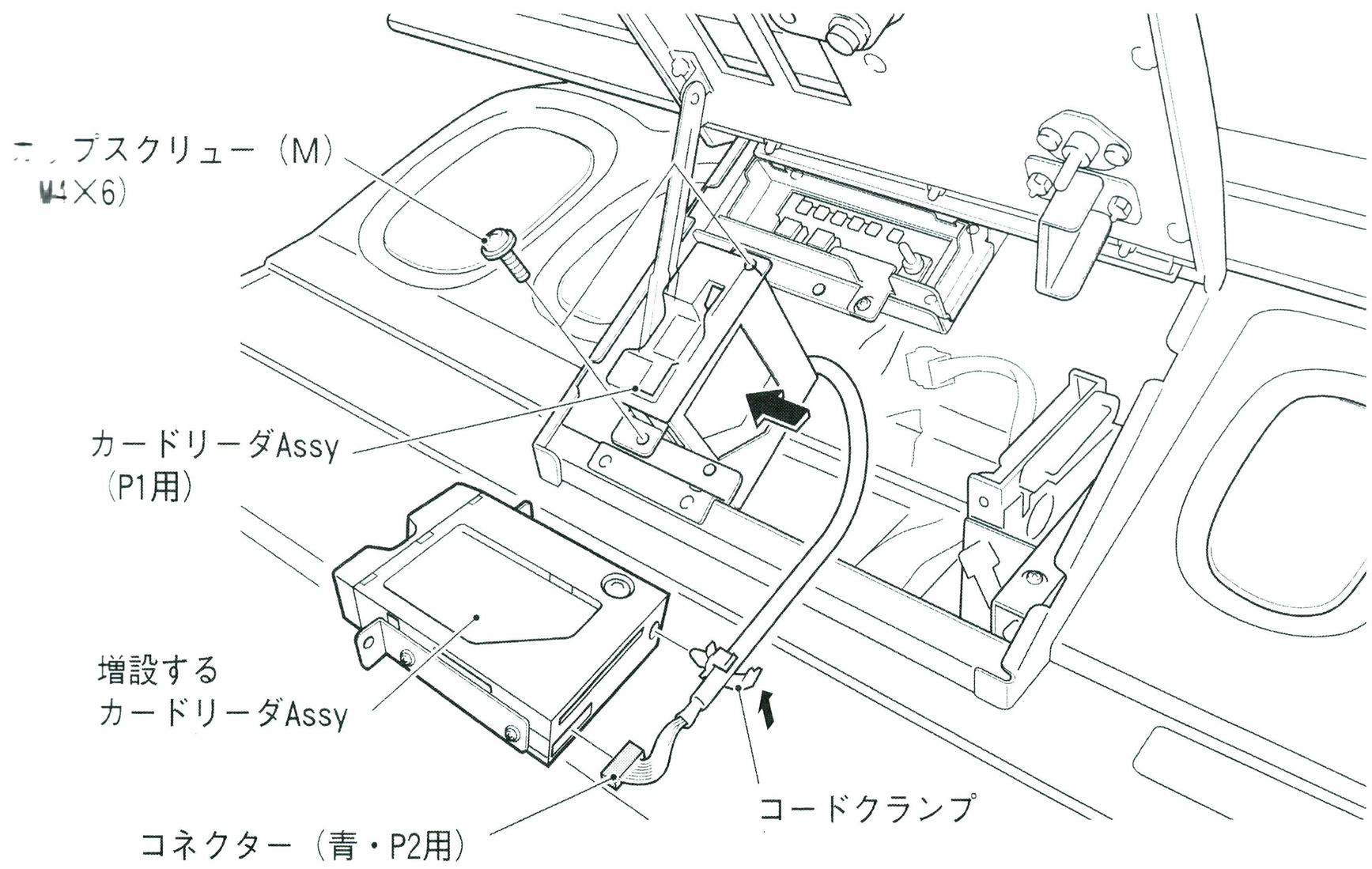

7 **3** で外したカップスクリュー（M）（M4×6）2本で増設するカードリーダAssyを右側に取り付けます。P2側プレイヤー用となります。

8 取り外しは逆の手順で行います。

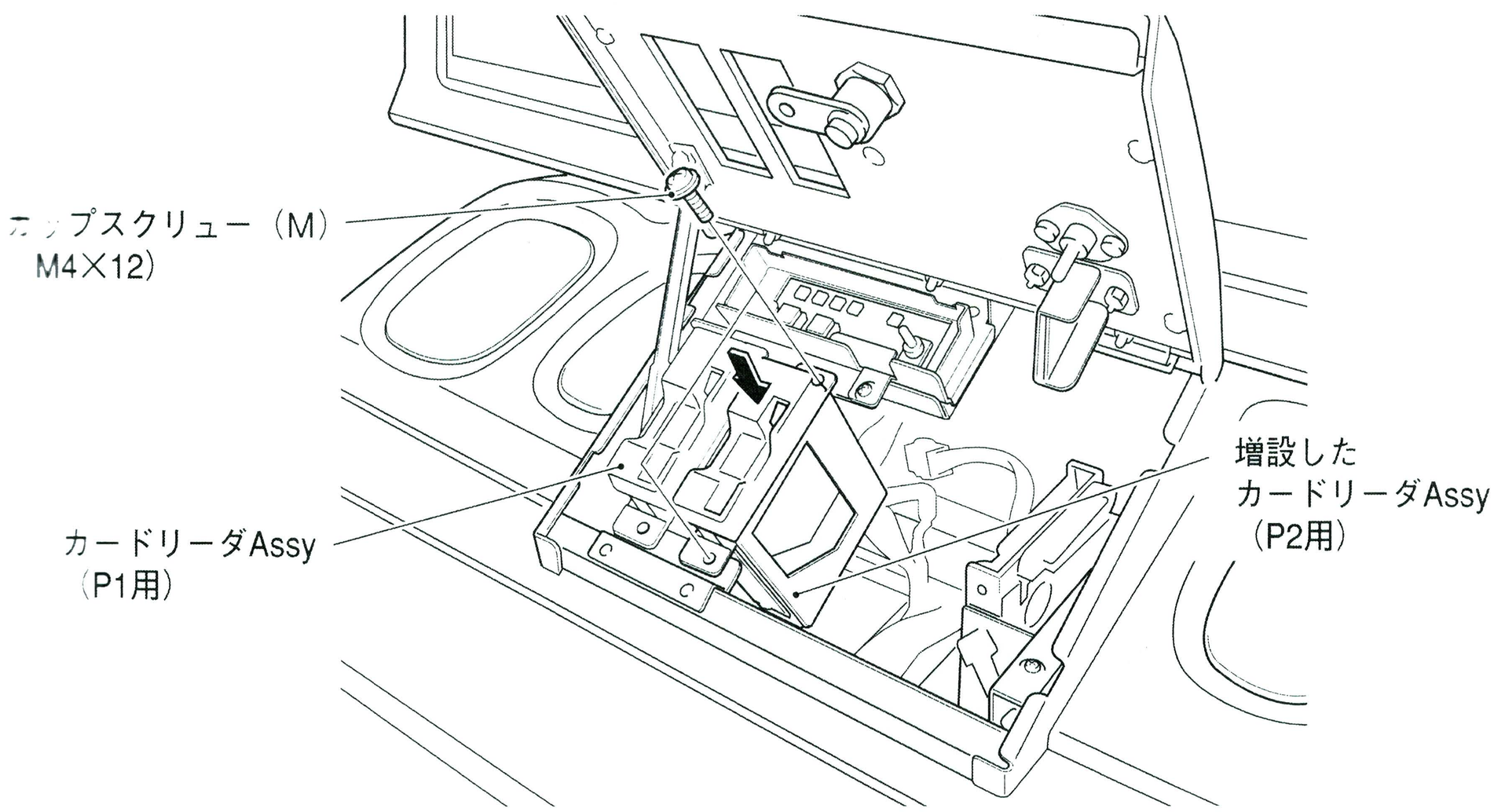

お願い

- **カードリーダAssyを増設する場合は、P1プレイヤー用のコネクター（赤）を取り付けたカードリーダAssyを左側に、P2プレイヤー用のコネクター（青）を取り付けたカードリーダAssyを右側に取り付けてください。**
- **カードリーダAssyは向きを間違えないように取り付けてください。**
- 取り外したブラインドプレートは、大切に保管してください。

—必ず技術者が行ってください—

8A-7　サインボードシートの交換

1 サインボードを取り外します。（P-32 の「8A-1-1　サインボードの取り外し」を参照）

2 ロゼットワッシャー、サラキャップボルト（M5 × 8）各 6 本を外して、サインボードアクリルとサインボードシートを取り外します。

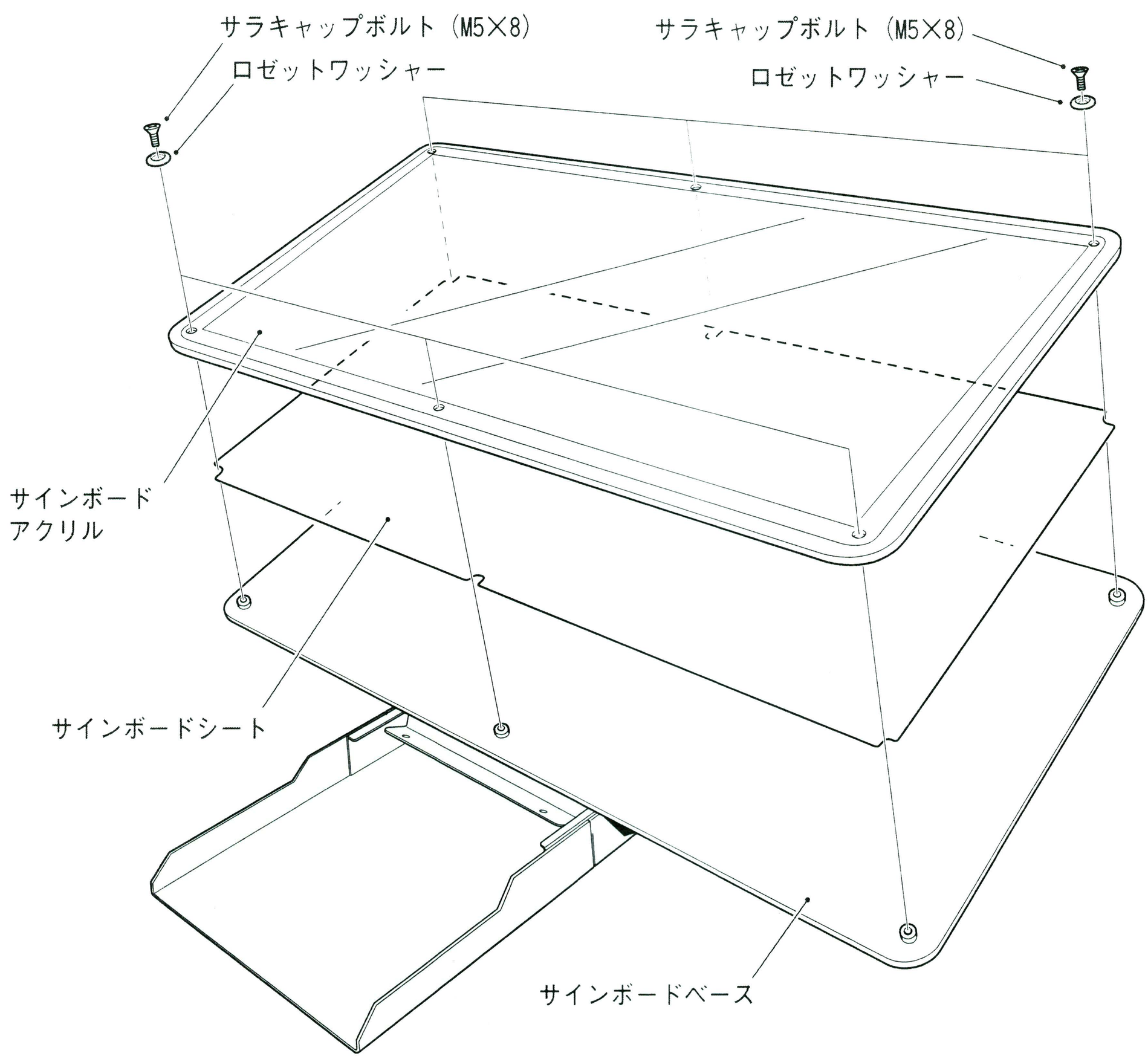

3 サインボードシートを交換します。

4 取り付けは逆の手順で行います。

—必ず技術者が行ってください—

8A-8 インストラクションシートの交換

⚠ 警告

● 作業者や他の人が感電や事故、ケガをしないように、及び電気回路破損防止のため、必ずメイン電源スイッチをOFFにしてから行ってください。

1 本機のメイン電源スイッチをOFFにします。(P-46の「8A-5　電源スイッチの位置とONの方法」を参照)

2 コンパネフロントカバーを開きます。(P-33の「8A-1-2　コントロールパネルベースAssyの取り外し」を参照)

3 カップスクリュー（M）（M3×6）4本をゆるめて、コンパネガラスブラケット（R）・（L）を手前に引き出します。(①)

4 コンパネガラス、インストラクションシート、コンパネガラスベースをまとめて取り出します。(②)

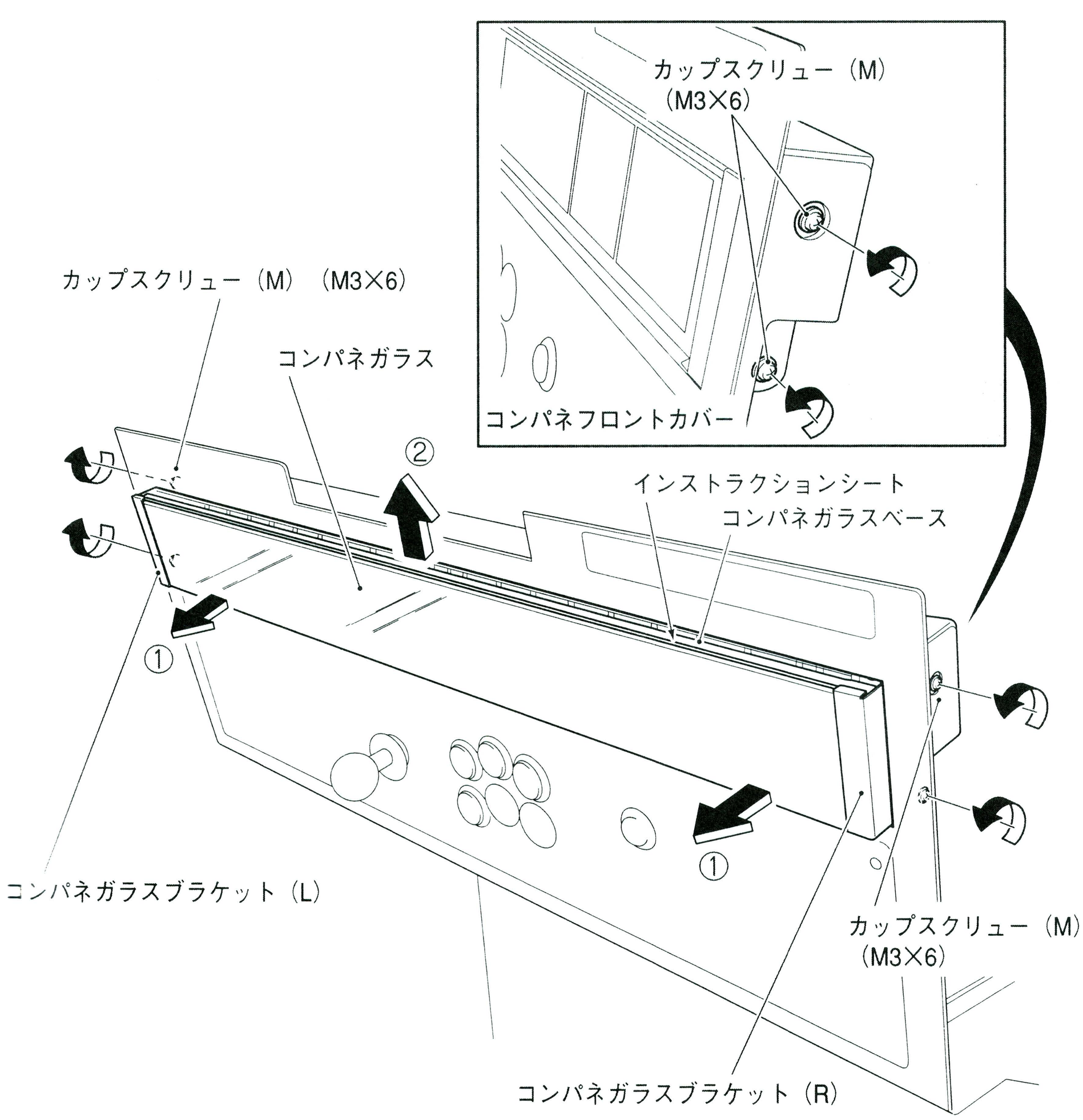

8B. 保守

⚠ 警告

● 保守作業（故障対策・修理等）を行うときは、作業者や他の人が感電や事故、ケガをしないように、必ずメイン電源スイッチを OFF にしてください。

8B-1　点検・保守

⚠ 警告

● 定期的に保守作業を行ってください。保守を怠ると思わぬ事故の原因となるおそれがあります。
● 営業開始前点検は毎日行ってください。事故防止のため必要です。（P-21 の「7-3 営業開始前の点検」参照）

8B-1-1　点検項目

下記点検項目に異常がないか定期的に確認してください。

（1）レベルアジャスターの点検

（1）確実に固定されているか確認してください。（P-41 の「8A-2　レベルアジャスターの調整」を参照）

（2）電源プラグの点検

（1）本機のコードボックス部のコンセントがしっかり差し込まれているか確認してください。
（2）接続部にほこりがある場合は清掃してください。
（3）電源コードに亀裂、被覆の汚れが無いか確認してください。電源コードに異常があった場合は、必ず交換してください。

（3）各部ねじの緩みの点検

下記のねじが緩んでいないか確認してください。緩んでいる場合はしっかりと締めなおしてください。

（1）液晶モニター固定ねじ
（2）その他

―必ず技術者が行ってください―

5 インストラクションシートを交換します。

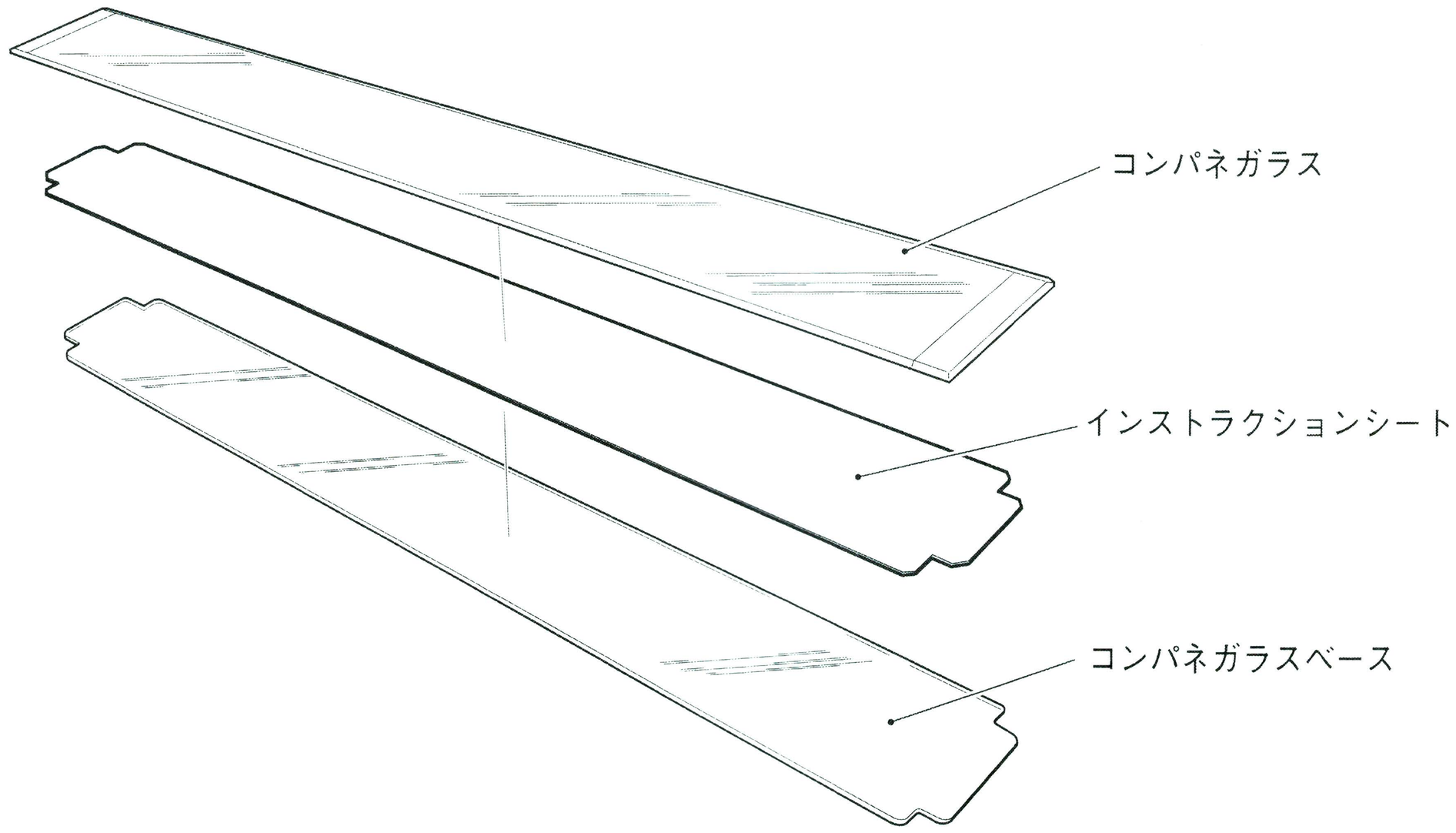

6 取り付けは逆の手順で行います。

お願い

● **コンパネガラスはガラス製のため、何かにぶつけたり、落としたりすると破損しますので注意して作業を行ってください。**

—必ず技術者が行ってください—

8B-2　故障対策

⚠ 警告

- 作業者や他の人が感電や事故、ケガをしないように、及び電気回路破損防止のため、必ずメイン電源スイッチをOFFにしてから行ってください。
- 「8-2　故障対策」の項目に当てはまらない場合、あるいは対処による改善が見られない場合は、ただちにメイン電源スイッチをOFFにして運営を中止し、購入先または弊社までお問い合わせください。そのまま運営されますと思わぬ事故の原因となります。
  弊社の連絡先はP-92に記載されております。

お願い

- 故障時には、まず各コネクターがしっかりと接続されていることを確認してください。
- 修理依頼や部品のご注文の際には、巻末に添付の「修理依頼書」、「部品注文書」に必要事項を記入し、P-92に記載されている連絡先まで事前にFAXにてお知らせください。用紙はコピーしてお使いください。
  修理品を送付する場合は、確実に梱包してお送りください。特にPCボードを送付する場合は、スポンジやエアーキャップなどで包み、段ボール箱などに入れて外力が加わらないようにしてください。
  また、「修理依頼書」は修理品にも添付してください。
- 電源を再投入すると、画面が一時停止することがありますが、これはネットワークを再構築しているためで、故障ではありません。
- 上記の状況を回避するために、テストスイッチのON/OFFで対処できるエラーおよびトラブルについては、電源の再投入を避けていただいた方が快適にゲームを楽しむことができます。

8B-2-1　全体

症状	原因	対処	参照ページ
・起動しない。	・ゲームPCボードのコネクターが外れている。	・コネクター、ファストン端子などをしっかり差し込んでください。	56ページ
・対戦プレイができない。	・対戦（通信）ケーブルが差し込まれていない。	・対戦（通信）ケーブルの接続を確認してください。	44ページ
	・対戦（通信）ケーブルが断線している。	・対戦（通信）ケーブルを交換してください。	44ページ

次ページへ続きます。

―必ず技術者が行ってください―

症状	原因	対処	参照ページ
画面が安定しない、誤動作する。	・電源電圧がAC90V～110Vの範囲にない。	・同一ラインの大容量の機器（エアコン・大型乗物など）を外し、所定の電源電圧を確保してください。	―――
突然で電源スイッチがOFFになる。	・サーキットプロテクタが作動して、電源スイッチが[OFF]になっている。 ※サーキットプロテクターは異常電流が流れた場合に電流を（OFF）にするものです。	・再度電源スイッチを[ON]にしてください。	46ページ
		・度々サーキットプロテクターが作動する場合は、機械に異常があります。 購入先または(株)バンダイナムコゲームスまでお問い合わせください。	92ページ
スピーカーから音が出ない。	・音量設定が小さい。	・音量を適度に調整してください。	24ページ
カードが挿入されない。	・カードリーダAssyのコネクターが外れている。	・コネクターをしっかり差し込んでください。	73ページ
	・カードリーダAssyの故障。	・カードリーダーAssyを交換してください。	73ページ

8B-2-2　モニター Assy

症状	原因	対処	参照ページ
画面に表示されない。	・液晶モニターの電源が（OFF）になっている。	・液晶モニターの電源を（ON）にしてください。	25ページ
	・コネクターが外れている。	・コネクターをしっかり差し込んでください。	38ページ
	・液晶モニターの故障。	・液晶モニターを交換してください。	65ページ
モニターライトPCボードが点灯しない。	・コネクターが外れている。	・コネクターをしっかり差し込んでください。	67ページ
	・LEDライトPCボードの故障。	・LEDライトPCボードを交換してください。	67ページ

8B-2-3　コントロールパネルベース Assy

症状	原因	対処	参照ページ
インストLEDが点灯しない。	・コネクターが外れている。	・コネクターをしっかり差し込んでください。	68ページ
	・インスト LED PC ボードの故障。	・インスト LED PC ボードを交換してください。	68ページ

—必ず技術者が行ってください—

8B-3　Assy・部品の取り外し、取り付けと交換

8B-3-1　キャビネットベース Assy

(1) ゲーム PC ボードの交換

⚠ 警告

● 作業者や他の人が感電や事故、ケガをしないように、及び電気回路破損防止のため、必ずメイン電源スイッチを OFF にしてから行ってください。

1 本機のメイン電源スイッチを OFF にします。(P-46 の「8A-5　電源スイッチの位置と ON の方法」を参照)

2 付属のメンテナンス用鍵でロックを開けて本機のメンテナンスドアを外します。(P-46 の「8A-5-2　サブ電源スイッチ」の 1 を参照)

3 古いゲーム PC ボードのコネクターを全て外します。

4 ちょうボルト (M4 × 20) 2 本、平座金 2 個を外し、PC ボードベースを手前に引き出して取り外します。

5 古いゲーム PC ボードを外して、新しいゲーム PC ボードを PC ボードベースに取り付けます。(取り付け方法や取り付けねじなどは新しいゲーム PC ボード取扱説明書を参照してください)

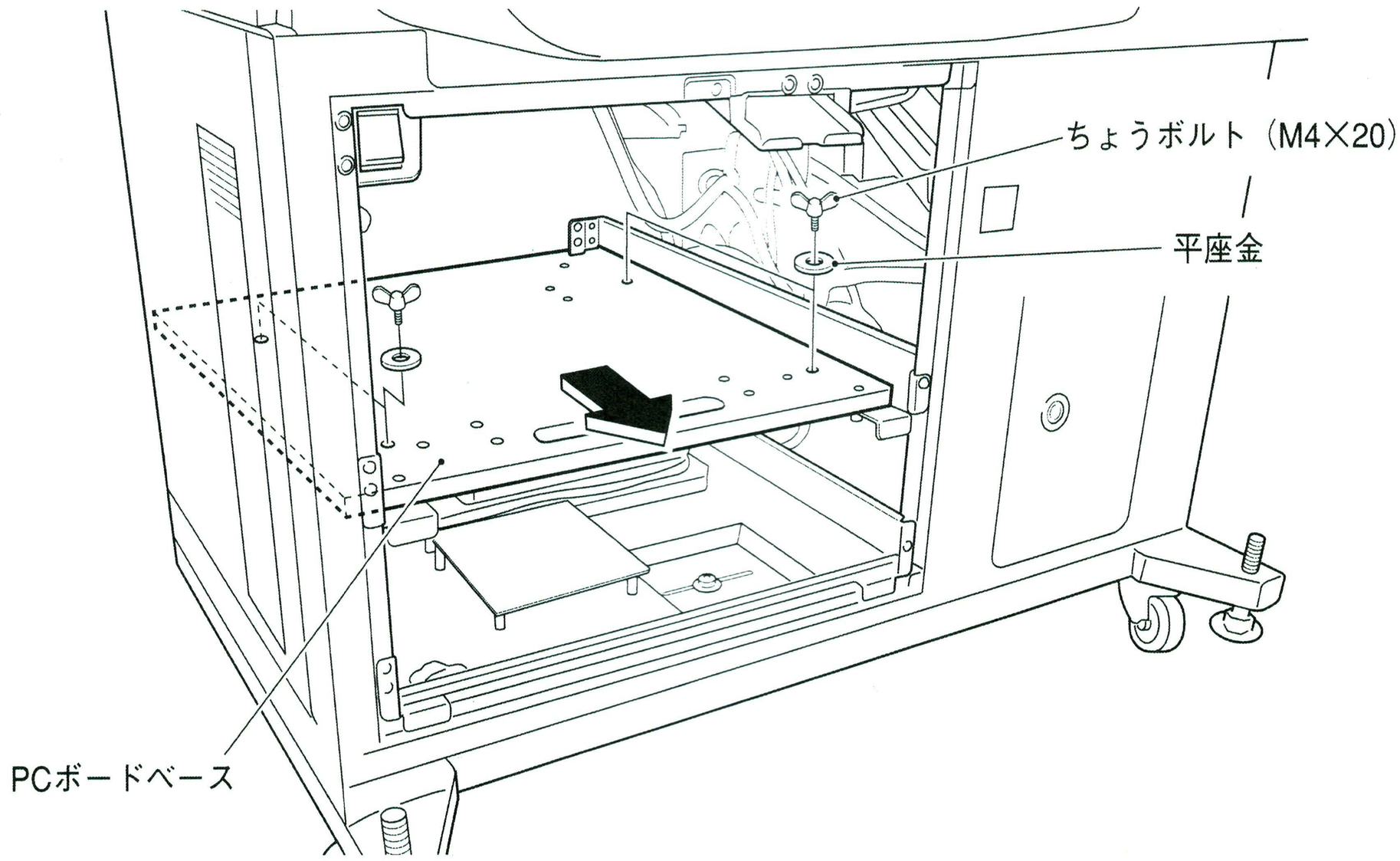

6 取り付けは逆の手順で行います。

お願い

● ゲームPCボードのコネクターに接続する時には、接続するコネクターを間違えないようにしてください。接続箇所を間違えますと、故障や誤動作の原因となります。

● 接続していないハーネスは、コネクターの端子部分が筐体内の金属部分に接触しない様、固定してください。端子部分が金属部分に触れると、画面や音声、通信状態に乱れが発生することがあります。

(2) サービスPCボードの交換

⚠ 警告

● 作業者や他の人が感電や事故、ケガをしないように、及び電気回路破損防止のため、必ずメイン電源スイッチをOFFにしてから行ってください。

1 本機のメイン電源スイッチをOFFにします。(P-46の「8A-5　電源スイッチの位置とONの方法」を参照)

2 メンテナンス用鍵でオペレーションパネルカバーを開きます。(P-33の「8A-1-2 コントロールパネルベースAssy の取り外し」の **1** を参照)

3 コネクター2個とカップスクリュー(M)(M4×6)1本を外してサービスブラケットを外します。

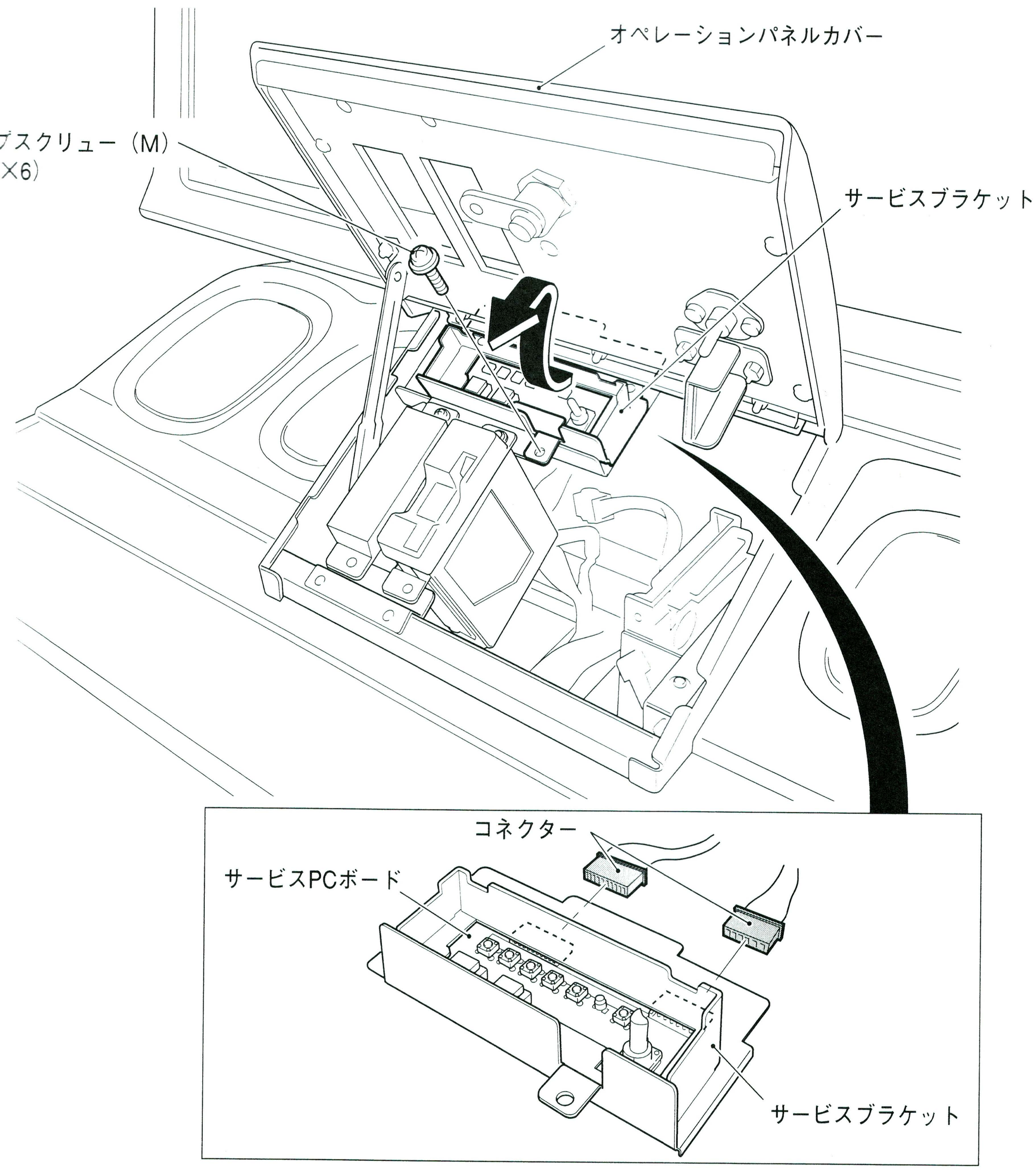

4 カップスクリュー（M）（M3×6）5本を外してサービスPCボードを交換します。

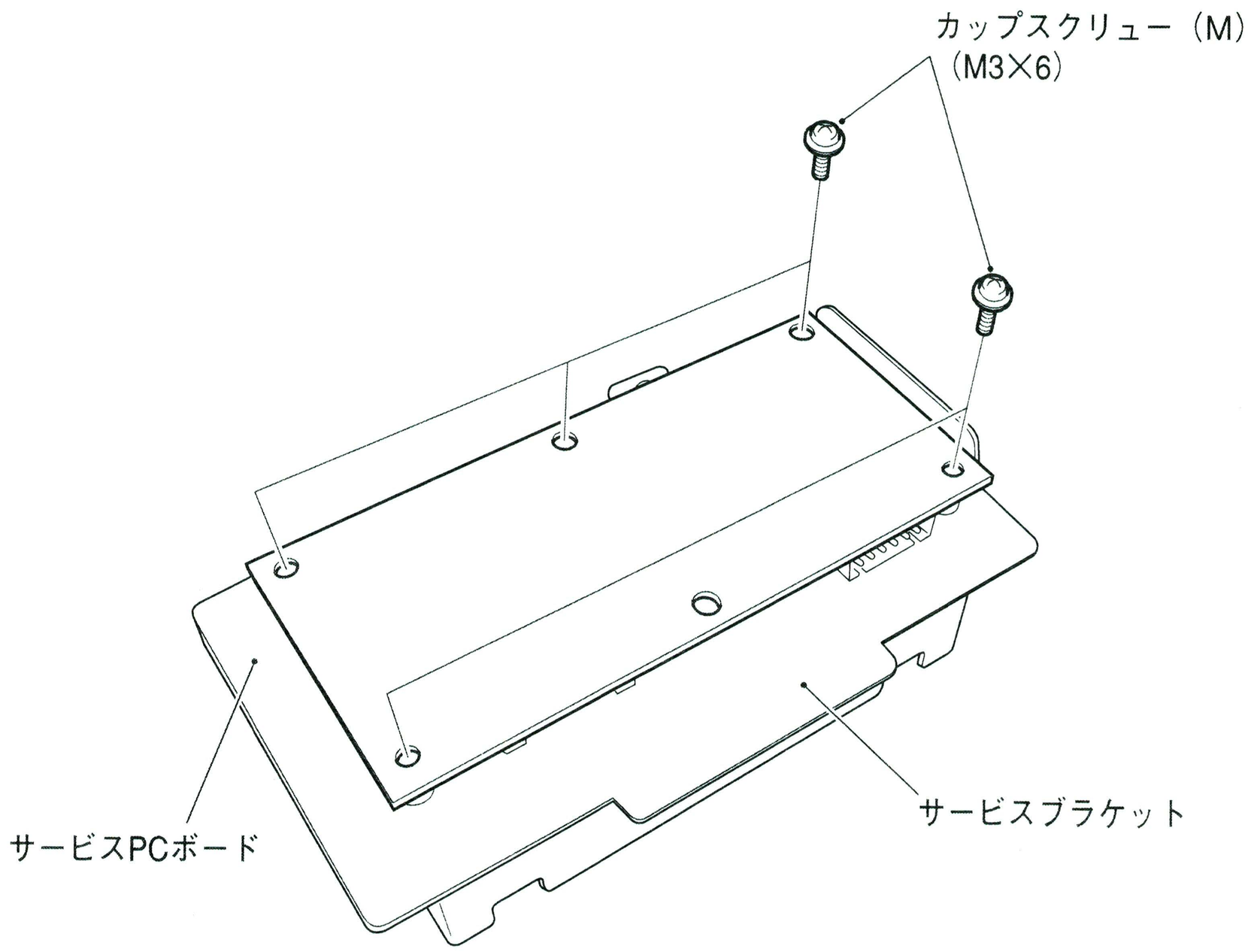

5 取り付けは逆の手順で行います。

お願い

- **取り付けの際、コネクターは確実にロックしてください。**
- **取り付けの際、コネクターやハーネスを挟まないように注意してください。**

(3) コインセレクターの交換

⚠ 警告

● 作業者や他の人が感電や事故、ケガをしないように、及び電気回路破損防止のため、必ずメイン電源スイッチを OFF にしてから行ってください。

1 本機のメイン電源スイッチを OFF にします。(P-46 の「8A-5　電源スイッチの位置と ON の方法」を参照)

2 メンテナンス用鍵でオペレーションパネルカバーを開きます。(P-33 の「8A-1-2 コントロールパネルベースAssy の取り外し」の **1** を参照)

3 コインセレクターベースのストッパーを手前に引いてロックを解除し、コインセレクターを外します。

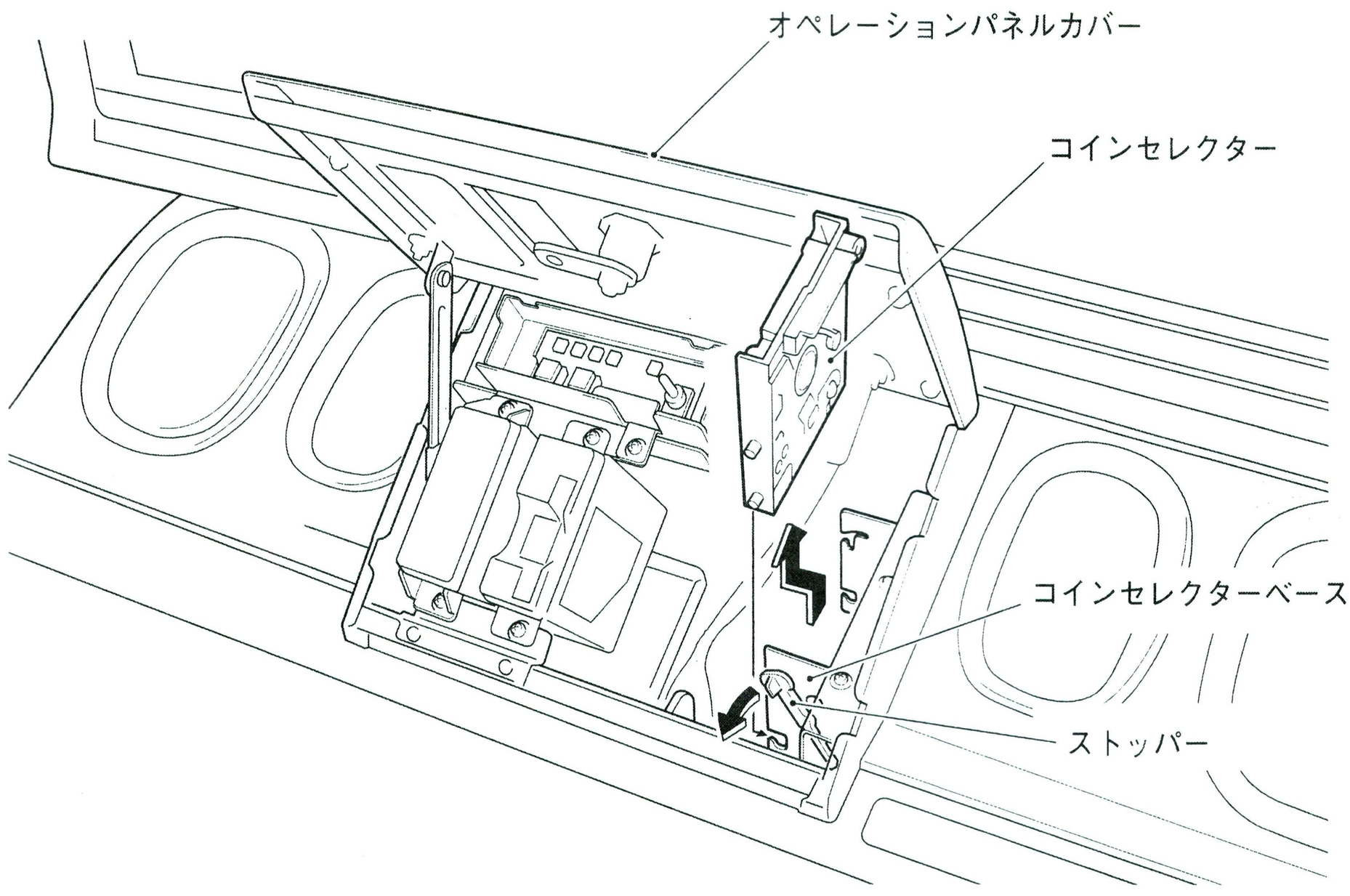

4 取り付けは逆の手順で行います。

お願い

● 取り付けの際、コネクターは確実にロックしてください。
● 取り付けの際、コネクターやハーネスを挟まないように注意してください。

—必ず技術者が行ってください—

(4) コインカウントスイッチの交換

⚠ 警告

● 作業者や他の人が感電や事故、ケガをしないように、及び電気回路破損防止のた
必ずメイン電源スイッチをOFFにしてから行ってください。

1 本機のメイン電源スイッチをOFFにします。(P-46の「8A-5　電源スイッチの
置とONの方法」を参照)

2 メンテナンス用鍵でオペレーションパネルカバーを開きます。(P-33の「8A-
コントロールパネルベースAssy の取り外し」の **1** を参照)

3 カップスクリュー (M) (M4 × 12) 2本とコネクター1個を外して、チャンネ
ブラケットをコインセレクターごと外します。

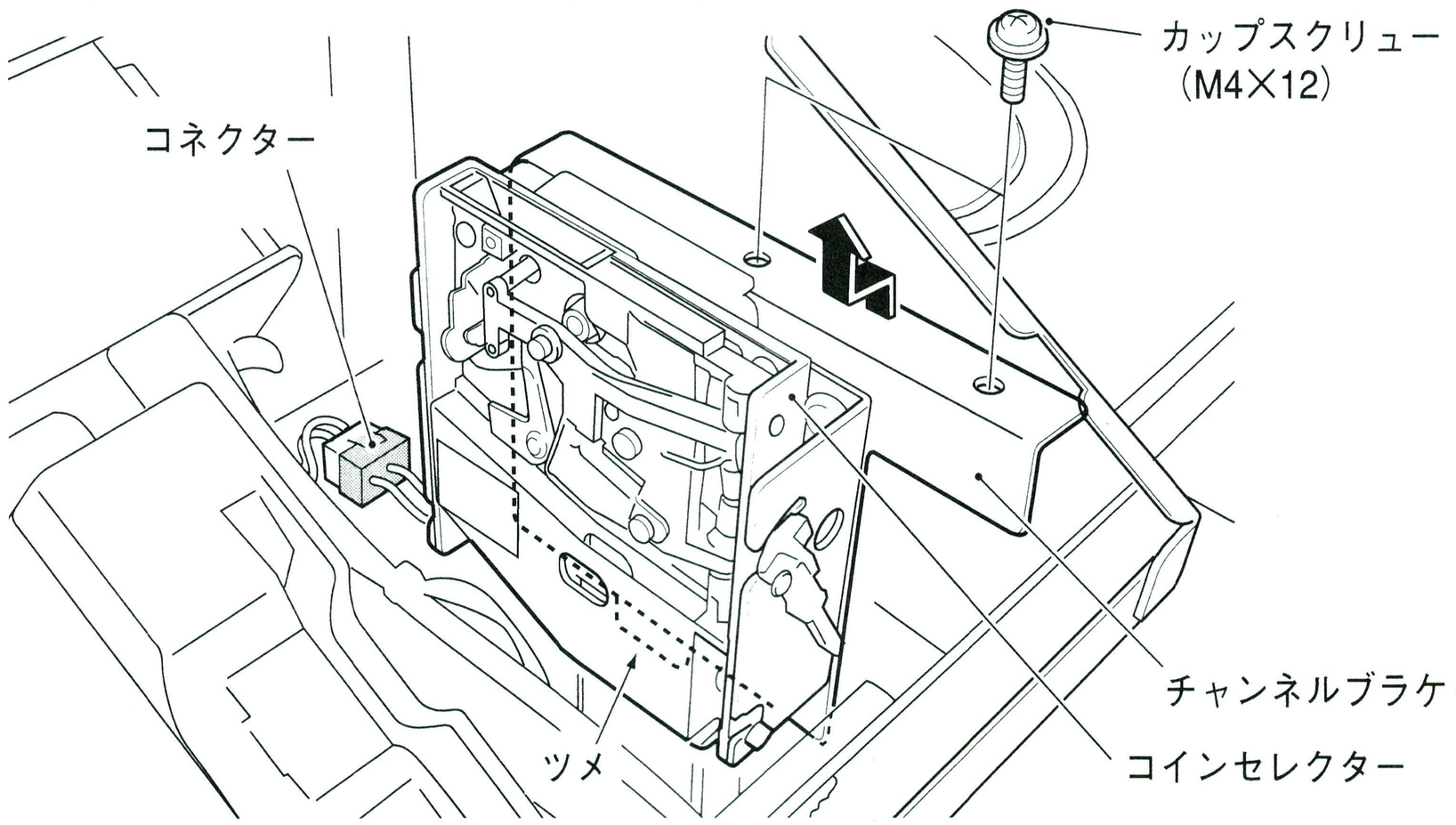

お願い

● 取り付けるときは、チャンネルブラケット下部のツメを、本体角穴に差し込んで
さい。

4 (+) なべねじ (M3 × 17) 2本とファストン端子2個を外してコインカウン
イッチを交換します。

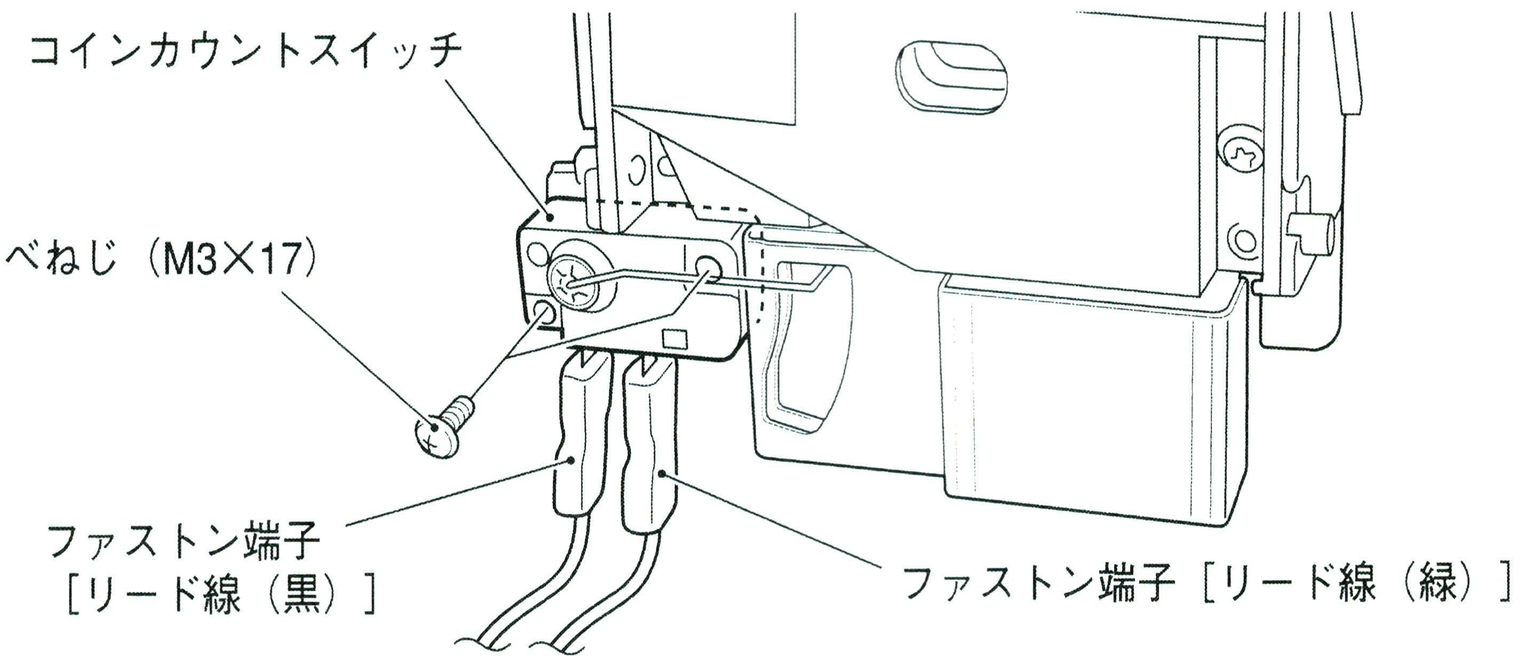

5 取り付けは逆の手順で行います。

お願い

● 取り付けの際、コネクターは確実にロックしてください。
● 取り付けの際、コネクターやハーネスを挟まないように注意してください。

(5) STD コネクト PC ボードの交換

⚠ 警告

● 作業者や他の人が感電や事故、ケガをしないように、及び電気回路破損防止のため、必ずメイン電源スイッチを OFF にしてから行ってください。

1 本機のメイン電源スイッチをOFF にします。(P-46 の「8A-5 電源スイッチの位置と ON の方法」を参照)

2 付属のメンテナンス用鍵でロックを開けて本機のメンテナンスドアを外します。
(P-46 の「8A-5-2 サブ電源スイッチ」の **1** を参照)

3 ちょうボルト (M4 × 12) 2 本とコネクター 11 個、アース端子 1 個を外して、レギュレータベースを取り外します。

お願い

● 取り付ける際、映像ケーブル 2 本は同じ種類のコネクターなので、タグの表示が図示の通りになる様、取り付けてください。

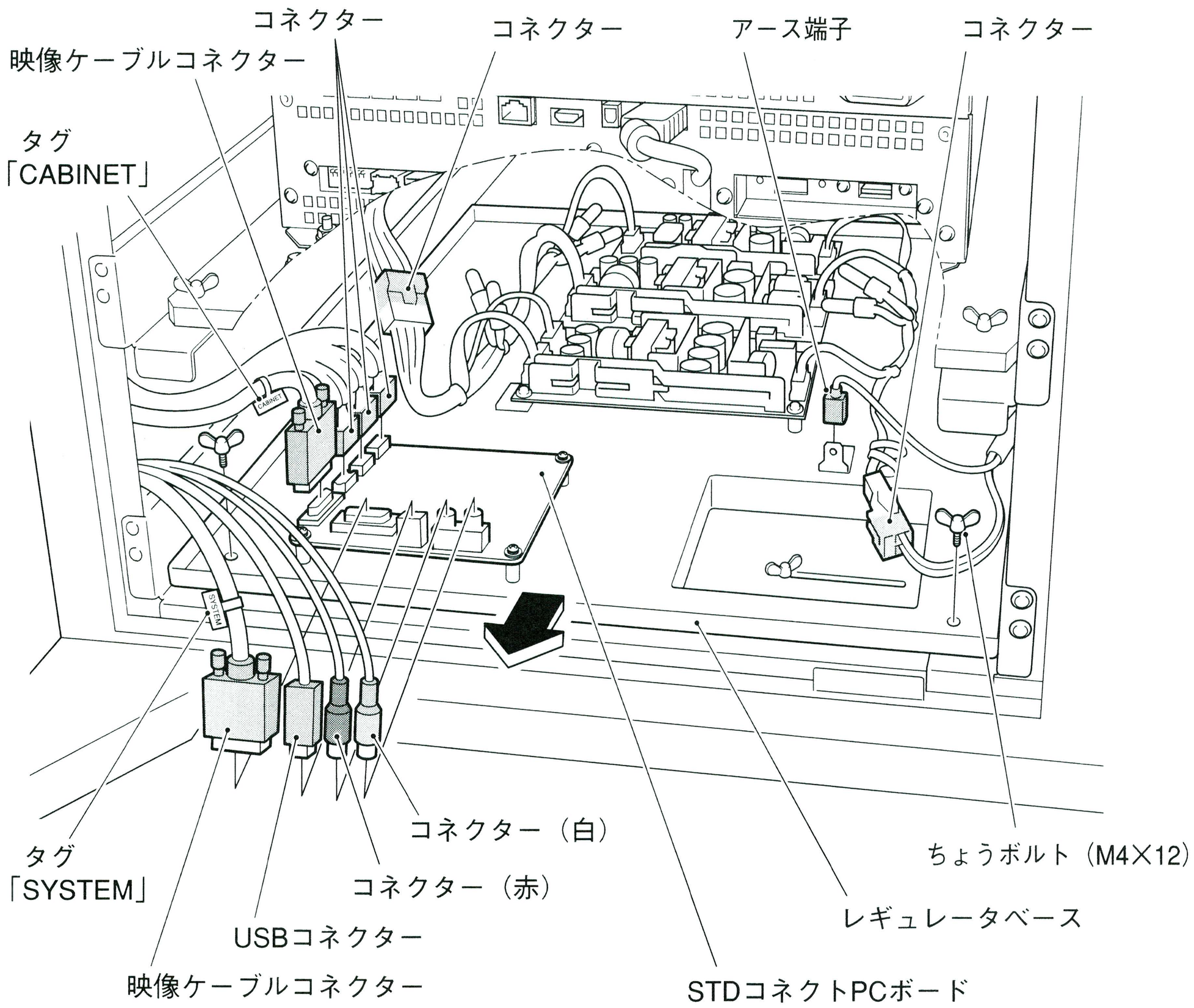

—必ず技術者が行ってください—

4 カップスクリュー（M）（M4×6）4本を外して、STD コネクト PC ボードを取り外します。

● **取り付ける際、STDコネクトPCボードの向きを間違えないように注意してください。**

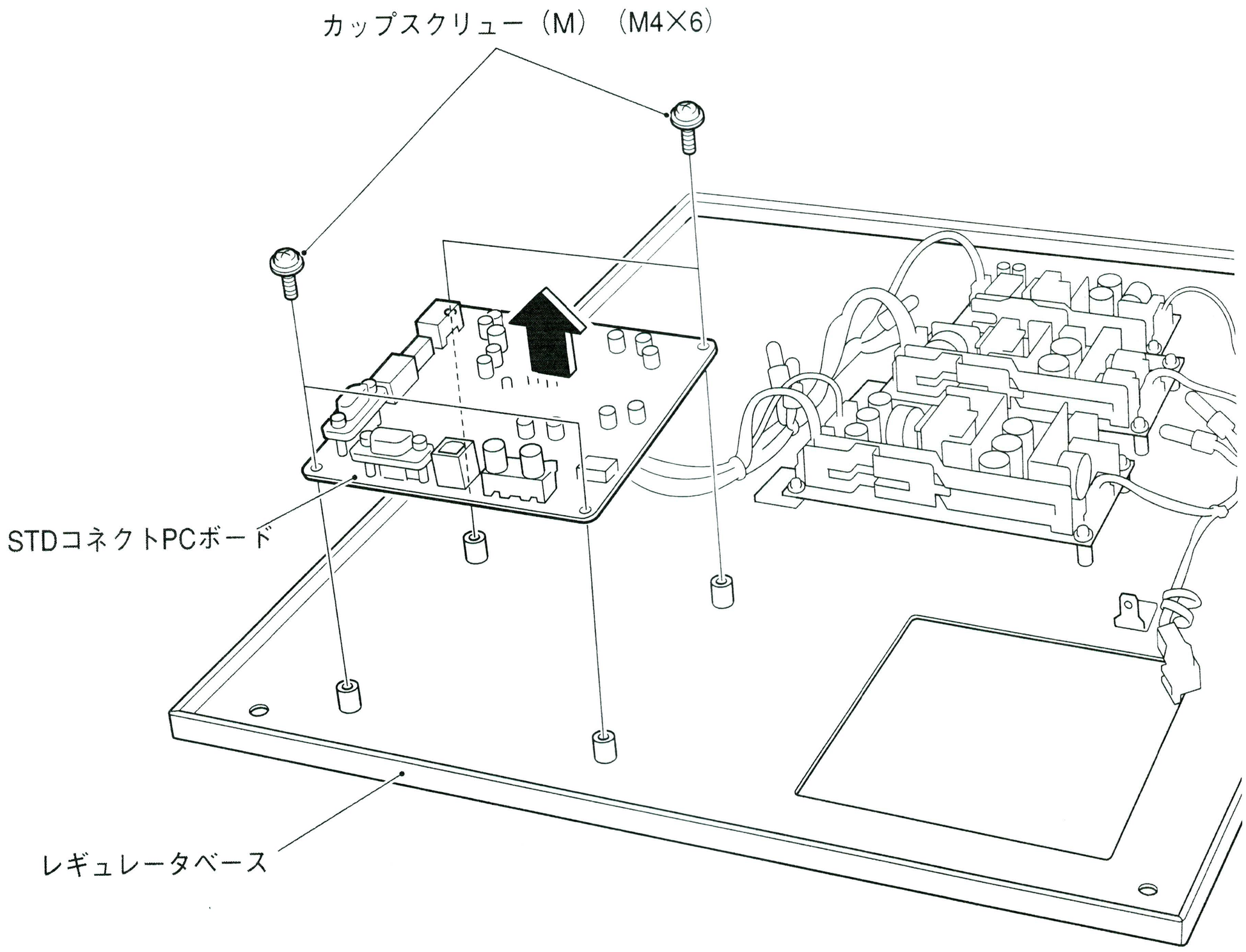

5 取り付けは逆の手順で行います。

—必ず技術者が行ってください—

(6) NAJV2 PC ボード・C2-IS-N PC ボードの交換

⚠ 警告

● 作業者や他の人が感電や事故、ケガをしないように、及び電気回路破損防止のため、必ずメイン電源スイッチを OFF にしてから行ってください。

1 本機のメイン電源スイッチを OFF にします。(P-46 の「8A-5　電源スイッチの位置と ON の方法」を参照)

2 リアプレートを取り外します。(P-38 の「8A-1-3　モニター Assy の取り外し」を参照)

3 コネクター 4 個とカップスクリュー (M) (M4 × 6) 5 本を外して、NAJV2 PC ボードを取り外します。

お願い

● **取り付ける際、NAJV 2 PC ボードの向きを間違えないように注意してください。**

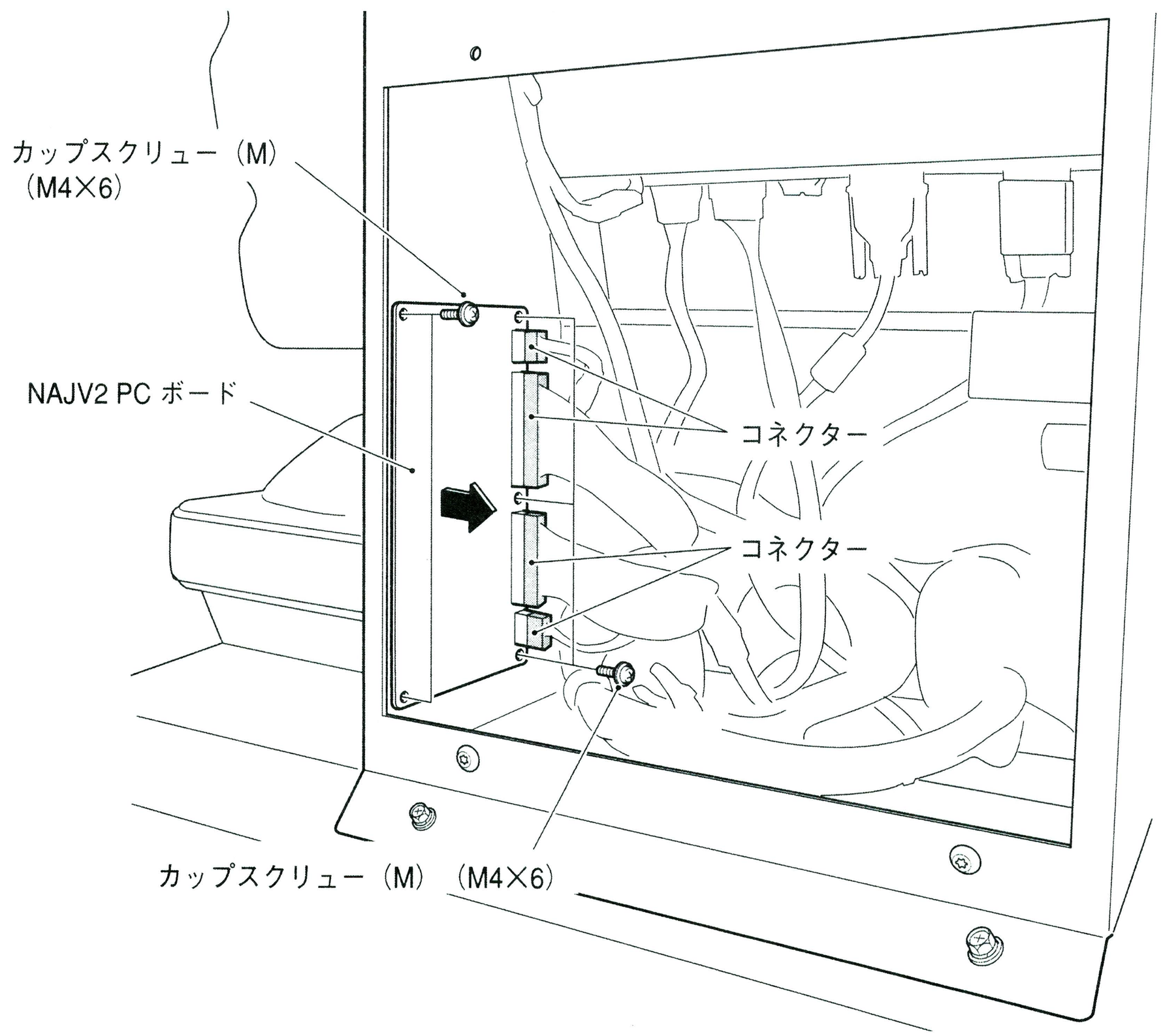

—必ず技術者が行ってください—

4 カップスクリュー（M）（M4×6）4本とコネクター3個を外して、C2-IS-N PCボードを取り外します。

● **取り付ける際、C2-IS-N PCボードの向きを間違えないように注意してください。**

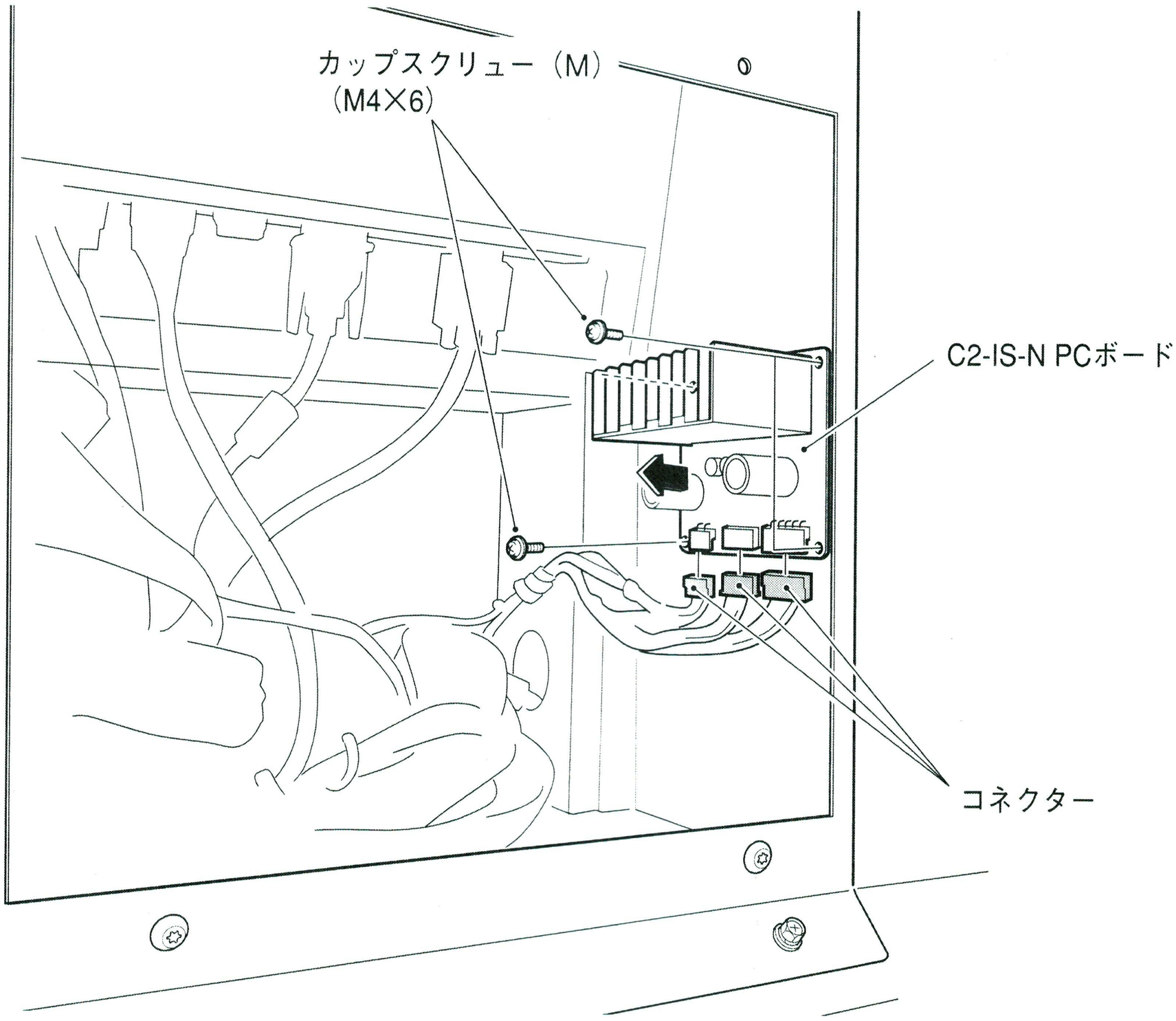

5 取り付けは逆の手順で行います。

8B-3-2 モニターAssy

(1) モニターの交換

⚠ 警告

● 作業者や他の人が感電や事故、ケガをしないように、及び電気回路破損防止のため、必ずメイン電源スイッチをOFFにしてから行ってください。

1 本機のメイン電源スイッチをOFFにします。(P-46の「8A-5 電源スイッチの位置とONの方法」を参照)

2 モニターAssyを外します。(P-38の「8A-1-3 モニターAssy の取り外し」を参照)

3 カーペットまたは段ボールなどの上に、ガラス面を下にして丁寧に置いてください。

4 ボタンボルト(M4 ×8)8本と平座金(M4)8個を外し、モニターAssyを持ち上げてモニターカバーフロントを取り外し、また、液晶モニターのガラス面を下向きにしてモニターAssy を丁寧に置いてください。

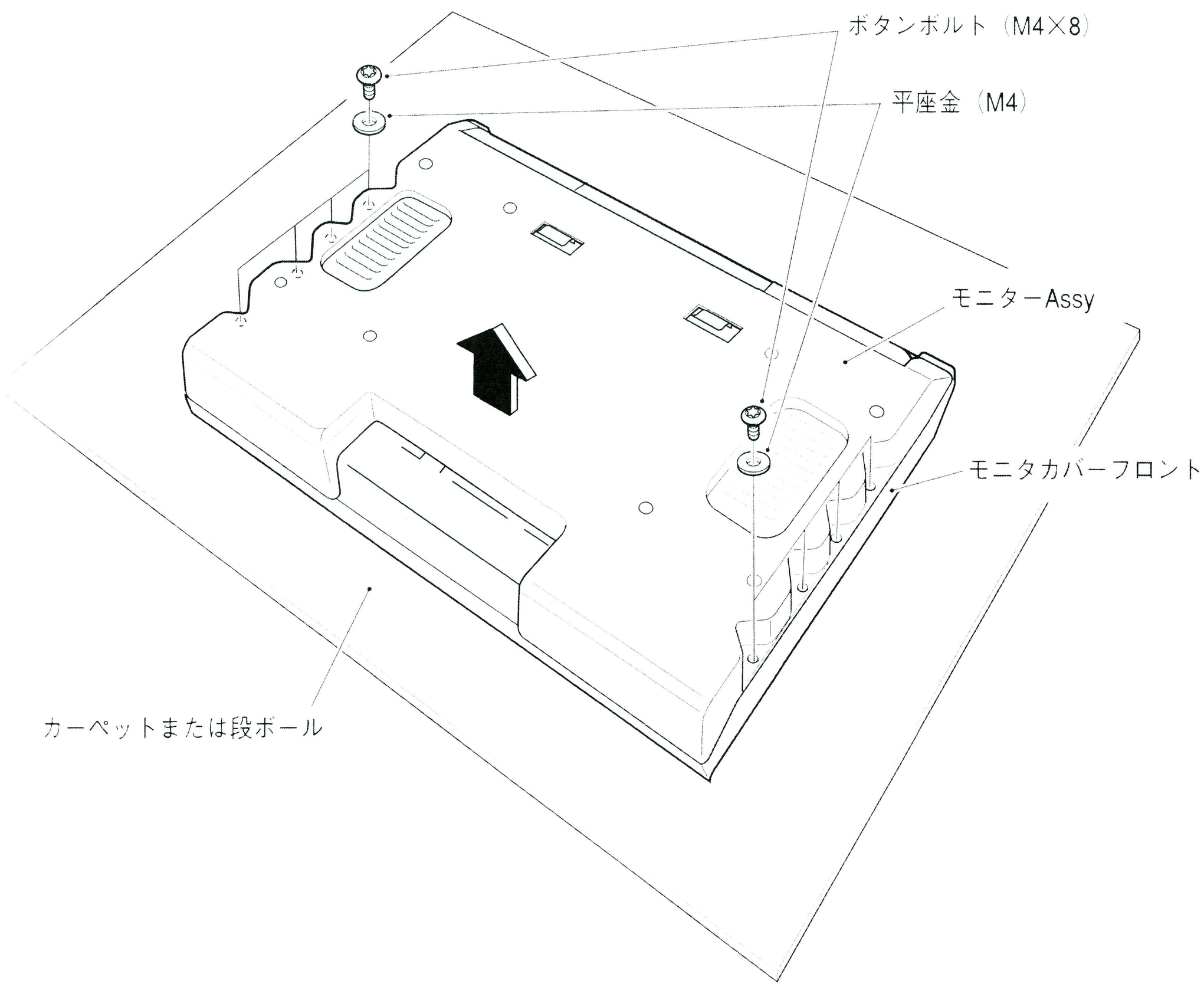

—必ず技術者が行ってください—

5 トルクスボルト（M5 × 12 ）4 本を外して、モニターカバーリアを取り外します。

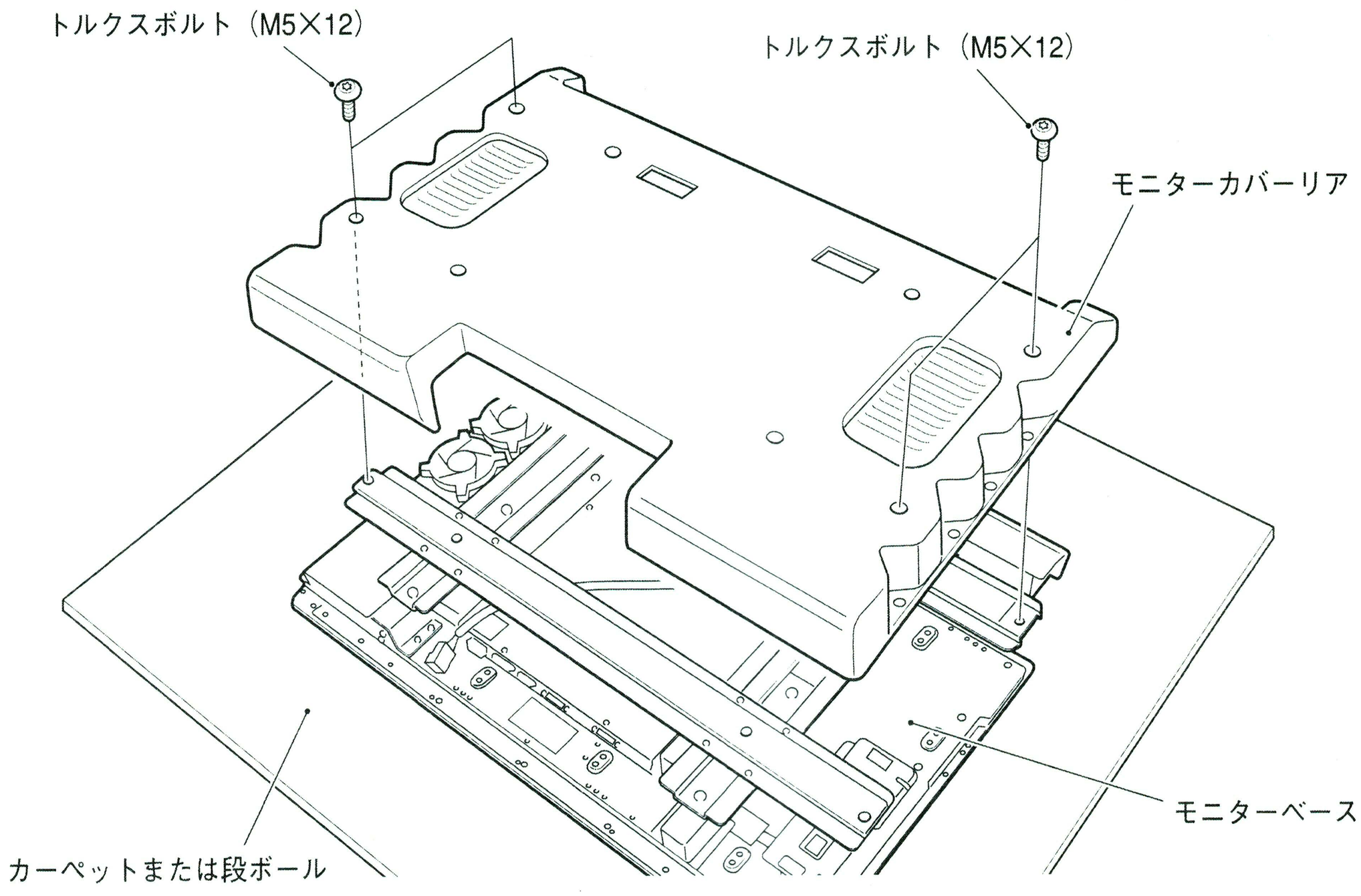

6 六角ボルト（平・ばね座金付）（M6 × 12 ）6 本を外してモニターベースを取り外します。

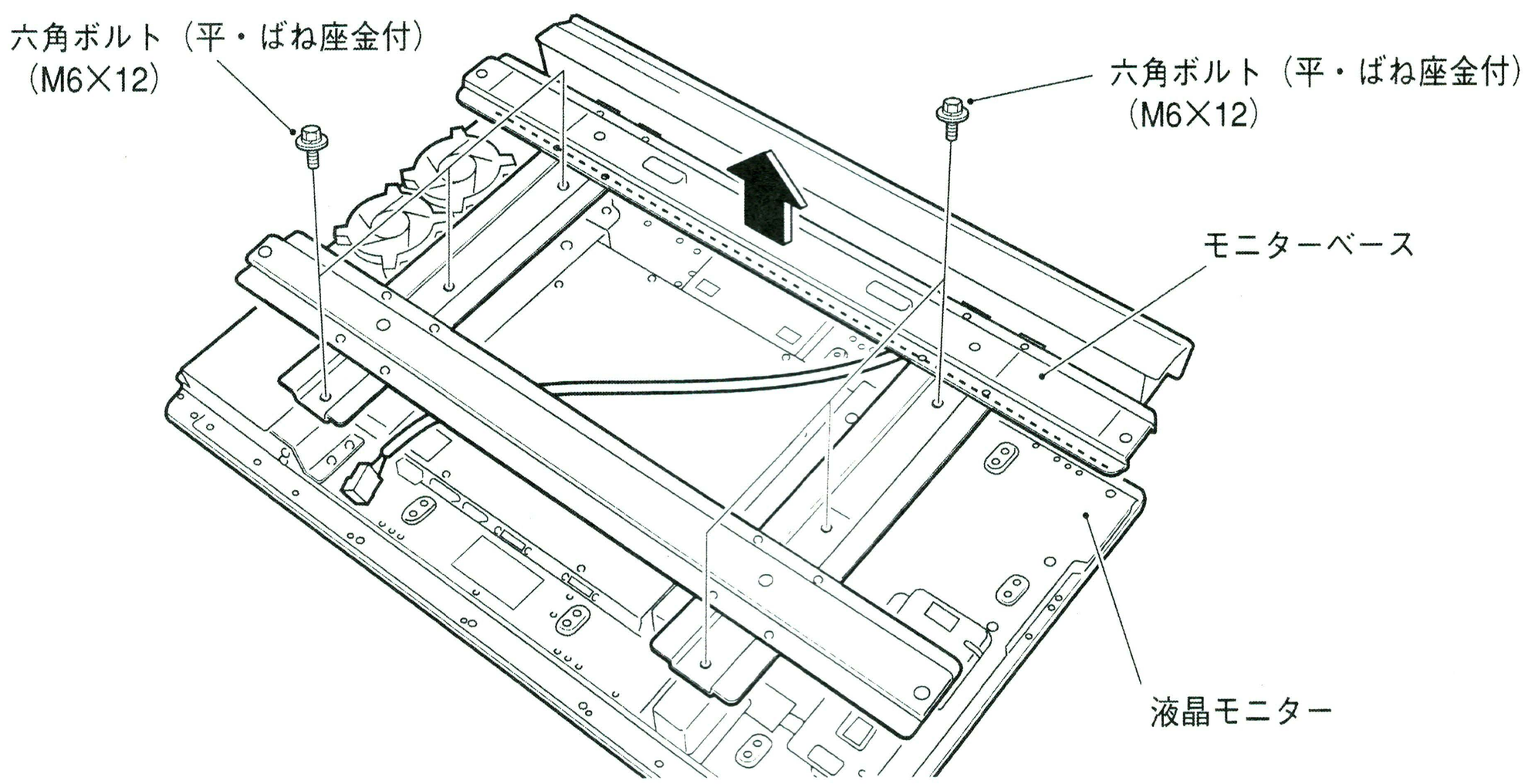

7 液晶モニターを交換します。

8 取り付けは逆の手順で行います。

● 取り付けの際、コネクターやハーネスを挟まないように注意してください。

(2) LED ライト PC ボードの交換

⚠ 警告

● 作業者や他の人が感電や事故、ケガをしないように、及び電気回路破損防止のため、必ずメイン電源スイッチを OFF にしてから行ってください。

⚠ 注意

● LED ライト PC ボードは高温になりますので、取外しのときは、十分に注意してください。

1 本機のメイン電源スイッチを OFF にします。(P-46 の「8A-5　電源スイッチの位置と ON の方法」を参照)

2 モニターカバーリアの背面からボタンボルト (M4 ×8) 8 本と平座金 (M4) 8 個を外し、モニターカバーフロントを手前に取り外します。

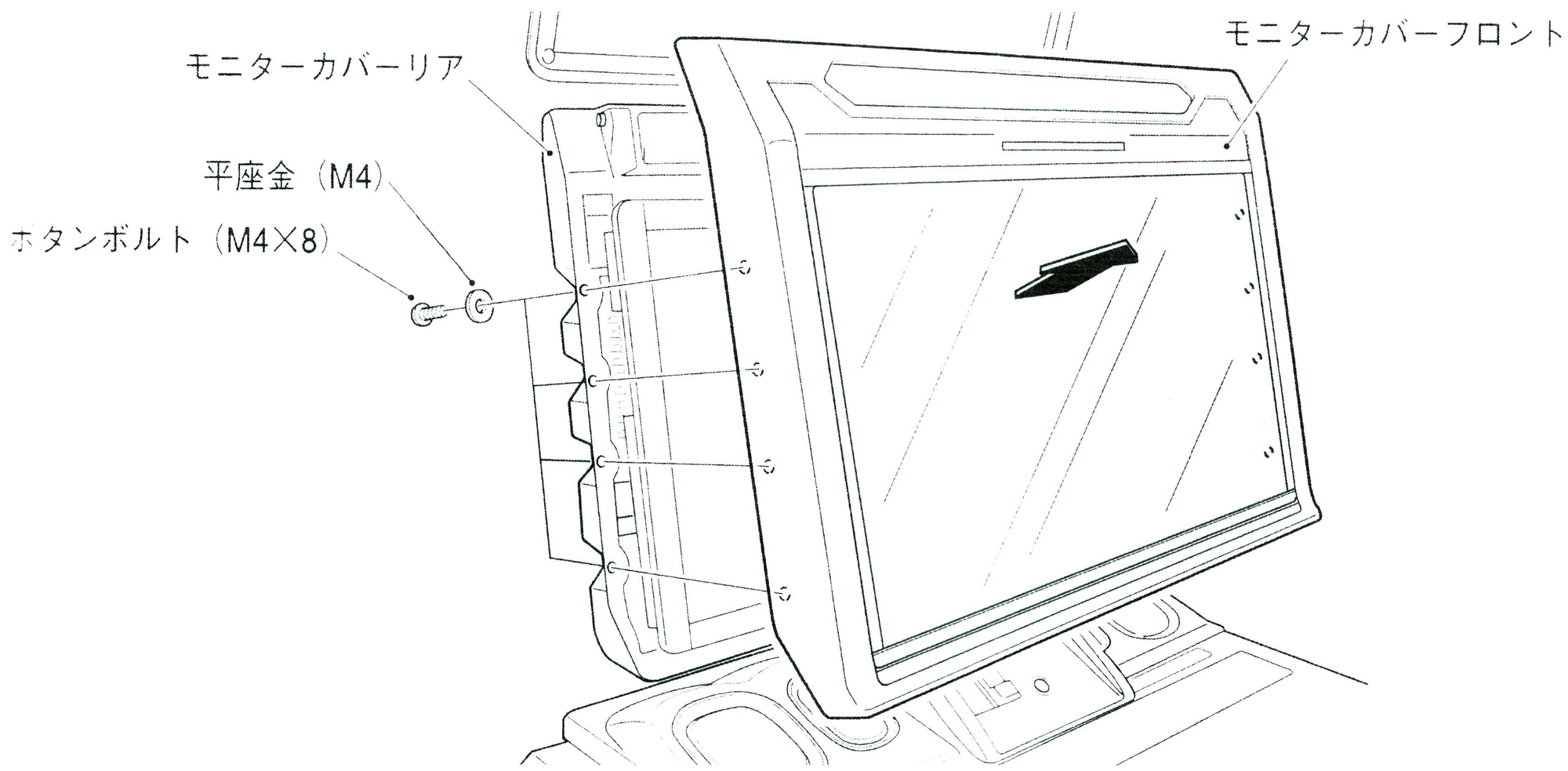

3 トルクスボルト (M5 × 12) 2 本を外して FL カバーを取り外し、コネクター 2 個とカップスクリュー (M3 × 6) 6 本を外して LED ライト PC ボードを取り外します。

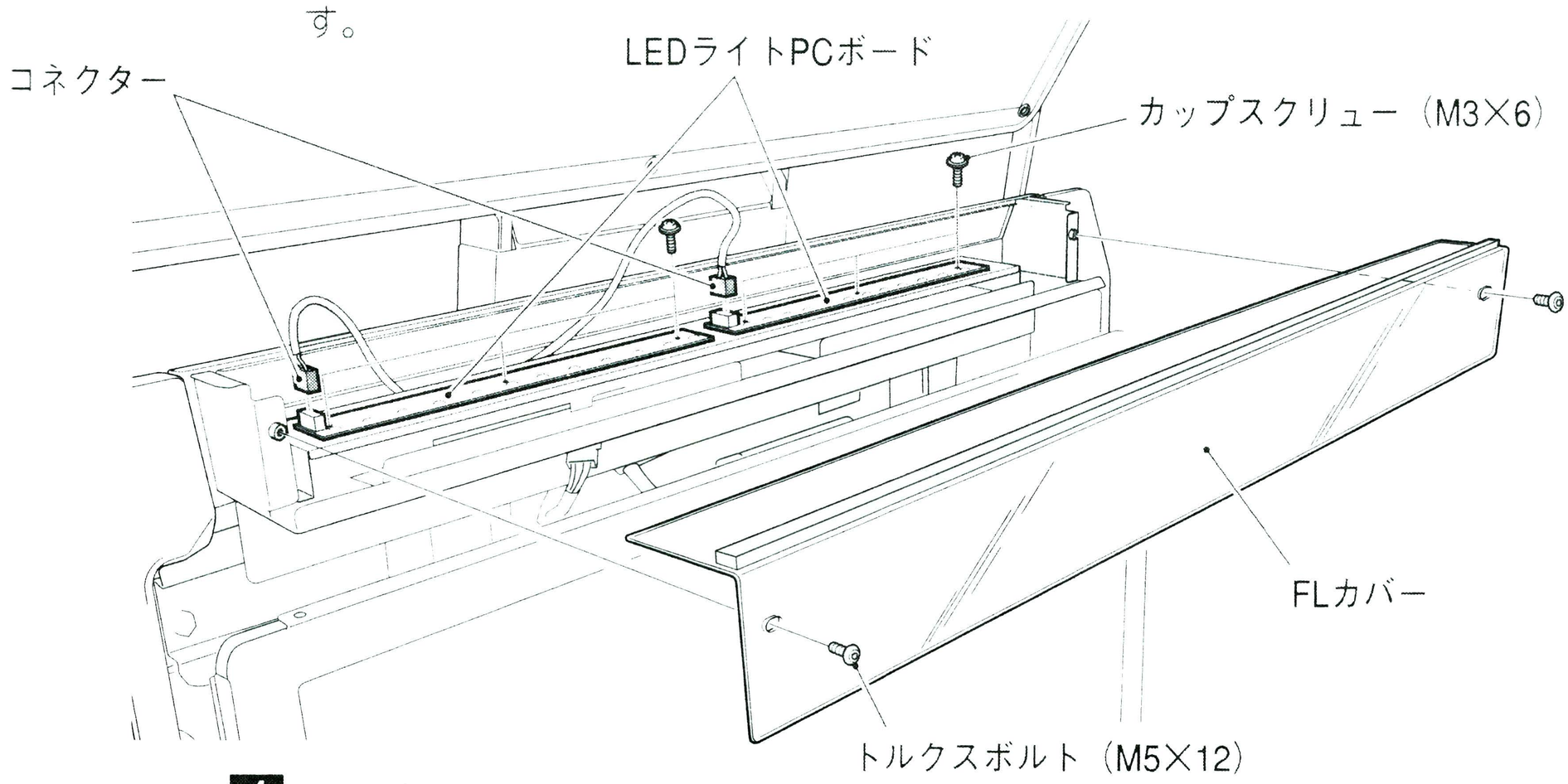

4 取り付けは逆の手順で行います。

—必ず技術者が行ってください—

8B-3-3　コントロールパネルベース Assy

(1) インスト LED PC ボードの交換

⚠ 警告

● 作業者や他の人が感電や事故、ケガをしないように、及び電気回路破損防止のため、必ずメイン電源スイッチを OFF にしてから行ってください。

1 本機のメイン電源スイッチを OFF にします。(P-46 の「8A-5　電源スイッチの位置と ON の方法」を参照)

2 コンパネフロントカバーを開きます。(P-33 の「8A-1-2　コントロールパネルベース Assy の取り外し」の **1** ～ **2** を参照)

3 カップスクリュー (M) (M4 ×6) 4 本を外して LED ベースを外します。

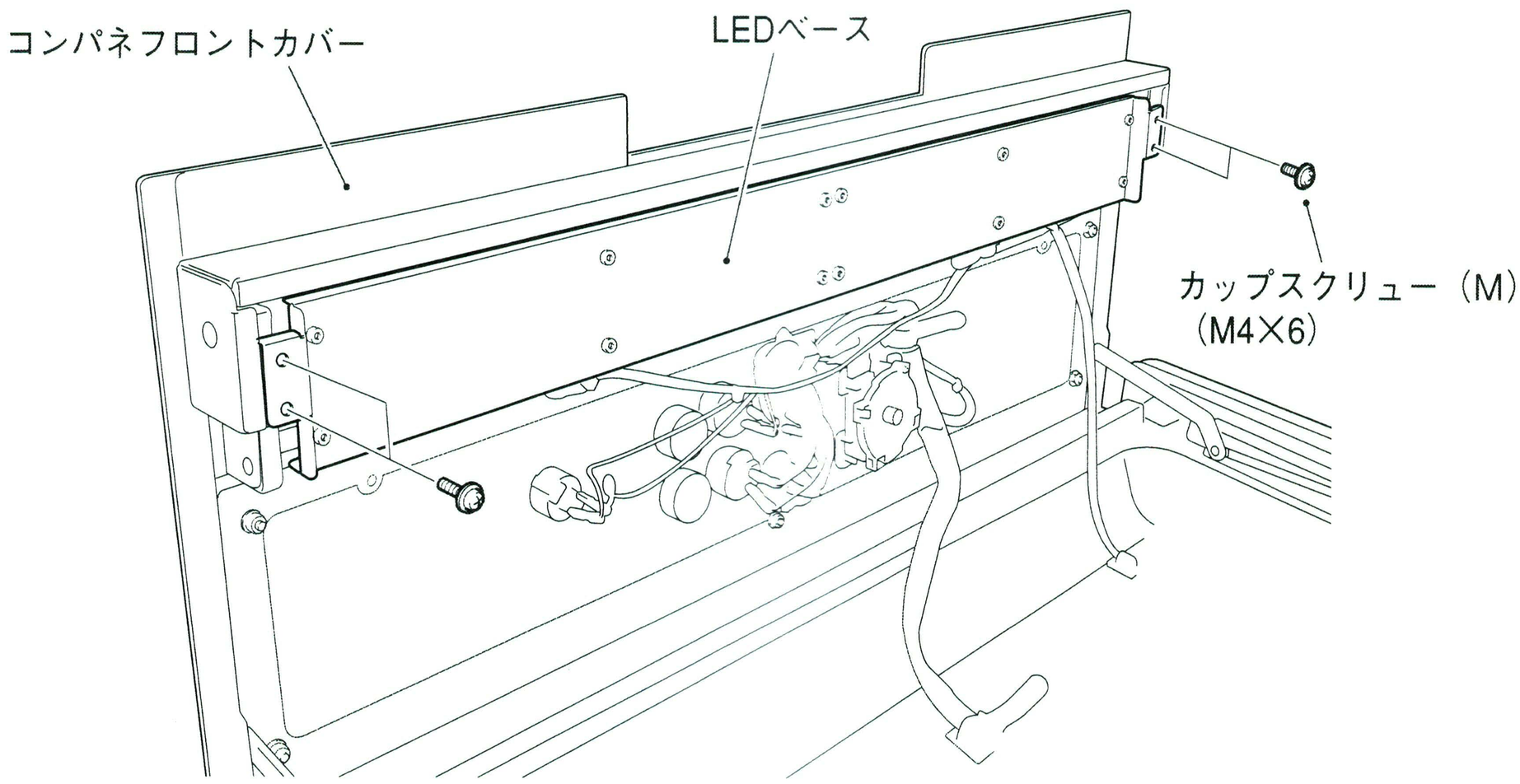

4 コネクター 1 個と (十) なべねじ (M4 ×6) 6 本を外してインスト LED PC ボードを取り外します。同じ要領でもう一枚も交換します。

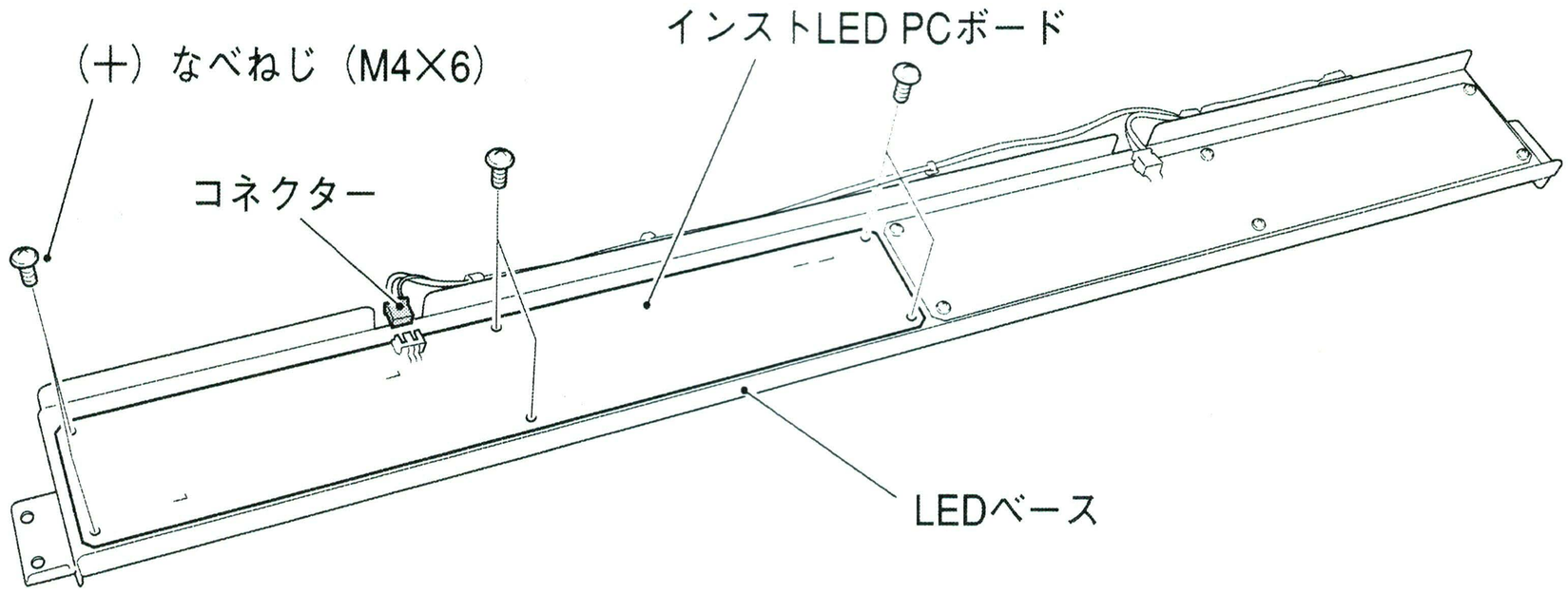

5 取り付けは逆の手順で行います。

お願い

● 取り付けの際、コネクターは確実にロックしてください。
● 取り付けの際、コネクターやハーネスを挟まないように注意してください。

8B-3-4 コントロールパネル Assy

(1) コントロールパネル Assy の取り外し

⚠ 警告

● 作業者や他の人が感電や事故、ケガをしないように、及び電気回路破損防止のため、必ずメイン電源スイッチを OFF にしてから行ってください。

1 本機のメイン電源スイッチを OFF にします。(P-46 の「8A-5 電源スイッチの位置と ON の方法」を参照)

2 コンパネフロントカバーを開きます。(P-33 の「8A-1-2 コントロールパネルベースAssy の取り外し」の **1** ～ **2** を参照)

3 TL クランプ・コードクランプのロックを外して全てのコネクターを外し、さら形座金ナット (M4) 6 個を外してコントロールパネル Assy を取り外します。

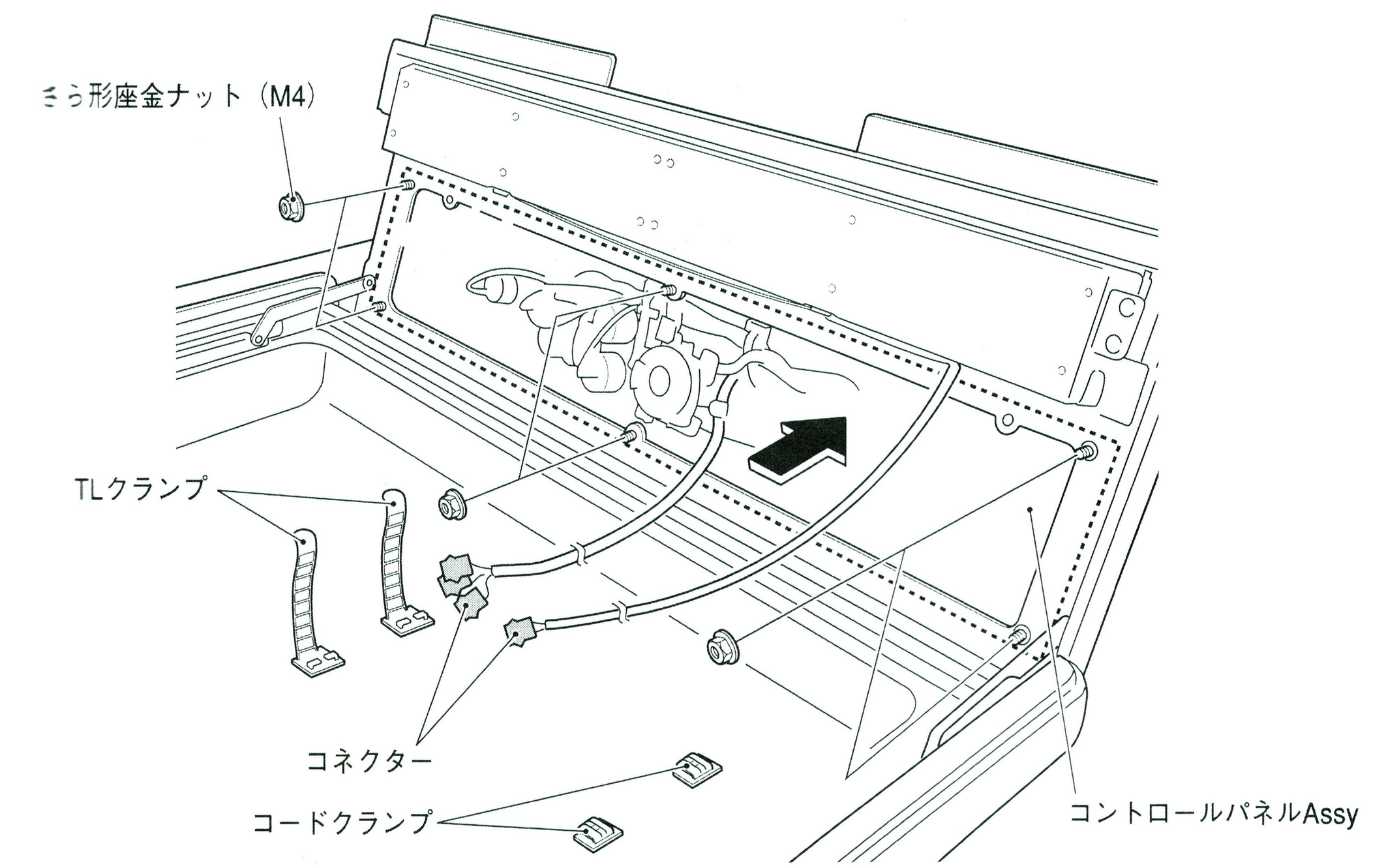

4 取り付けは逆の手順で行います。

お願い

● 取り付けの際、コネクターは確実にロックしてください。
● 取り付けの際、コネクターやハーネスを挟まないように注意してください。

—必ず技術者が行ってください—

(2) レバーの交換

⚠ 警告

● 作業者や他の人が感電や事故、ケガをしないように、及び電気回路破損防止のため、必ずメイン電源スイッチを OFF にしてから行ってください。

1 本機のメイン電源スイッチを OFF にします。(P-46 の「8A-5　電源スイッチの位置と ON の方法」を参照)

2 コンパネフロントカバーを開きます。(P-33 の「8A-1-2　コントロールパネルベースAssy の取り外し」の **1** ～ **2** を参照)

3 レバー (P1-8 方向レバー) の軸を回転しないように、マイナスドライバー等で固定して、正面のボールを回転してワッシャー、カラーとボールを取り外します。

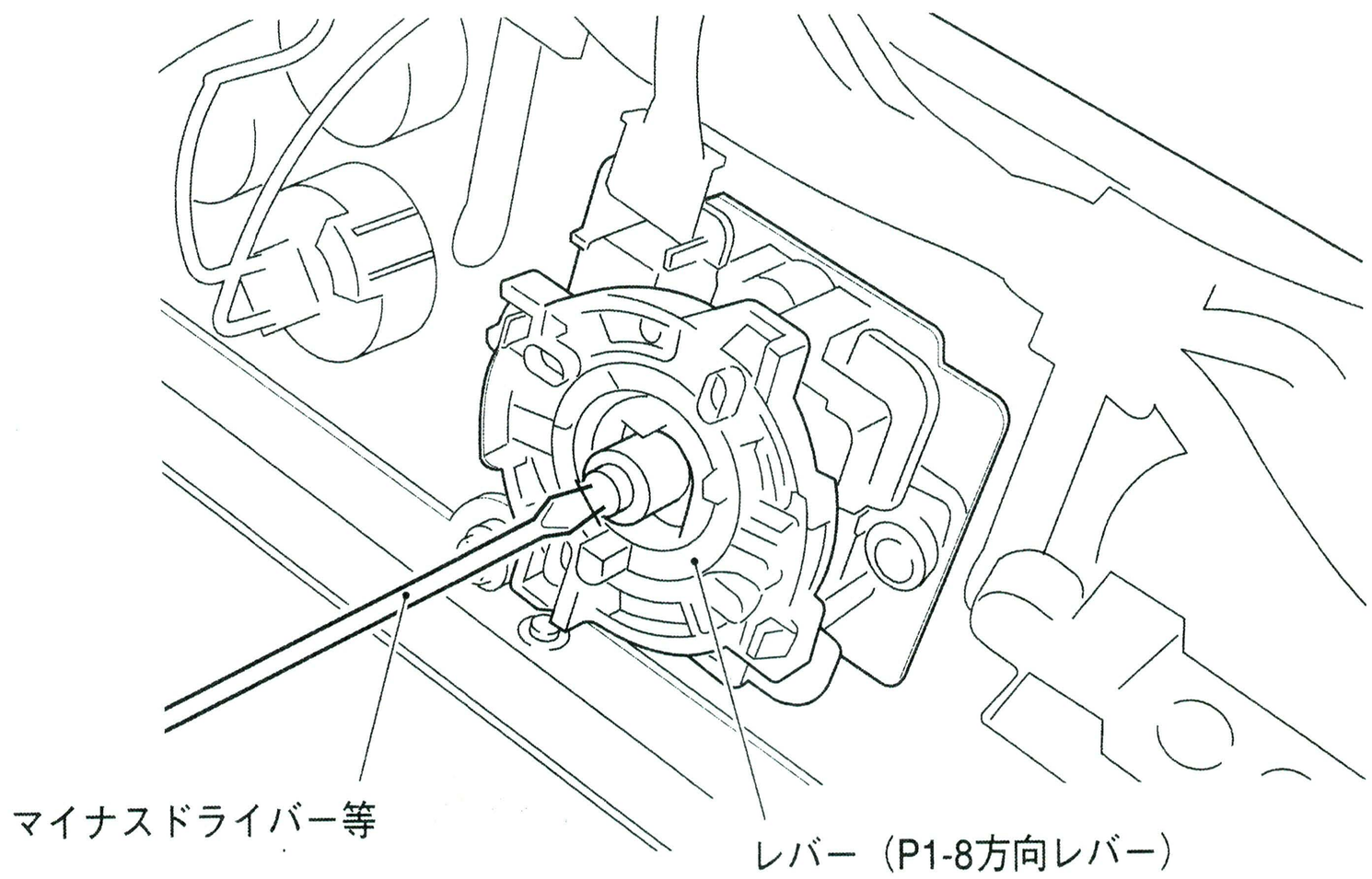

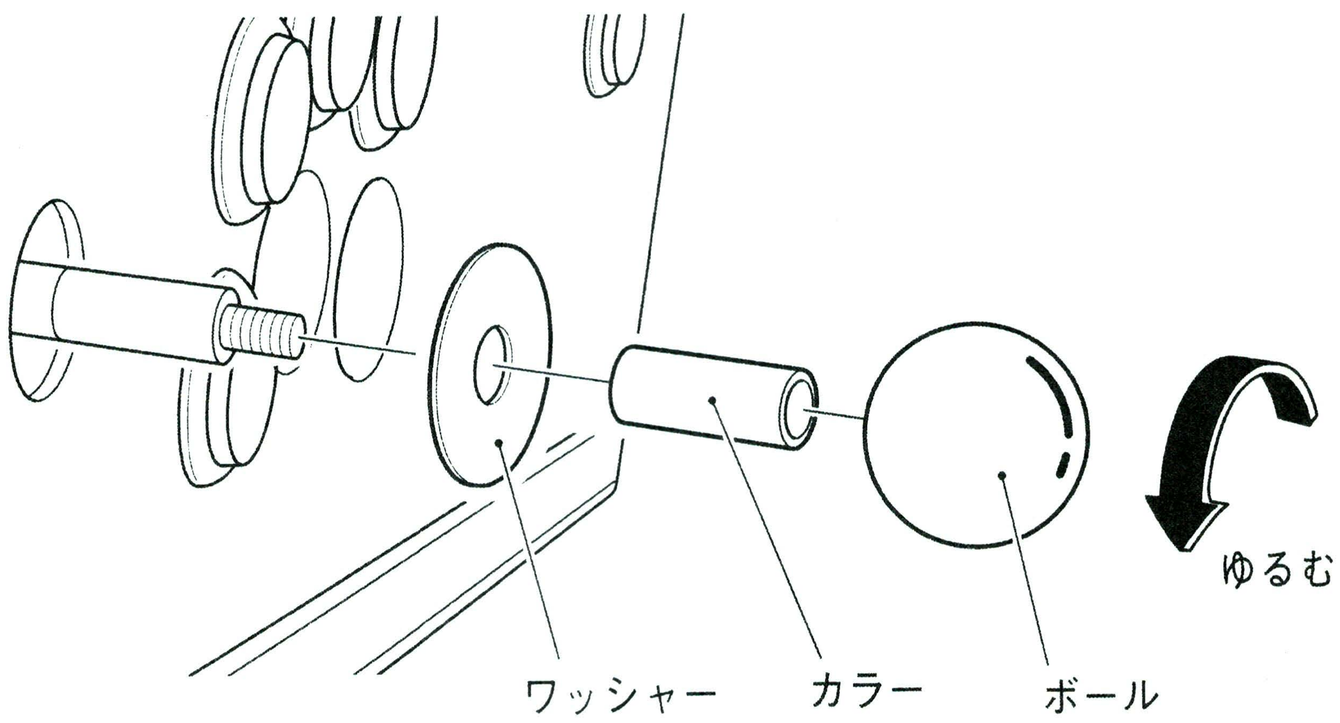

—必ず技術者が行ってください—

4 コネクター1個とカップスクリュー（M）（M4 ×12）2本を外して、ワッシャーと一緒にレバー（P1-8 方向レバー）を交換します。

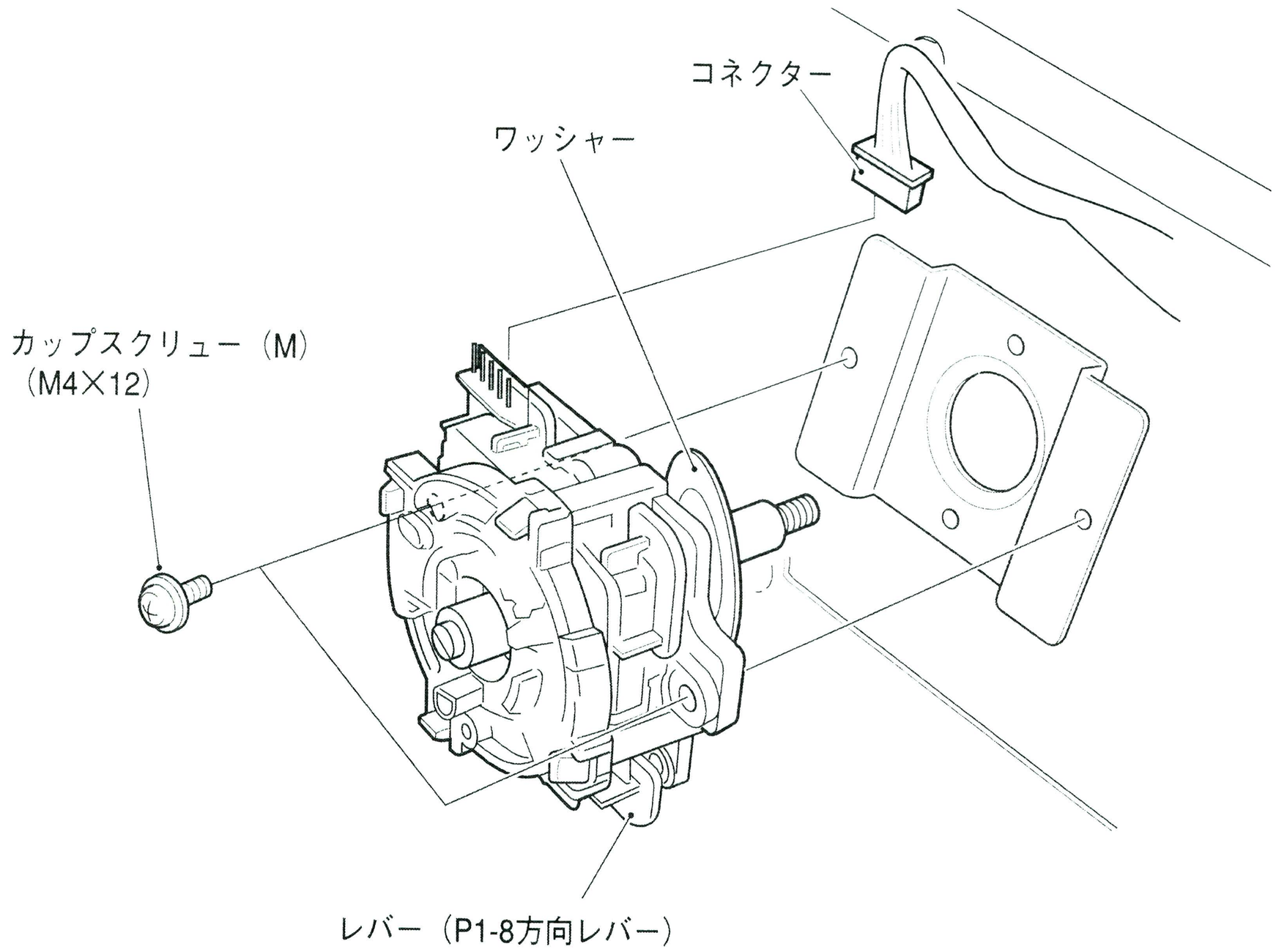

5 取り付けは逆の手順で行います。

お願い

- **取り付けの際、コネクターは確実にロックしてください。**
- **取り付けの際、コネクターやハーネスを挟まないように注意してください。**

—必ず技術者が行ってください—

(3) プッシュスイッチの交換

⚠ 警告

● 作業者や他の人が感電や事故、ケガをしないように、及び電気回路破損防止のため、必ずメイン電源スイッチを OFF にしてから行ってください。

1 本機のメイン電源スイッチを OFF にします。(P-46 の「8A-5　電源スイッチの位置と ON の方法」を参照)

2 コンパネフロントカバーを開きます。(P-33 の「8A-1-2　コントロールパネルベースAssy の取り外し」の **1** ～ **2** を参照)

3 ファストン端子２個を外します。

4 プッシュスイッチの２箇所のツメを摘むようにして（①）、コントロールパネル正面へ押し出して（②）交換します。

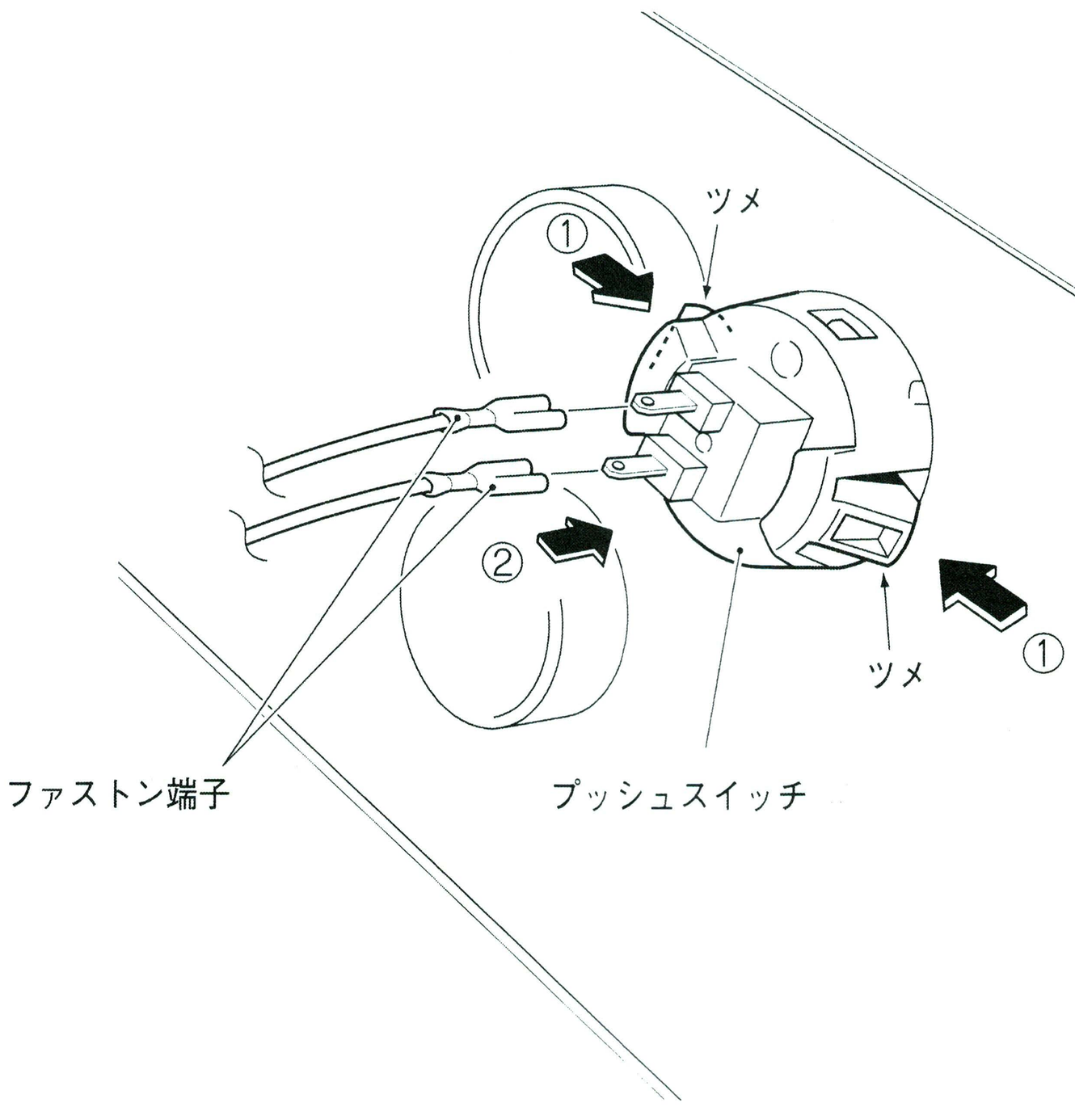

4 取り付けは逆の手順で行います。

お願い

● 取り付けの際、コネクターは確実にロックしてください。
● 取り付けの際、コネクターやハーネスを挟まないように注意してください。

8B-3-5　カードリーダ Assy

（1）カードリーダライターの交換

⚠ 警告

● 作業者や他の人が感電や事故、ケガをしないように、及び電気回路破損防止のため、必ずメイン電源スイッチを OFF にしてから行ってください。

1 本機のメイン電源スイッチを OFF にします。（P-46 の「8A-5　電源スイッチの位置と ON の方法」を参照）

2 オペレーションパネルカバーを開きます。（P-33 の「8A-1-2　コントロールパネルベースAssy の取り外し」の **1** を参照）

3 コネクター 1 個とカップスクリュー（M）（M4 ×6）2 本を外してカードリーダライターを交換します。

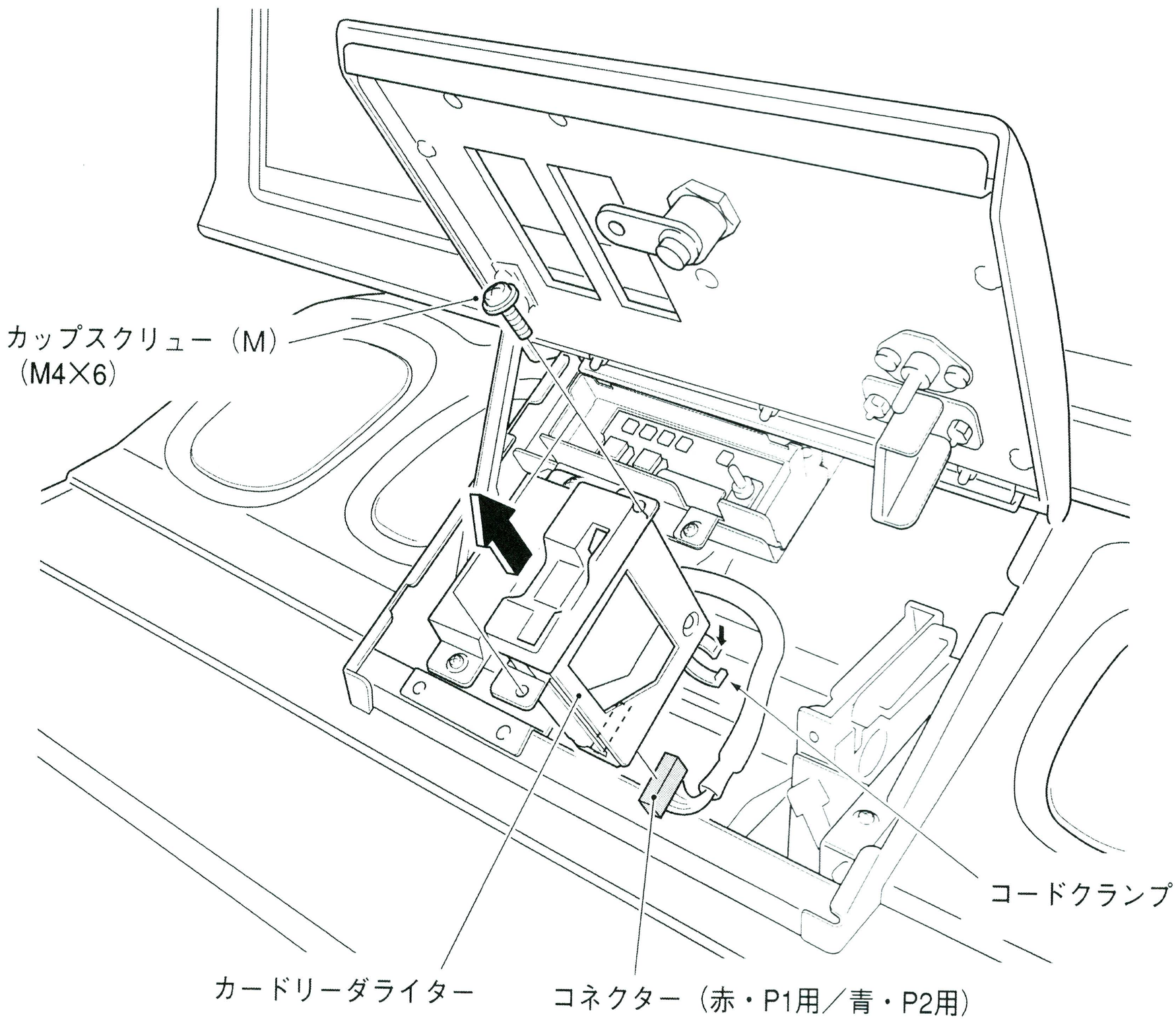

4 取り付けは逆の手順で行います。

お願い

● 取り付けの際、コネクターは確実にロックしてください。
● 取り付けの際、コネクターやハーネスを挟まないように注意してください。

9. 廃棄

⚠ 警告

- 本機を廃棄する場合は、法令に従った収集・運搬及び処分を行ってください。
- 本機を廃棄する際の収集・運搬及び処分を他に委託する場合は、各々専門の業者に委託してください。

MEMO

10. 部品リスト

10-1　キャビネット（B）Assy

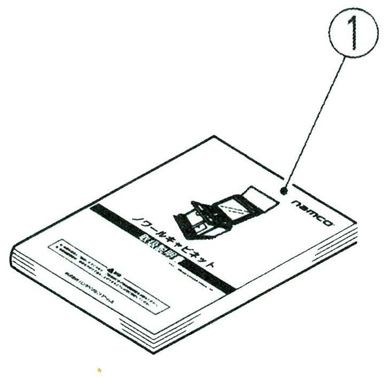

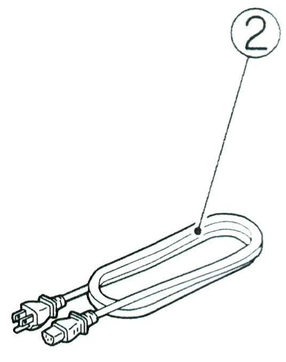

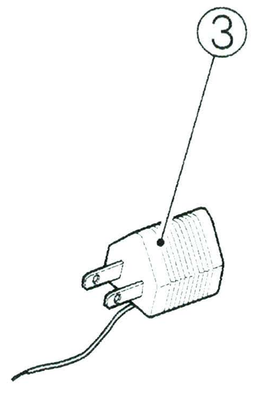

No.	名称	個数	形式及び定格	部品番号
1	ノアールキャビネット（B）取扱説明書	1	（本書）	725-811
2	電源コード	1	AC-CABLE-L3000 3m	007-191
3	3P-2P変換プラグ	1	IR-01	007-277

MEMO

10-2 キャビネットベース Assy 1/2

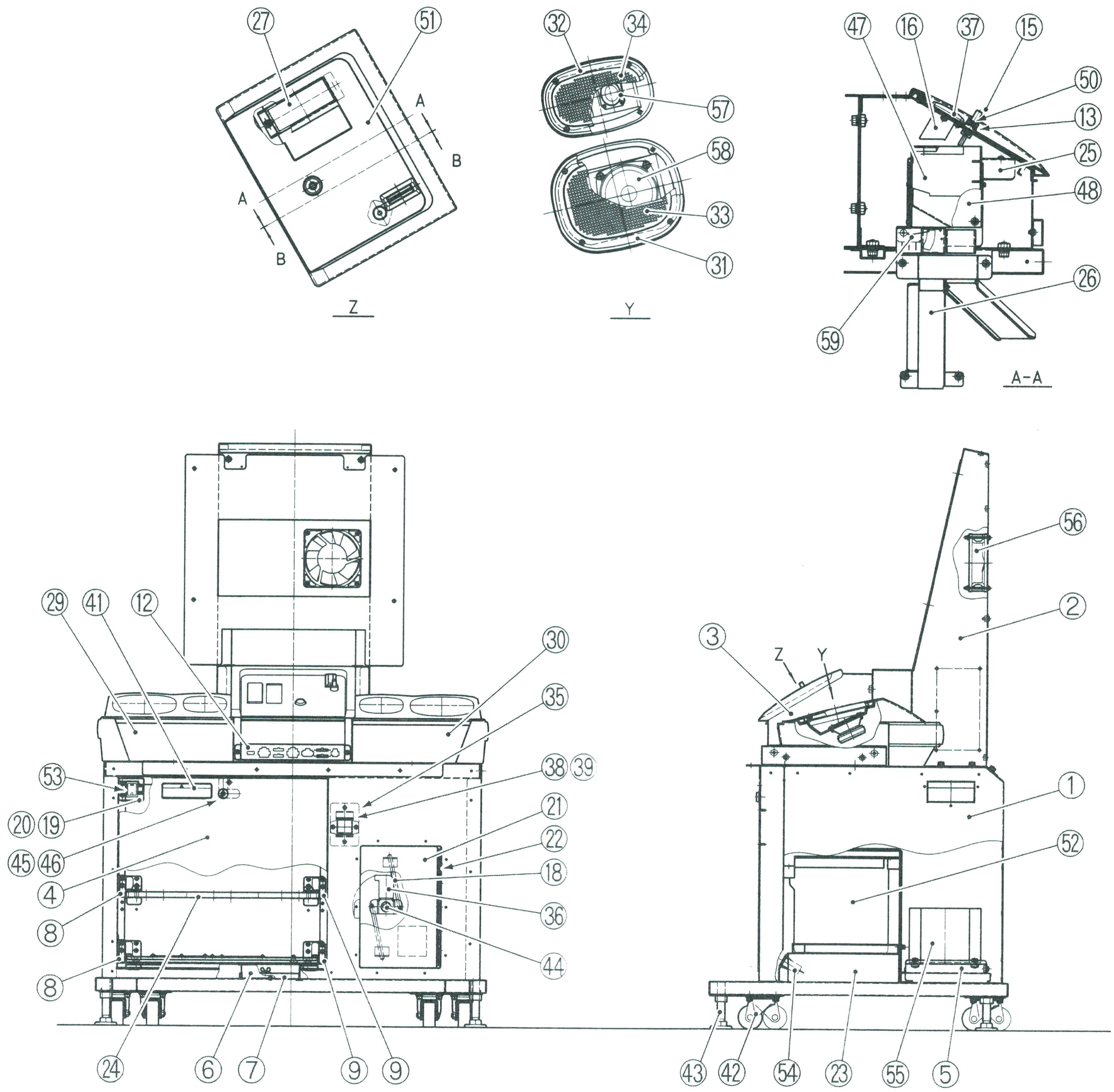

No.	名称	個数	形式及び定格	部品番号	No.	名称	個数	形式及び定格	部品番号
1	キャビネットベース	1		719-730	11	ウォーターガード	1		719-740
2	メインモニターフレーム(B)	1		725-839	12	コネクタベース	1		719-741
3	オペレーションベース	1		719-732	13	リターンブッシュ	1		719-742
4	メンテナンスドア	1		719-733	14	オペレーションパネルベース	1		719-743
5	トランスベース	1		719-734	15	リターンレバー	1		719-744
6	ケーブルトンネル	1		719-735	16	コインガイド	1		719-745
7	コードクランププレート	1		719-736	17	サービスブラケット	1		719-746
8	ボードベースブラケット (L)	2		719-737	18	コインドアC	2		719-747
9	ボードベースブラケット (R)	2		719-738	19	サブデンゲンスイッチベース	1		719-748
10	リアプレート	1		719-739	20	サブデンゲンスイッチカバー	1		719-749

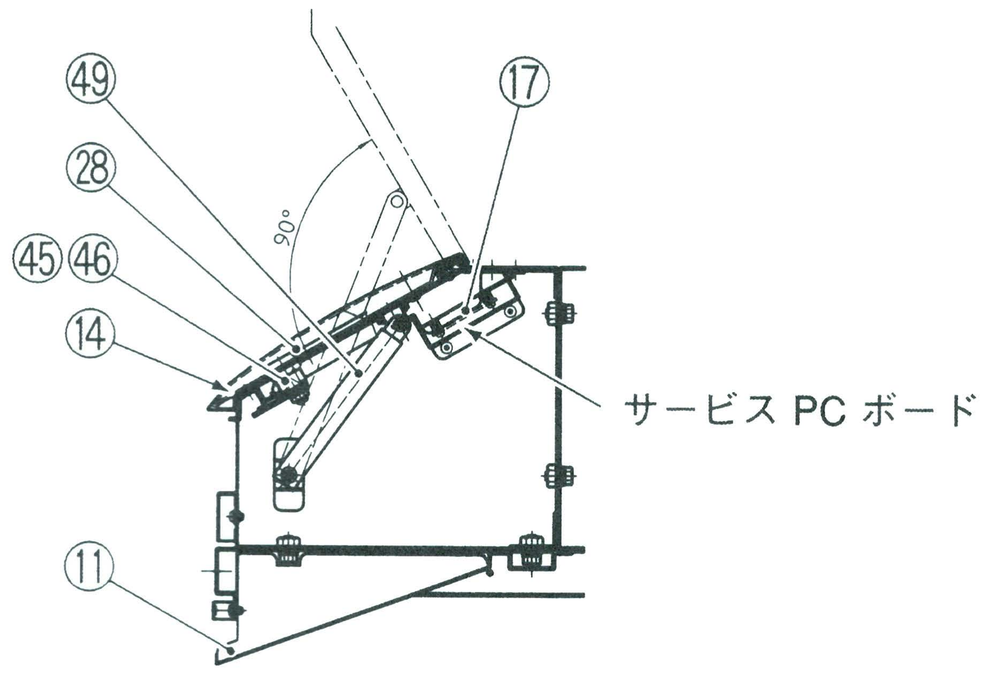

B-B

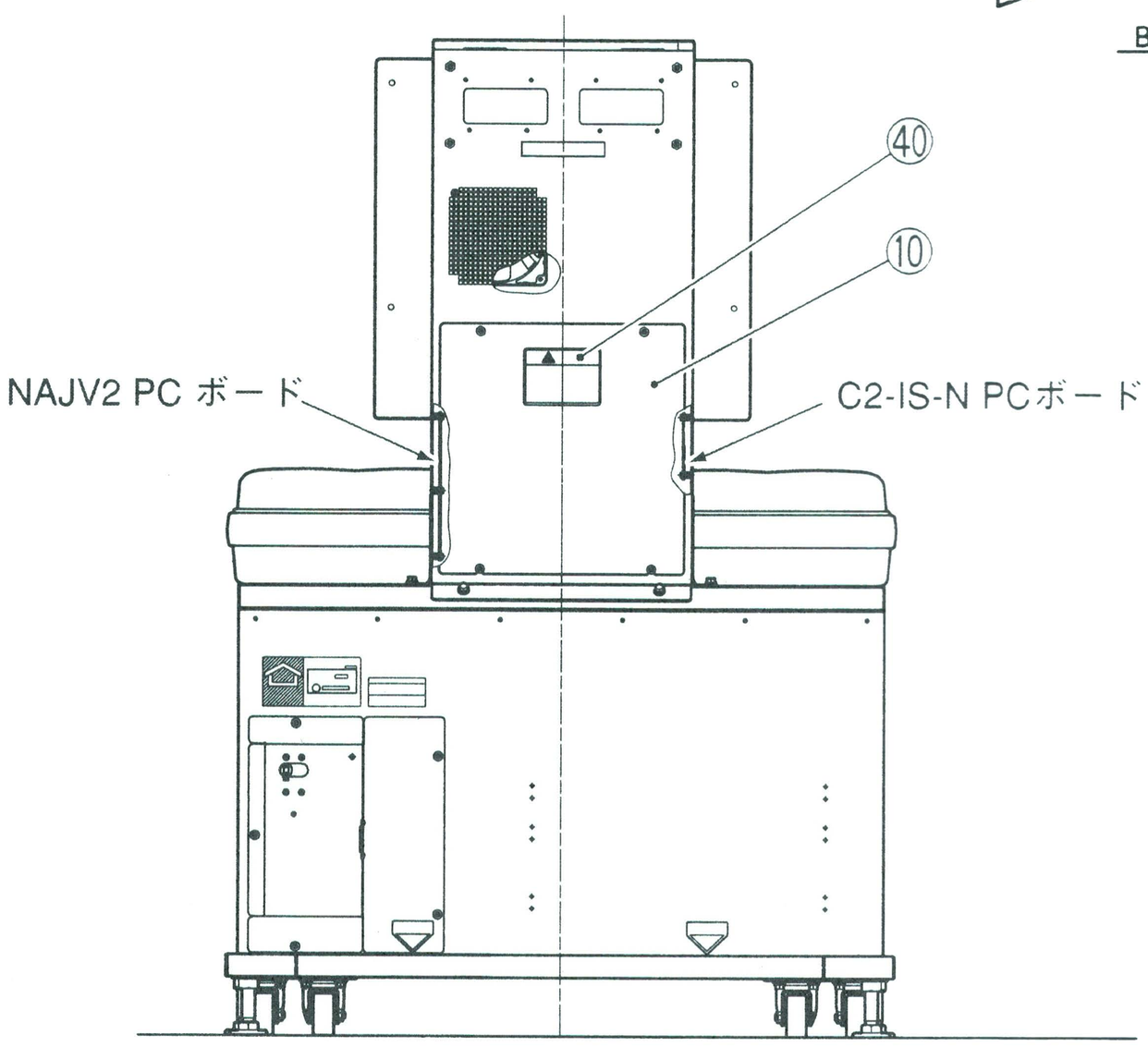

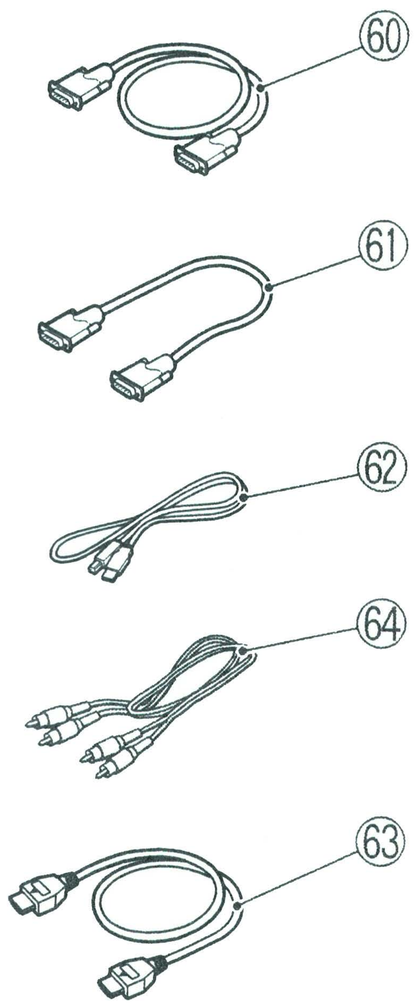

No.	名称	個数	形式及び定格	部品番号	No.	名称	個数	形式及び定格	部品番号
21	コインドア	1		719-750	31	スピーカーベゼルL	2		719-759
22	キャッシュドアヒンジ	1		719-751	32	スピーカーベゼルS	2		719-760
23	カウンターベース	1		719-752	33	スピーカーカバーL(B)	2		725-837
24	PCボードベース	1		719-763	34	スピーカーカバーS(B)	2		725-838
25	セレクターベース	1		719-753	35	ヘンキャクプレート	1		718-526
26	コインレール	1		719-754	36	コインドアB	1		709-721
27	ブラインドプレート	1		719-755	37	コインベゼル	1		708-957
28	オペレーションパネルカバー	1		719-756	38	ヘンキャクグチ（A2）	1		412-514
29	スピーカーボックスL	1		719-757	39	ヘンキャクカバーP	1		412-520
30	スピーカーボックスR	1		719-758	40	ケイコクステッカー（メンテB）	1		461-534

10-2 キャビネットベース Assy 2/2

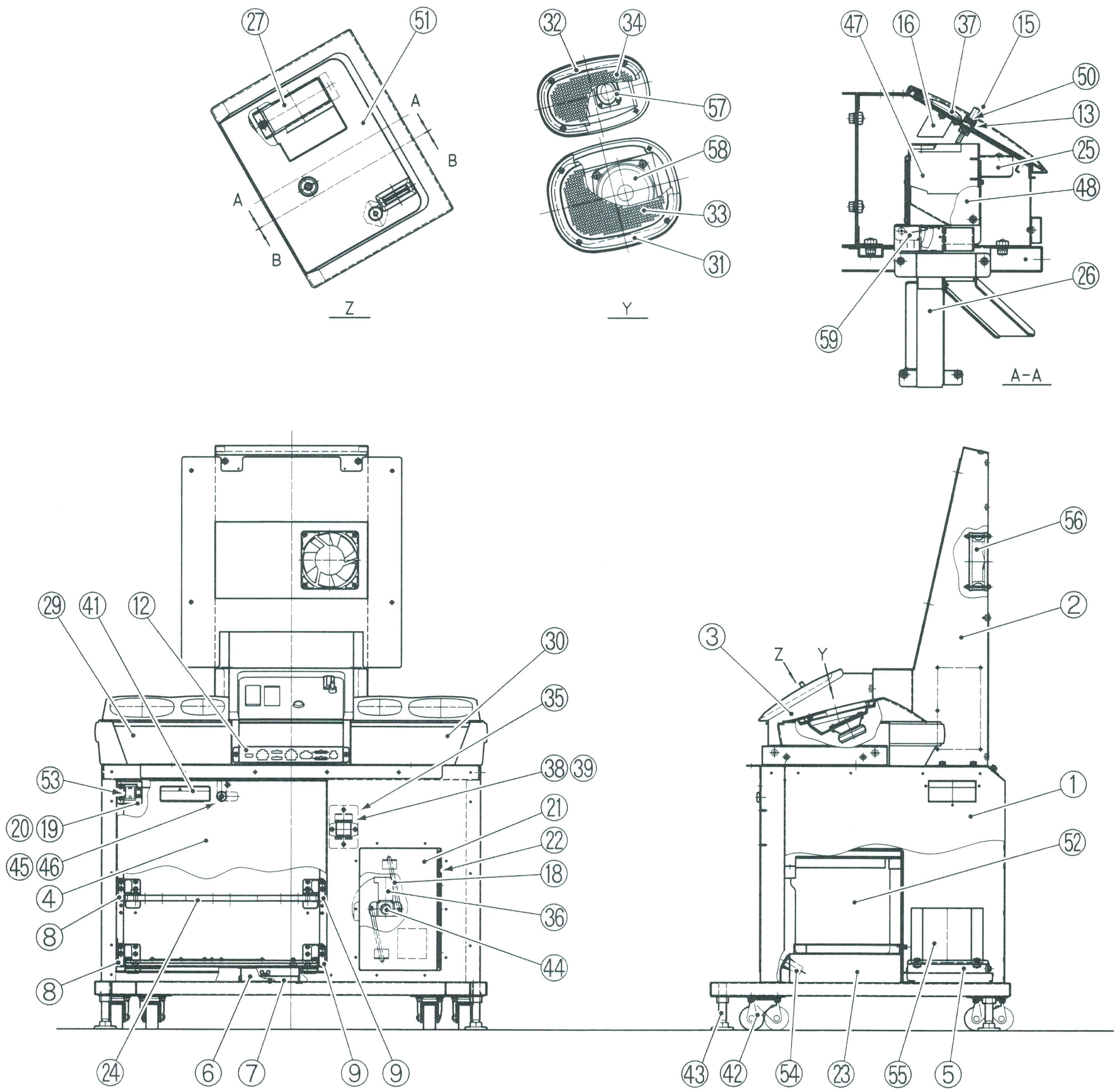

No.	名称	個数	形式及び定格	部品番号	No.	名称	個数	形式及び定格	部品番号
41	ケイコクステッカー（メンテS）	1		461-543	49	ステー	1	L-200P	101-216
42	キャスター（自在）	4	420S-N50	102-051	50	スプリング	2	1090	105-162
43	アジャストボルト	4	16-75	102-198	51	オペレーションステッカー	1		463-118
44	カムロック	1	N92-L10	101-142	52	メインキャッシュボックス	1	DLD-W2/2WAY YVW-3142-A	100-232
45	コインロック※	2	F750-DS8	101-175					
46	兼用ベロ	2	M7	101-229	53	サブ電源スイッチ	1	A8A-201-1-D	000-780
47	コインセレクター	1	AD81P3（100円）	100-308	54	コインカウンター	1	12V コネクター付	003-056
48	チャンネルブラケット	1	CB-81M	100-145	55	トランス	1	S133V693PV	004-737

※：No.45の部品で番号指定（同番）をご注文される場合、注文時にその旨ご相談ください。
（（株）バンダイナムコゲームスの連絡先は、P-92に記載されております。）

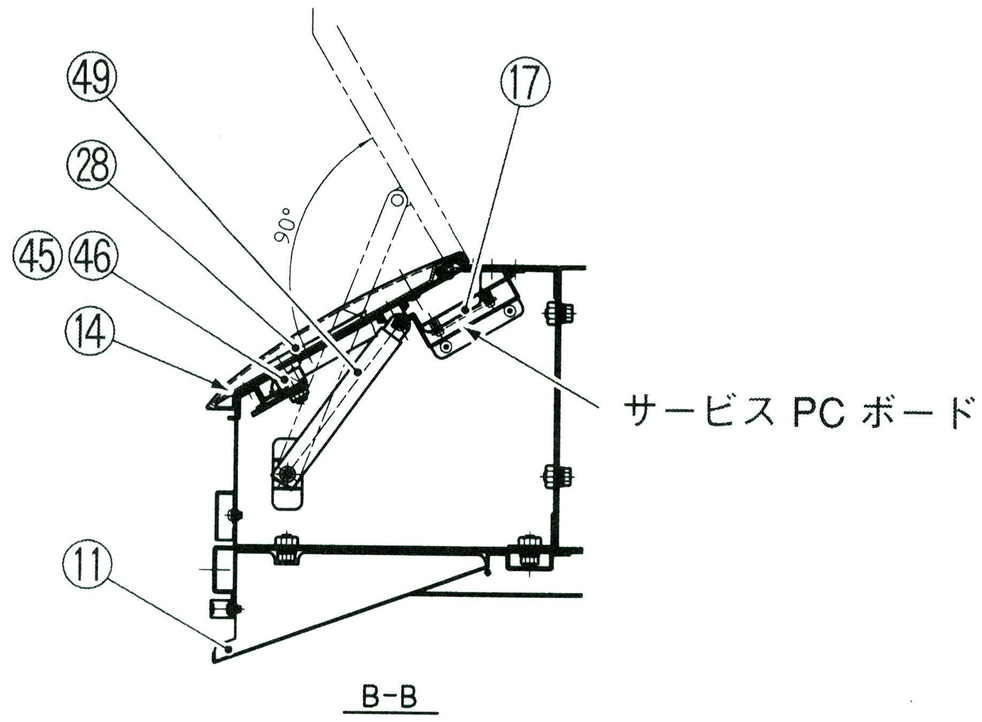

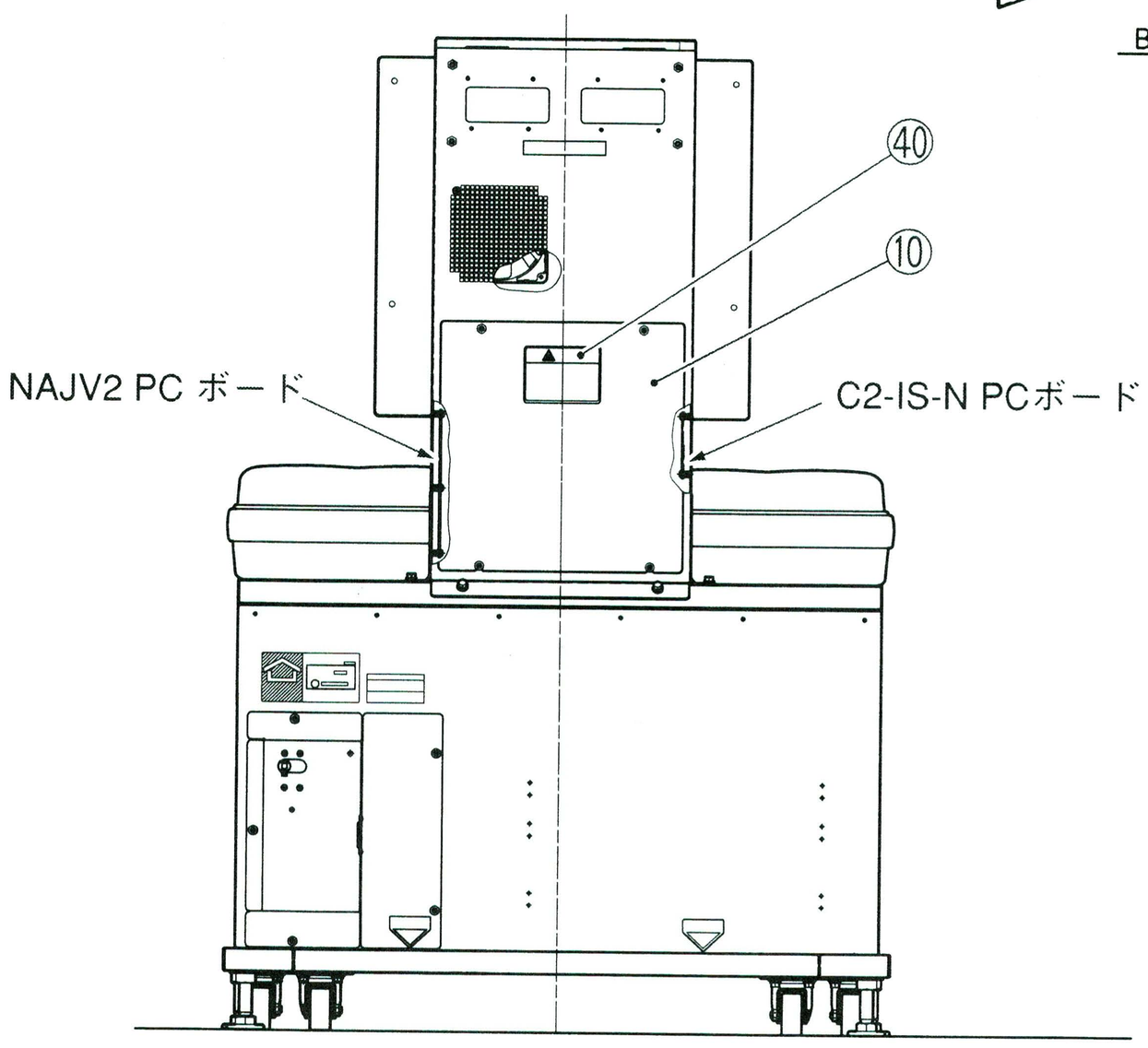

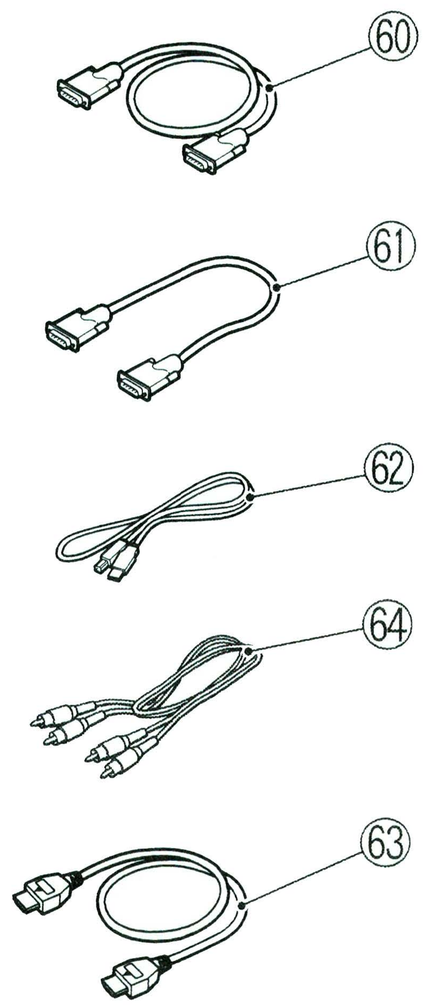

No.	名称	個数	形式及び定格	部品番号
56	ファンモーター	1	9G1212H102	005-474
57	スピーカー（小）	2	S32U10-1	006-170
58	スピーカー（大）	2	F77G98-11	006-169
59	コインマイクロスイッチ	1		000-442
60	映像ケーブル　1.25m	1	D/SUB/15 P/M×2-A2-L1250mm	007-698
61	映像ケーブル　0.75m	1	D/SUB/15 P/M×2-A2-L750mm	007-699
62	USBケーブル　0.75m	1	USB2.0-A·B-L750mmC	007-695
63	RCAケーブル　0.75m	1	RCA-R·W-L750mm	007-696
64	HDMI-DVIケーブル　1.25m	1	HDMI-DVI-A-L1250C	007-697

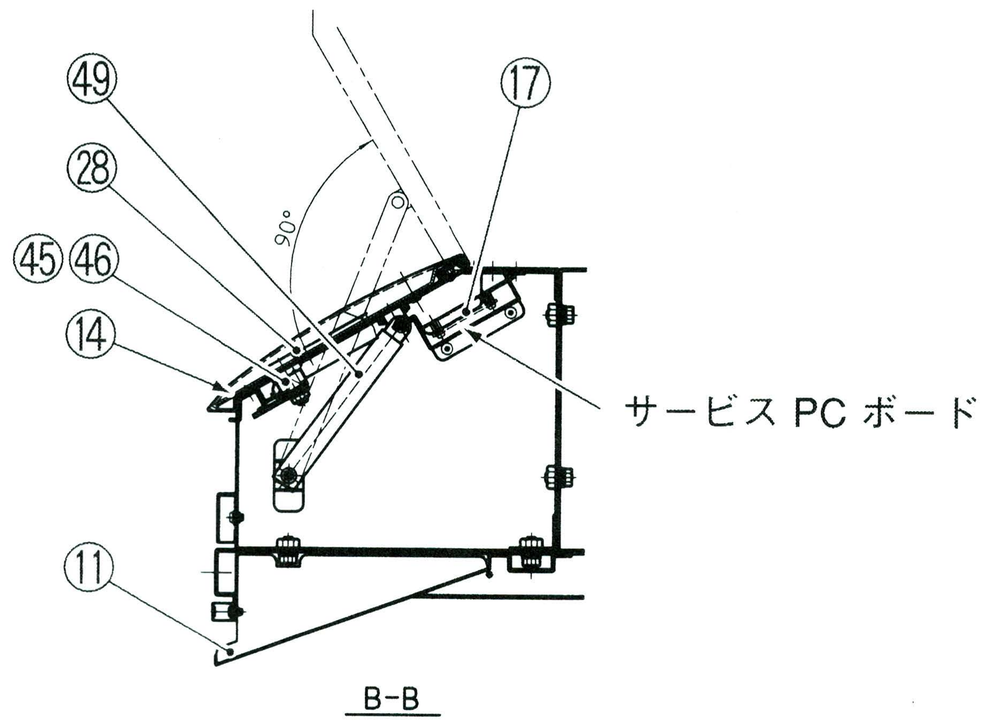

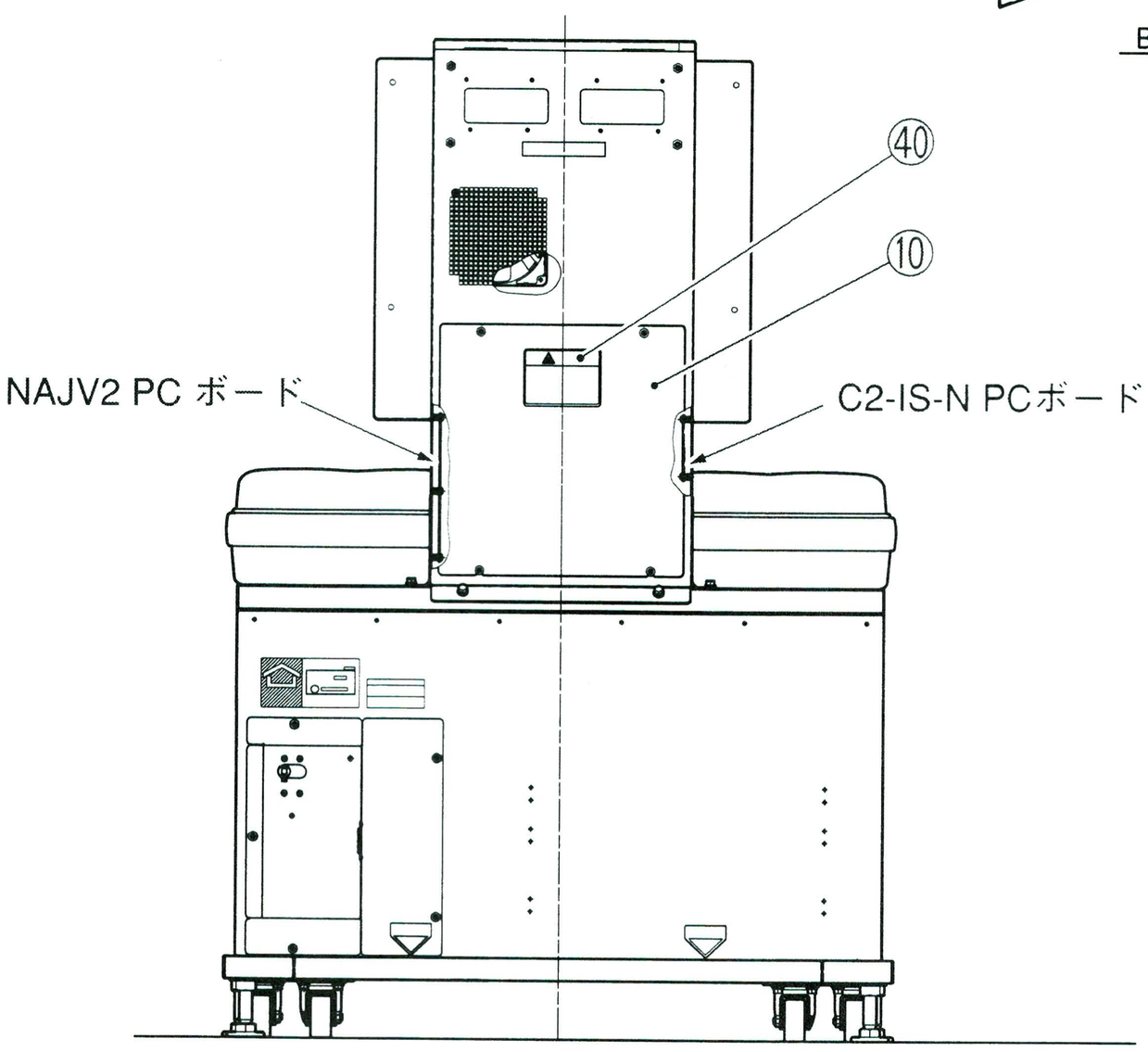

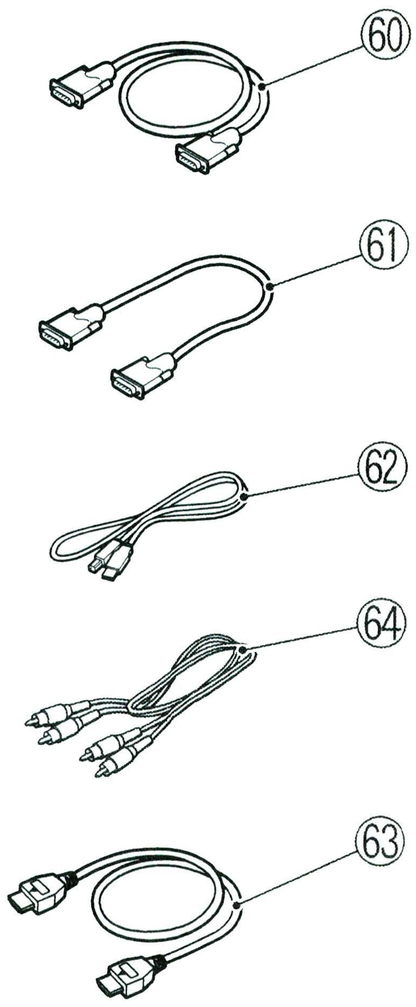

No.	名称	個数	形式及び定格	部品番号
56	ファンモーター	1	9G1212H102	005-474
57	スピーカー（小）	2	S32U10-1	006-170
58	スピーカー（大）	2	F77G98-11	006-169
59	コインマイクロスイッチ	1		000-442
60	映像ケーブル　1.25m	1	D/SUB/15 P/M×2-A2-L1250mm	007-698
61	映像ケーブル　0.75m	1	D/SUB/15 P/M×2-A2-L750mm	007-699
62	USBケーブル　0.75m	1	USB2.0-A·B-L750mmC	007-695
63	RCAケーブル　0.75m	1	RCA-R·W-L750mm	007-696
64	HDMI-DVIケーブル　1.25m	1	HDMI-DVI-A-L1250C	007-697

10-3 モニター Assy

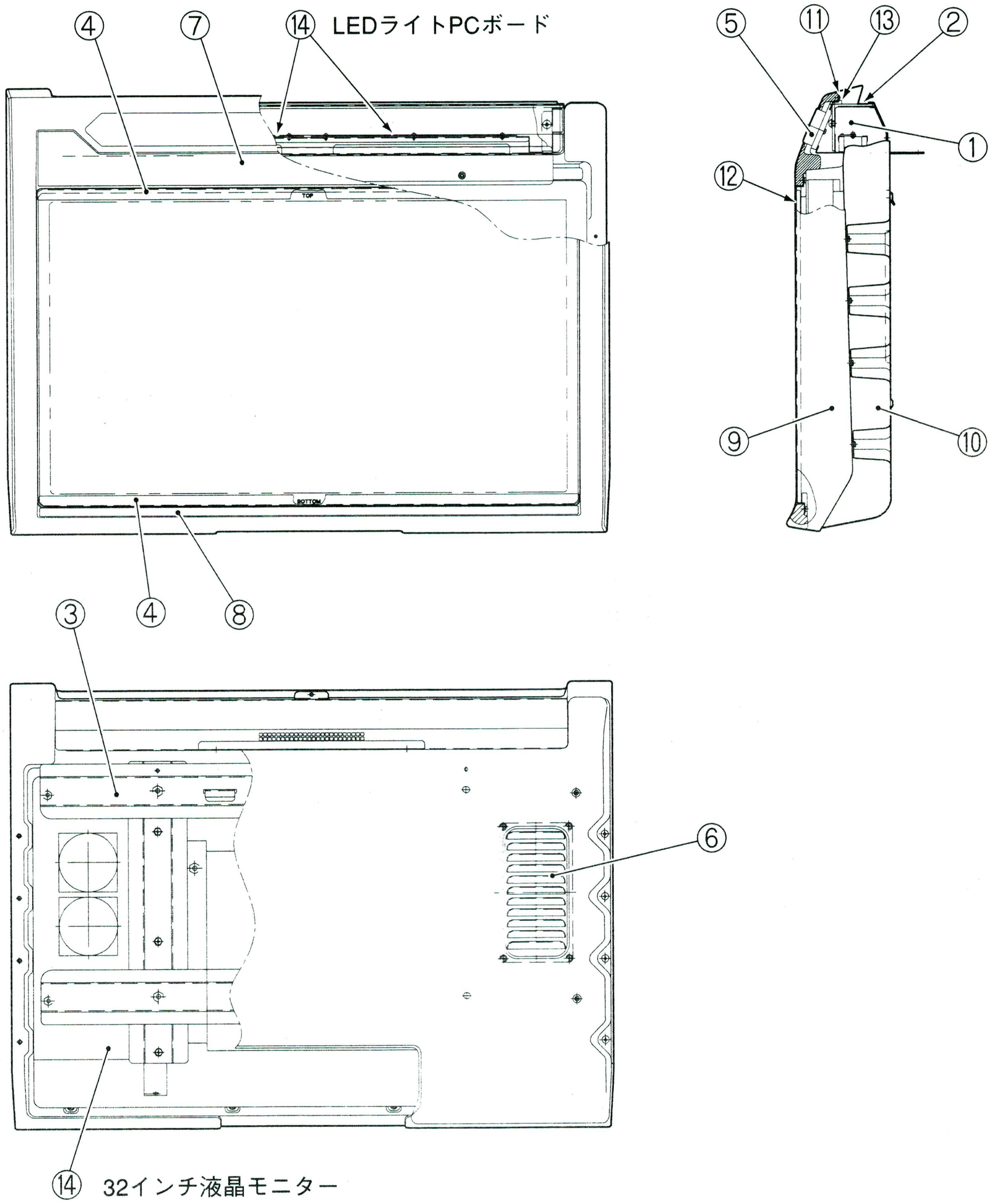

No.	名称	個数	形式及び定格	部品番号	No.	名称	個数	形式及び定格	部品番号
1	FLベース(LED)	1	クロBBG2	725-846	11	ロゴホルダ	1	クロBBG1	719-777
2	FLカバー(LED)	1		725-847	12	モニターガラス	1	AMク56-M002	725-849
3	モニターベース	1		719-765	13	エプトシーラー	1	EE-686 W10Xt5XL680	719-776
4	ガラスサポータ	2		719-766	14	LEDライトPCボード	2	BAN30280Y3AT23-12V	002-588
5	トップライトカバー(B)	1		725-848					
6	ベンチレーター	2		719-770					
7	フレームステッカー(A)	1		719-772					
8	フレームステッカー(B)	1		719-773					
9	モニターカバーリア	1		719-775					
10	モニターカバーフロント	1		719-774					

10-4 コントロールパネルベース Assy

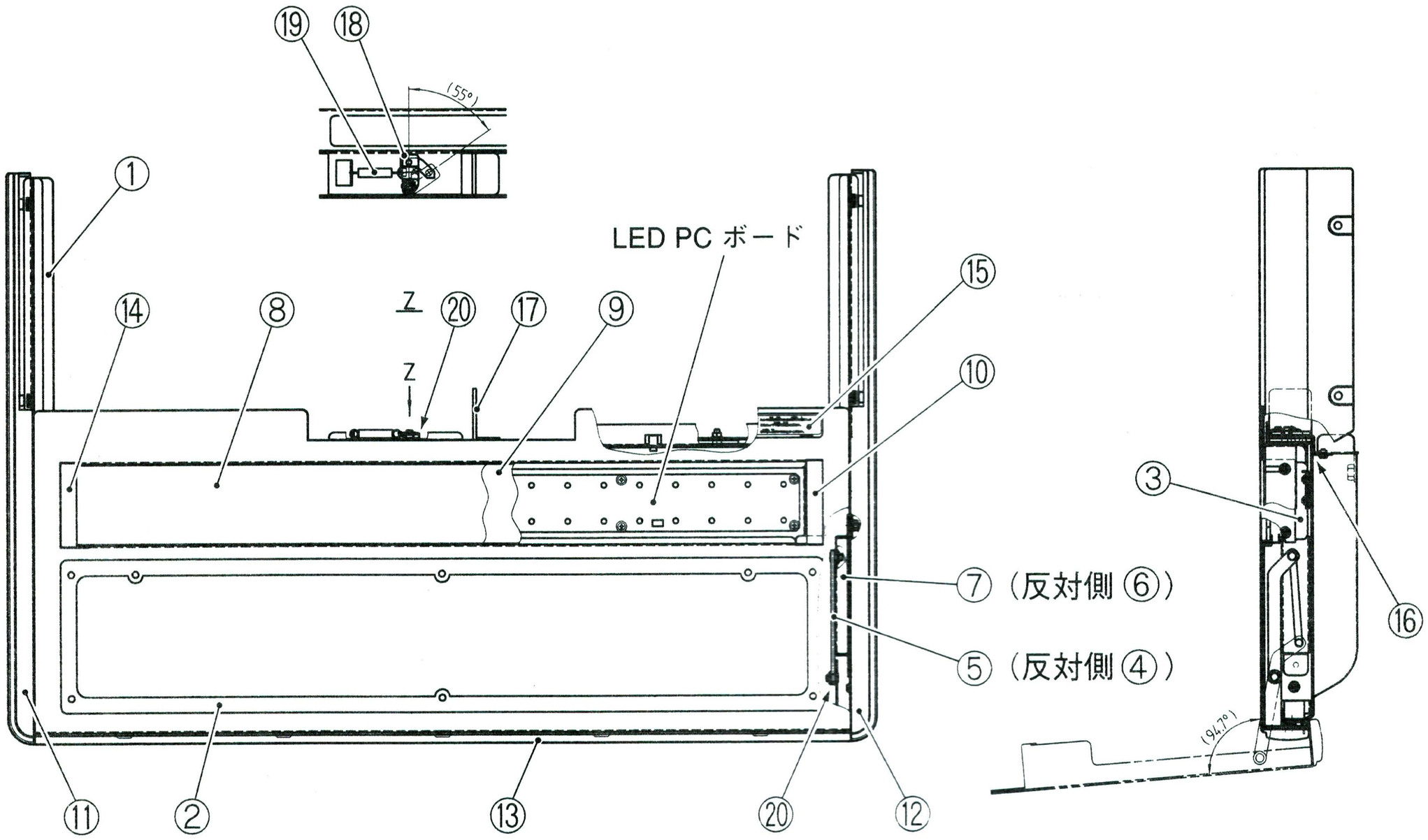

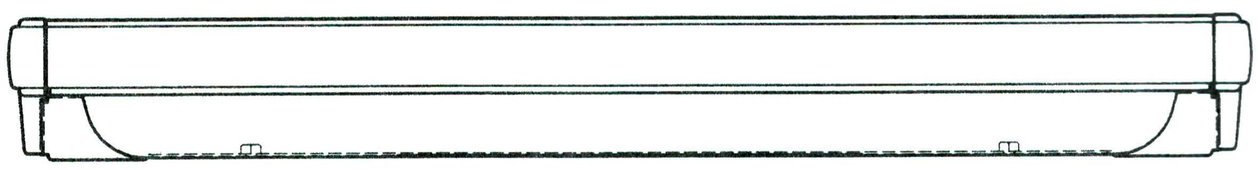

No.	名称	個数	形式及び定格	部品番号	No.	名称	個数	形式及び定格	部品番号
1	コンパネフレーム	1		719-780	11	コンパネサイドカバーL	1		719-790
2	コンパネベース	1		719-781	12	コンパネサイドカバーR	1		719-791
3	LEDベース	1		719-782	13	コンパネフロントカバー	1		719-792
4	コンパネステー（L）	1		719-783	14	コンパネガラスブラケット（L）	1		719-793
5	コンパネステー（R）	1		719-784	15	チュウイステッカーヒカリカビン（H）	1		461-504
6	ステーガイド（L）	1		719-785	16	ストッパーカバー	1		719-794
7	ステーガイド（R）	1		719-786	17	ストッパープレート	1		719-795
8	コンパネガラス	1		719-787	18	スプリングアーム	1		719-796
9	コンパネガラスベース	1		719-788	19	スプリング	1	2150	105-186
10	コンパネガラスブラケット（R）	1		719-789	20	ブッシュ	3	LFB-0603	104-102

10-5 コントロールパネル（1P）Assy

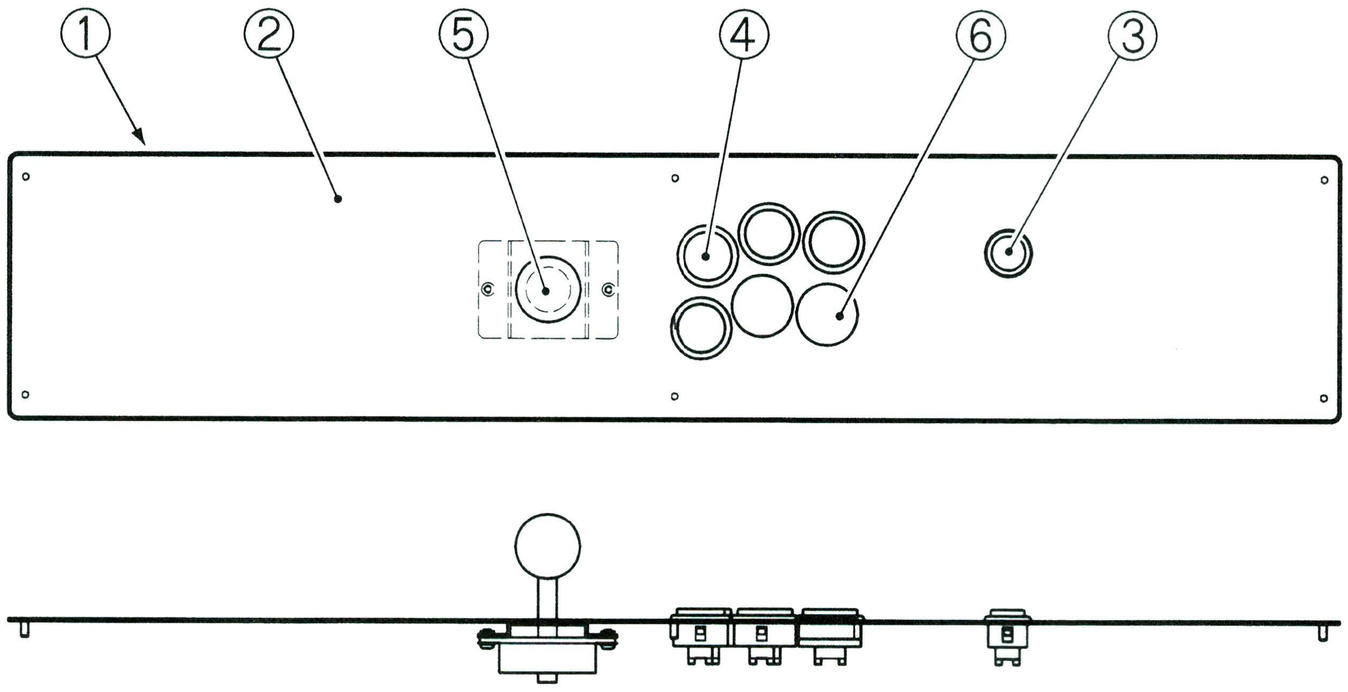

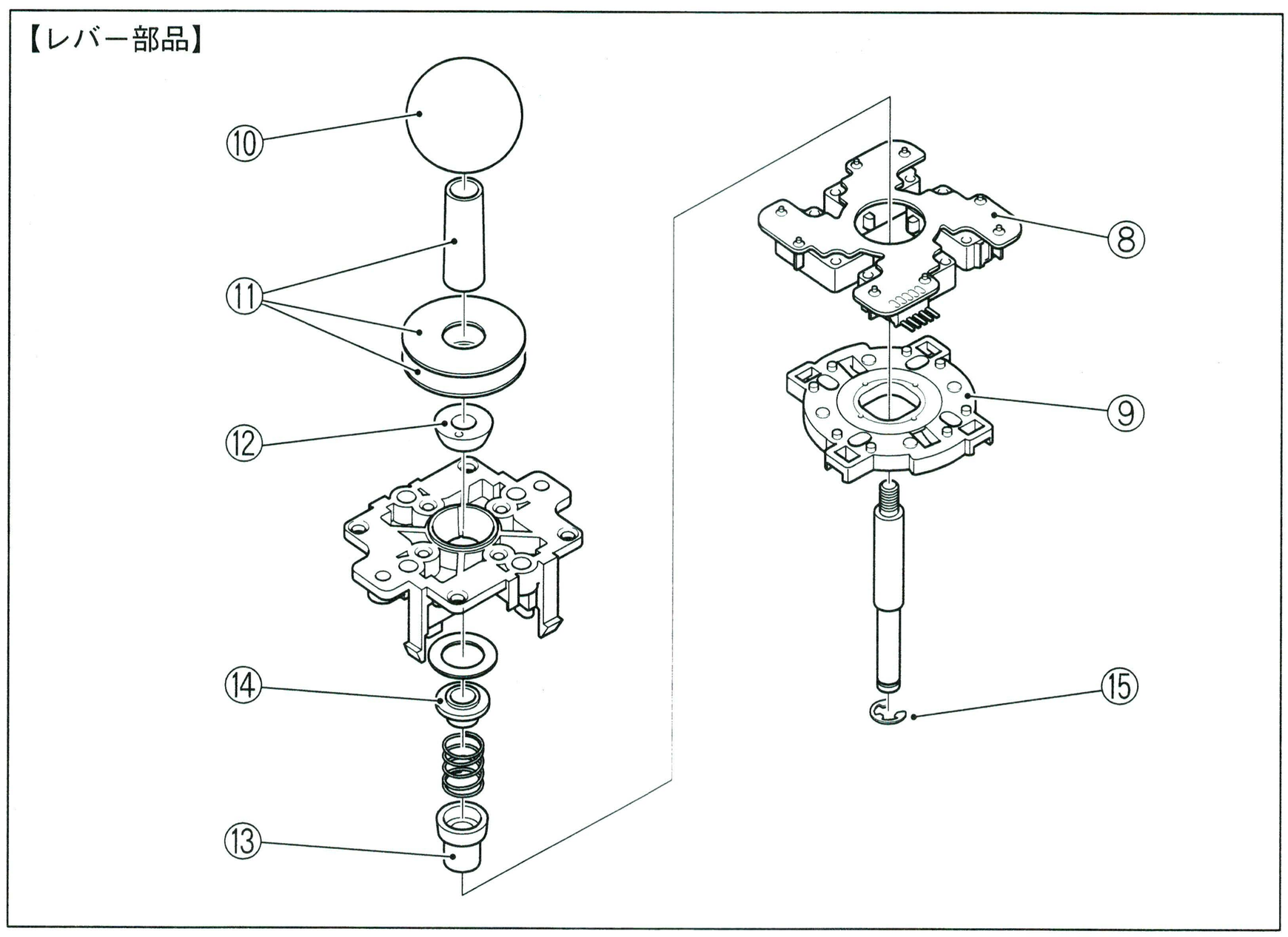

No.	名称	個数	形式及び定格	部品番号	No.	名称	個数	形式及び定格	部品番号
1	コントロールパネル1P	1	ベース部のみ	719-800	9	8方向ガイド	1		000-708
2	コンパネステッカー	1		719-801	10	レバーボール	1		000-785
3	スタートボタン	1	OBSF-24-Y	000-374	11	シャフトカバー・ディスクセット	1		000-710
4	ボタン	4	OBSF-30-K/DB	000-775	12	ベアリング	1		000-711
5	レバー	1	JLF-TP-8Y-SK-DB	307-454	13	P.Sパイプ	1		000-712
6	目隠しキャップ	2	OBSM-30	306-961	14	SPパイプ	1		000-713
7	コンパネ（1P）Assy	1		725-949	15	Eリング	1		123-424
8	レバー用マイクロスイッチ	1	（PCB実装）	000-707					

10-6 コントロールパネル（2P）Assy

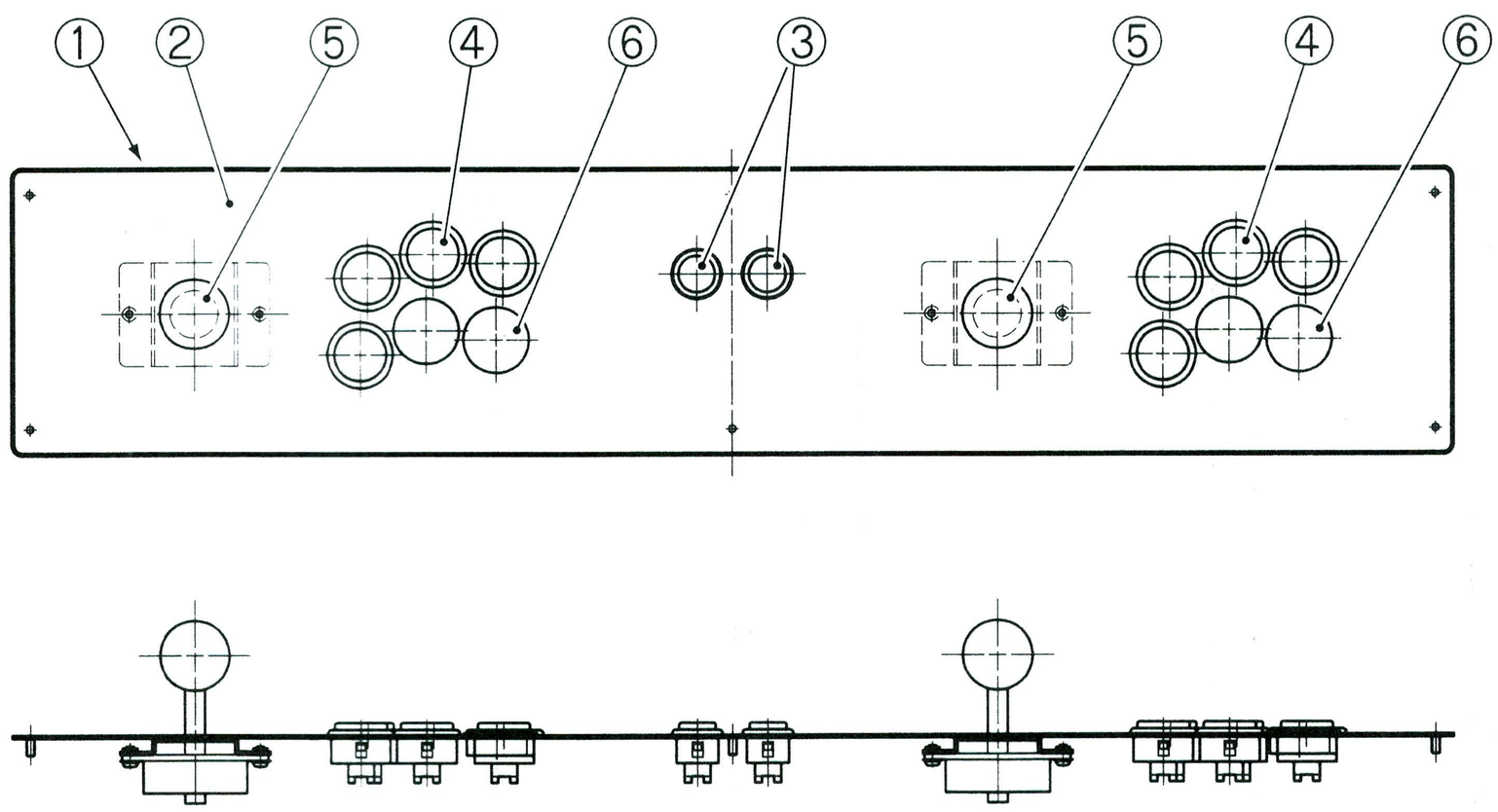

No.	名称	個数	形式及び定格	部品番号
1	コントロールパネル2P	1	ベース部のみ	719-802
2	コンパネステッカー2P	1		719-803
3	スタートボタン	2	OBSF-24-Y	000-374
4	ボタン	8	OBSF-30-K/DH	000-775
5	レバー	2	JLF-TP-8Y-SK-DB	307-454
6	目隠しキャップ	4	OBSM-30	306-961
7	コンパネ（2P）Assy	1		719-807

10-7　カードリーダ Assy

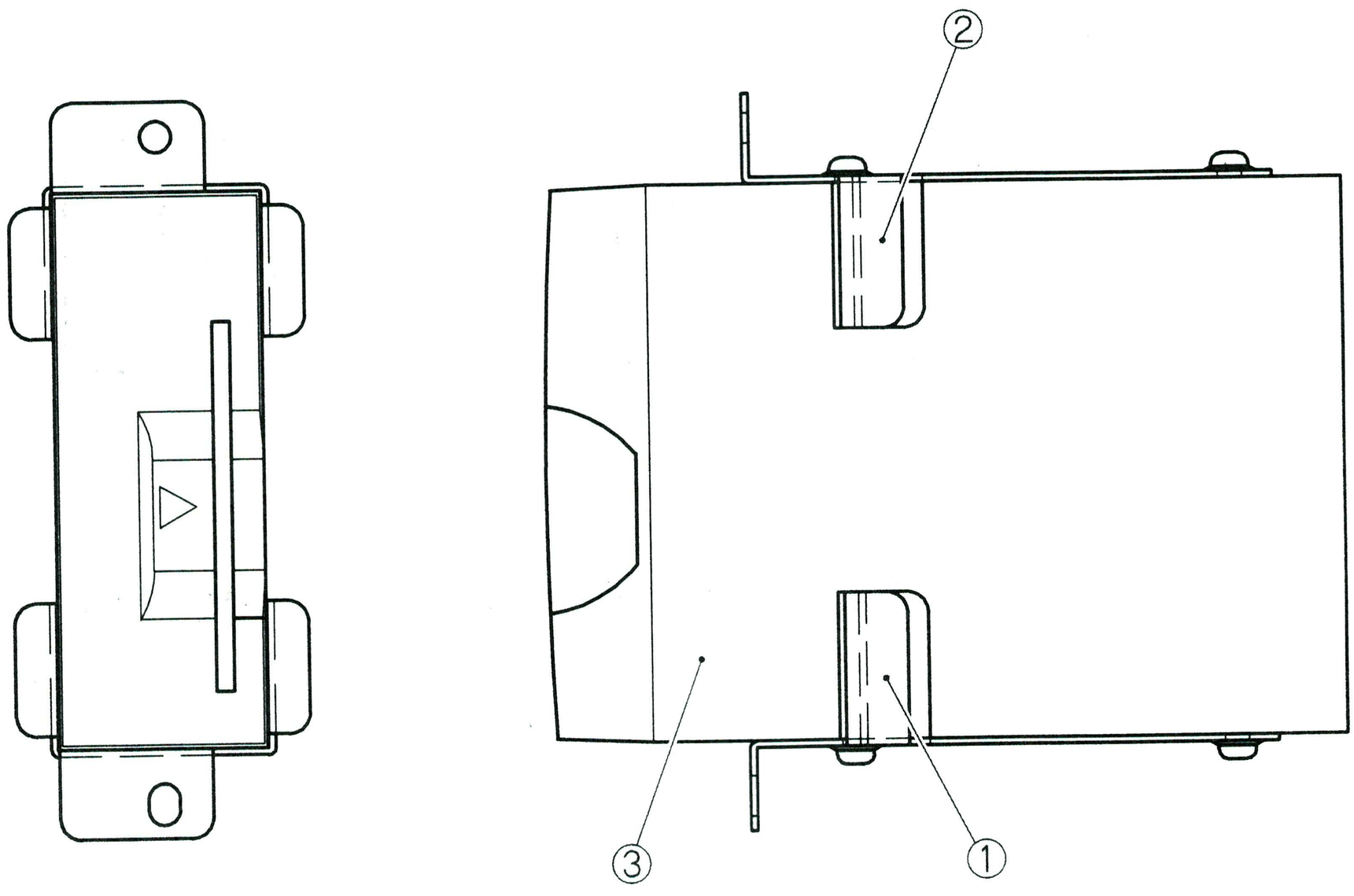

No.	名称	個数	形式及び定格	部品番号
1	カードリーダーブラケット（L）	1		719-810
2	カードリーダーブラケット（U）	1		719-811
3	カードリーダライター	1	ICU-70SL	306-935

10-8 サインボードAssy

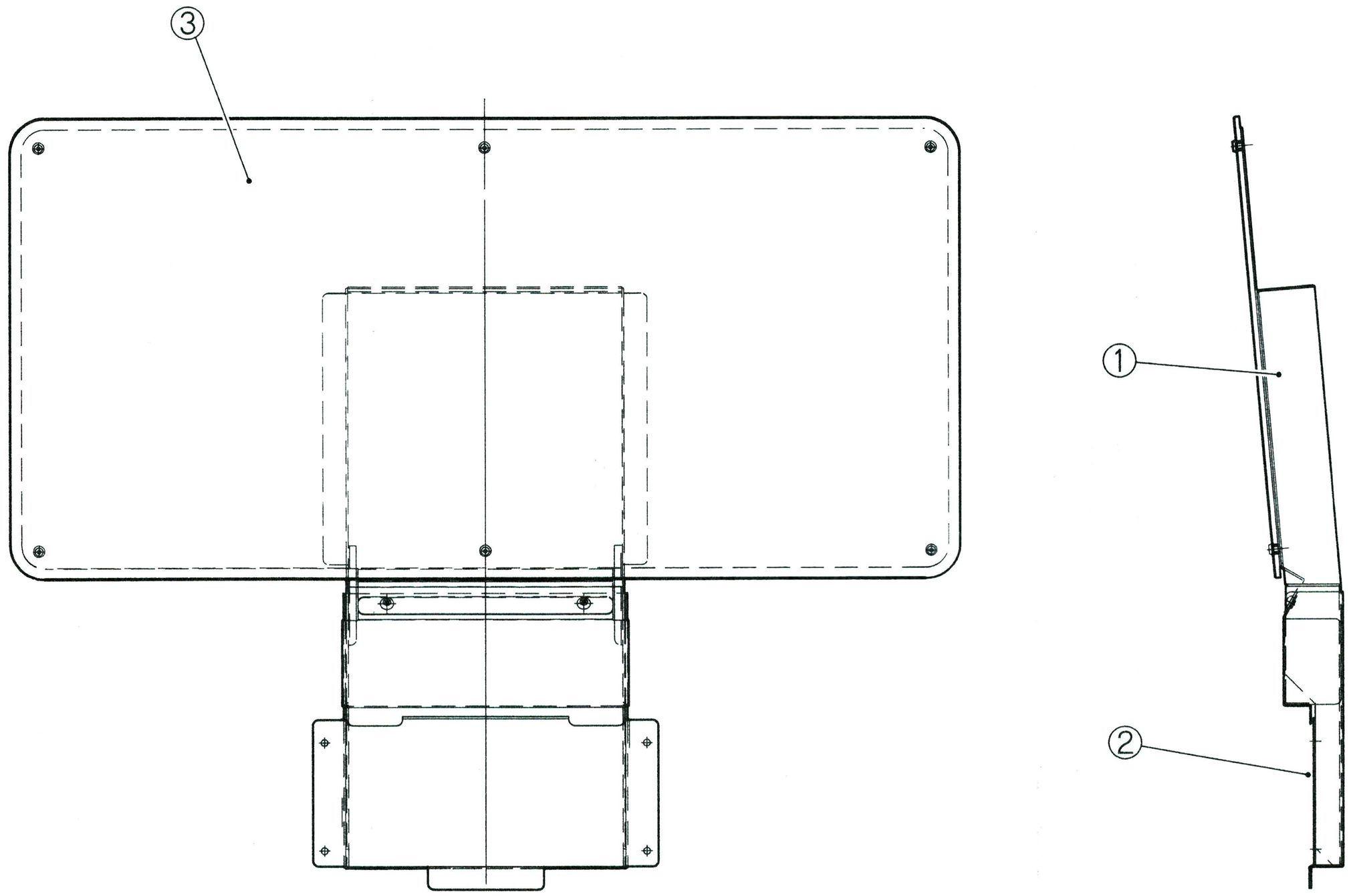

No.	名称	個数	形式及び定格	部品番号
1	サインボードベース	1	クロBBG2	725-855
3	サインボードホルダ	1		725-856
2	サインボードアクリル（B）	1		725-857

10-9 コードボックス Assy

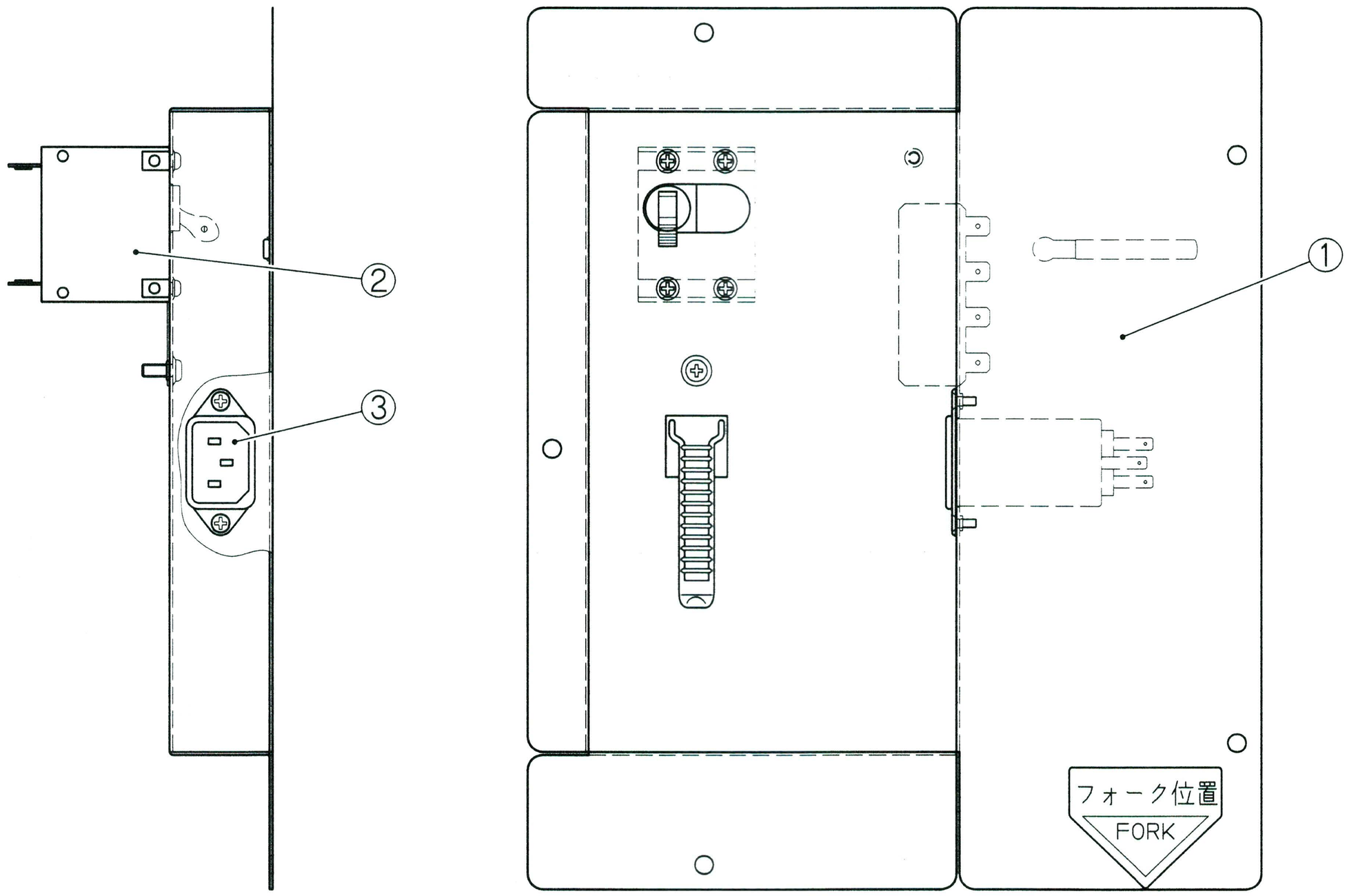

No.	名称	個数	形式及び定格	部品番号
1	コードボックス	1		725-860
2	サーキットプロテクタ（ブレーカー）	1	ICP30-L-11-608-10-Z811	000-782
3	ノイズフィルタ	1	10GEEG3E-R	007-205

10-10 レギュレーター Assy

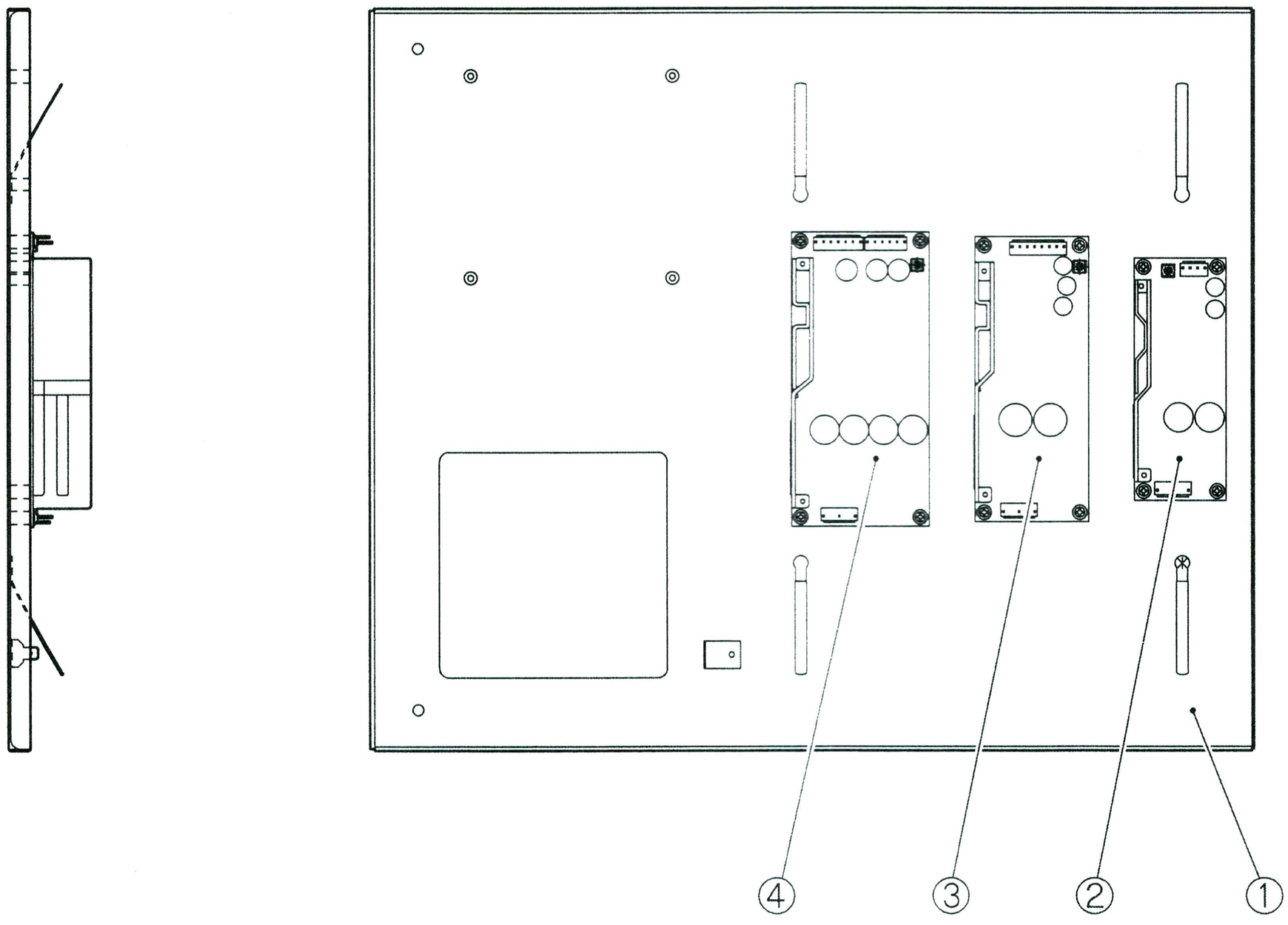

No.	名称	個数	形式及び定格	部品番号
1	REGベース	1		725-864
2	スイッチングレギュレータ 5V	1	LGA50A-5-J1	009-238
3	スイッチングレギュレータ 12V	1	LGA100A-12-J1	009-237
4	スイッチングレギュレータ 24V	1	LGA150A-24-J1	009-247

12. 本製品についてのお問合わせ

弊社製品についての修理依頼や部品のご注文の際には、本書巻末に添付の「修理依頼書」「部品注文書」に必要事項を記入してお使いください。

「修理依頼書」は修理品に添付、「部品注文書」はFAXにて、次頁に記載の各拠点までお知らせください（用紙はコピーしてお使いください）。

尚、製品の取扱いに関するご相談につきましては、下記のフリーダイヤルにてお受けしております。

弊社は、製品の補修用部品の供給期間を製造打ち切り後から5年間としております。ただし、製造中止その他のやむを得ない事情により供給期間内であっても、ご注文をお受けできなくなる部品がありますのであらかじめご了承ください。

尚、製品の補修需要等を考慮しまして、供給期間を延長することがありますので、詳しくは各サービス窓口までお問合わせください。

〔連絡先一覧〕

株式会社バンダイナムコゲームス

テクニカルセンター（東京）　携帯・PHS OK　**0120-03-8765**

大阪サービスセンター　携帯・PHS OK　**0120-21-8765**

＊公衆電話からはご利用できません

- 受付時間は、土曜日・日曜日・祝日を除く平日の午前9:30から正午までと午後1:00から午後6:00までとなっております。
- 土曜日につきましては、故障や技術相談（ガイダンス番号1を選択）のみの対応となります。
- 公衆電話からはご利用できません。
- 携帯電話、PHSからでもご利用いただけます。
- ゲーム内容、一般のお客様のお問合わせは受け付けておりませんのでご了承ください。
- 製品に関するお問合わせは従来どおりAM国内営業部までお願い致します。

AM国内営業部

（東京）東京都品川区東品川4-5-15　〒140-8590　TEL 03(6744)4470(代)
（大阪）大阪府吹田市江坂町1-21-26　〒564-0063　TEL 06(6338)3511(代)
（福岡）福岡県福岡市博多区上牟田2-12-24　〒812-0006　TEL 092(474)5605(代)

● 公衆電話からおかけの場合とFAXにつきましては下記の通りになります。

東京サービスセンター　〒140-0012　東京都品川区勝島 1-2-1
【修理品・先出し品に関するお問合わせ】
TEL　03-6404-2680　FAX　03-6404-2658
【故障に関する技術的なお問合わせ】
TEL　03-6404-2670　FAX　03-6404-2655

大阪サービスセンター　〒564-0063　大阪府吹田市江坂町 1-21-26
【修理品・先出し品、故障及び部品に関するお問合わせ】
TEL　06-6338-6686　FAX　06-6337-9352

パーツセンター　〒140-0012　東京都品川区勝島 1-2-1
【部品に関するお問合わせ】
TEL　03-6404-2640　FAX　03-6404-2655

修　理　依　頼　書

株式会社バンダイナムコゲームス

記入日　　年　　月　　日

□ 東京サービスセンター
□ 大阪サービスセンター

＊修理品の送付先に✓マークを入れ、修理品にこの用紙を添付してください。

宛

貴社伝票Ｎｏ．	ご担当者：
お問い合わせ先　TEL（　　）　　－	FAX（　　）　　－
お得意様名（代金請求先）	
納　入　先　名	
納入先住所 TEL（　　）　　－	FAX（　　）　　－

機種（ゲーム）名	
部品名	
付属品	
PCB No.（ シリアルNo.）	
製品設置年月日	年　　月　　日　　不明
故障内容 （可能な範囲で具体的にご記入願います）	

備考欄

部　品　注　文　書

記入日　　年　　月　　日

株式会社バンダイナムコゲームス

宛

＊お願い：以下の欄は太枠内のみご記入下さい.

お得意様名（代金請求先）	
お問い合わせ先　TEL（　　）　　－　　FAX（　　）　　－	
ご注文Ｎｏ．	ご担当者：
納入先名	
納入先住所 TEL（　　）　　－	
送料　：　着払い　・　立替元払い　・　元払い	お支払方法　：　ご請求先一括払い　・　代金引換　・　現金振込

	部品番号	部　品　名	機　械　名	数量	単 価	納 期	記号
1	――						
2	――						
3	――						
4	――						

備考欄

＊バンダイナムコゲームス記入欄

受注Ｎｏ．

お得意様コード
納入先コード

東京	大阪	福岡
福祉	その他（　　）	

納　品　書	要　・　不要
納品書発送先	

備考欄

出庫部署		受付部署	

©NAMCO BANDAI Games Inc.

部品番号　725-811
2010年9月 第1版発行

8524001100

本機の仕様、および本取扱説明書は改善のため予告なく変更する場合があります。